SOFTLINE 82

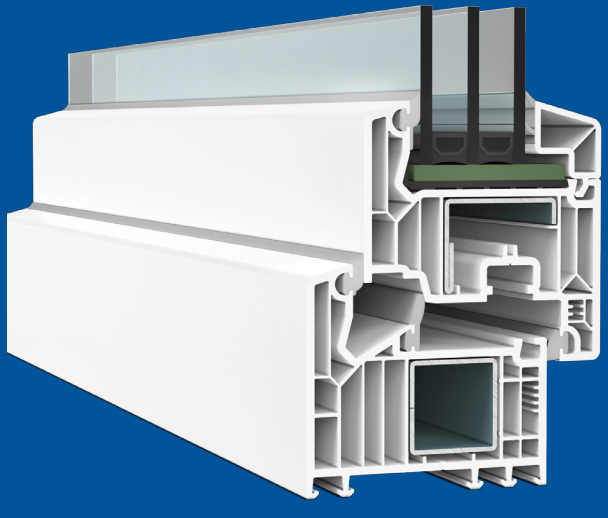

SOFTLINE 82 MD

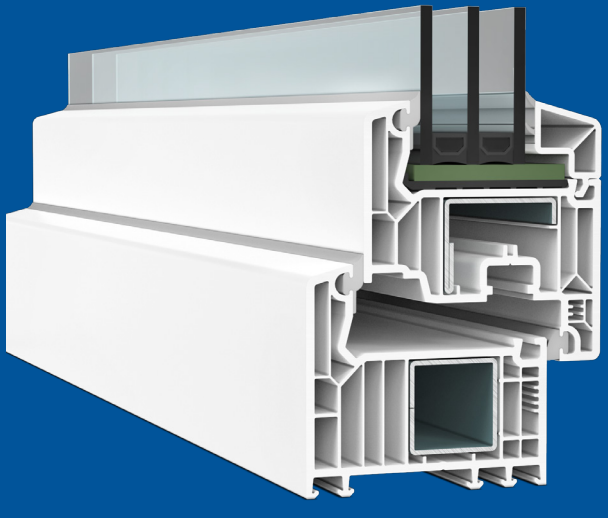

SOFTLINE 82 AD

Technische Information

100-061b

VEKA

Das Qualitätsprofil

★ ★ ★ ★ ★ ★ ★

SOFTLINE 82

Allgemeine Informationen 1

Profilübersicht 2

Profilkombinationen 3

Abzugsmaße 4

Verarbeitung 5

Verarbeitung von Sonderelementen 6

Verglasung, Dichtungen 7

Beschläge 8

Anhang 9

100-061b

Das Qualitätsprofil

1 Allgemeine Informationen

Allgemeine Hinweise ---------- 1.2
Technische Daten ---------- 1.5
Systemübersicht ---------- 1.6
- SOFTLINE 82 ---------- 1.6
- Aluminium-Vorsatzblenden ---------- 1.8
- SOFTLINE 82 Glasverklebung ---------- 1.12

Typenübersicht ---------- 1.14

2 Profilübersicht

Artikelliste ---------- 2.2
Hauptprofile ---------- 2.30
- Blendrahmen ---------- 2.30
- T-Profile ---------- 2.42
- Stulpprofile ---------- 2.48
- Flügel ---------- 2.54
- Haustürflügel ---------- 2.62
- Aufbauprofile ---------- 2.66
- Glasleisten ---------- 2.68
- Bodenschwelle, Haustür innen/außen öffnend ---------- 2.78
- Bodenschwelle, Haustür außen öffnend ---------- 2.84

Nebenprofile ---------- 2.86
- Aluminium-Trittschutze ---------- 2.86
- Balkonanschlussprofile ---------- 2.87
- Verbreiterungen ---------- 2.90
- Fensterbankanschlussprofile ---------- 2.94
- Zargenprofile ---------- 2.98
- Systemkopplung ---------- 2.102
- Kopplungen ---------- 2.107
- Abdeckwinkel ---------- 2.116
- Abdeckprofile ---------- 2.119
- Wetterschenkel ---------- 2.126
- Anschlussprofile ---------- 2.128
- Brüstungsprofile ---------- 2.129
- Glassprossen ---------- 2.130
- Zierprofile ---------- 2.131

3 Profilkombinationen

SOFTLINE 82

Systemübersicht SOFTLINE 82 MD/AD ---------- 3.2

SOFTLINE 82 MD

Fenster/Fenstertür M.1:2 ---------- 3.4
- Festverglasung ---------- 3.4
- 2-tlg. ---------- 3.6
- 1-flg. ---------- 3.10
- 2-flg. mit festem Pfosten ---------- 3.16
- 2-flg. mit losem Pfosten ---------- 3.20

Nebeneingangstür M.1:2 ---------- 3.26
- Flügel 114 mm ---------- 3.26
- Flügel 114 mm, außen öffnend ---------- 3.32

Dreh-Kipptür M.1:2 ---------- 3.33
- Flügel 114 mm ---------- 3.33
- Flügel 84 mm ---------- 3.39

SOFTLINE 82 AD

Fenster/Fenstertür M.1:2 ---------- 3.45
- Festverglasung ---------- 3.45
- 2-tlg. ---------- 3.45
- 1-flg. ---------- 3.49
- 2-flg. mit festem Pfosten ---------- 3.52
- 2-flg. mit losem Pfosten ---------- 3.56

Haustür M.1:2 ---------- 3.62
- Flügel 125 mm ---------- 3.62
- Flügel 125 mm, außen öffnend ---------- 3.68
- Haustür mit flügelüberdeckender Füllung ---------- 3.70

Nebeneingangstür M.1:2 ---------- 3.72
- Flügel 114 mm ---------- 3.72
- Flügel 114 mm, außen öffnend ---------- 3.78

Dreh-Kipptür M.1:2 ---------- 3.79
- Flügel 114 mm ---------- 3.79
- Flügel 84 mm ---------- 3.85

4 Abzugsmaße

Allgemeines ---------- 4.2
Abzugsmaße Fenster/Fenstertür ---------- 4.5
- Festverglasung ---------- 4.5
- Standardkombination 1-flg. ---------- 4.8
- Standardkombination 2-flg. ---------- 4.10
- Stulpkombination ---------- 4.12

Abzugsmaße Nebeneingangstür, Dreh-Kipptür ---------- 4.15
- Standardkombination ---------- 4.15
- Bodenschwelle ---------- 4.16
- Aufbauprofil ---------- 4.18

Abzugsmaße Haustür ---------- 4.19
- Standardkombination 1-flg. ---------- 4.19
- Bodenschwelle ---------- 4.20
- Standardkombination 2-flg. ---------- 4.22
- Stulpkombination ---------- 4.24
- Haustür mit flügelüberdeckender Füllung ---------- 4.26

Technische Änderungen vorbehalten
Stand 01/2024 © VEKA AG -061b_00

5 Verarbeitung

Zuschneiden und verstärken ---------- 5.3
Fräsen und bohren ---------- 5.6
- Funktionen der Öffnungen am Fensterelement ---------- 5.6

Anordnung und Anzahl der Fräsungen/Bohrungen --- 5.10
- Falzentwässerung (unten) ---------- 5.10
- Dampfdruckausgleich (oben) ---------- 5.12
- Druckausgleich (oben) ---------- 5.14
- Vorkammerbelüftung (bei nicht-weißen Oberflächen) ---------- 5.16

Positionen der Fräsungen/Bohrungen am Profilquerschnitt ---------- 5.17
Verschweißen und verputzen ---------- 5.20
- Fräszeichnungen für Werkzeugbestellung ---------- 5.21

T-Profile verarbeiten MD/AD ---------- 5.21
- Bohrposition für Stabbearbeitung ---------- 5.22
- Bohrpositionen über Bohrschablonen ---------- 5.25
- Verbinder mit Laschen MD/AD ---------- 5.28
- Verbinder ohne Laschen MD/AD ---------- 5.30
- Verbinder mit Laschen für Flügelsprosse AD ---------- 5.32

Verbinder für erhöhte Anforderungen ---------- 5.34
Stulpprofile verarbeiten ---------- 5.38
- Stulpprofil 102.314 ---------- 5.38
- Stulpprofil 102.316/102.318 ---------- 5.42

Stulpflügelprofile verarbeiten ---------- 5.46
- Stulpflügelprofil 103.343/103.358 ---------- 5.46

Aufbauprofil verarbeiten ---------- 5.50
- im Blendrahmen (MD) ---------- 5.50
- im Blendrahmen/Flügel (AD) ---------- 5.52

Zusatzprofile/Zusatzarbeiten ---------- 5.54

6 Verarbeitung von Sonderelementen

Allgemeines ---------- 6.2
- Vor dem Zuschneiden ---------- 6.2

Haustür 1-flg. ---------- 6.4
- Flügel ---------- 6.4
- Blendrahmen ---------- 6.6
- Bodenschwelle ---------- 6.8
- Wetterschenkel ---------- 6.12

Haustür 1-flg. außen öffnend ---------- 6.14
- Blendrahmen ---------- 6.14
- Bodenschwelle ---------- 6.16

Haustür 2-tlg./2-flg. ---------- 6.19
- T-Profile ---------- 6.19
- festes Seitenteil ---------- 6.22
- Aufbauprofil ---------- 6.27
- Stulpprofil ---------- 6.28
- Wetterschenkel ---------- 6.30

Haustür mit flügelüberdeckender Füllung ---------- 6.32
Nebeneingangstür ---------- 6.36
Dreh-Kipptür ---------- 6.38
Parallel-Schiebe-Kipptür ---------- 6.42
Schwingfenster ---------- 6.50
Schrägfenster ---------- 6.54
Rundbogenfenster ---------- 6.55
Aluminium-Vorsatzblenden ---------- 6.56
- Allgemeines zu Aluminium-Vorsatzblenden ---------- 6.56
- Profilübersicht M.1:2 ---------- 6.64
- Profilkombinationen ---------- 6.72
- Fräsen und bohren ---------- 6.82
- Abzugsmaße ---------- 6.94
- Verarbeitung Fensterelemente ---------- 6.102
- Verarbeitung Türelemente innen öffnend ---------- 6.112
- Verarbeitung Türelemente mit Stulpprofil ---------- 6.113
- Verarbeitung Türen mit festem Seitenteil ---------- 6.114
- Verarbeitung Türelemente außen öffnend ---------- 6.118
- Verarbeitung Elemente mit Flügelaufbauprofil ---------- 6.120
- Verarbeitung Zusatzprofile ---------- 6.122

7 Verglasung, Dichtungen

Allgemeines ---------- 7.2
Verglasungstabelle ---------- 7.3
VEKA Dichtungen ---------- 7.4
- Artikelliste Dichtungen ---------- 7.4

Systemdichtungen ---------- 7.7
- Systemdichtungen ---------- 7.8
- Systemdichtungen für Elemente mit Aluminium-Vorsatzblende ---------- 7.14
- Sonderdichtungen ---------- 7.18

8 Beschläge

Allgemeines ---------- 8.2
Systemmaße ---------- 8.4

9 Anhang

Allgemeines ---------- 9.3
Artikeliste Zubehör ---------- 9.4
- Verstärkungen ---------- 9.4
- Aluminium-Verstärkungen ---------- 9.13
- Schrauben ---------- 9.14
- Befestigungsmittel ---------- 9.16
- Verglasungsklötze ---------- 9.18
- Reparaturset, Kleber, Diverses ---------- 9.20
- Reiniger ---------- 9.23
- Spezialwerkzeuge ---------- 9.25
- Ersatzwerkzeug für Fenster-Stift ---------- 9.26
- VEKA Farben ---------- 9.27
- VEKA Farben ---------- 9.27
- SPECTRAL Oberfläche ---------- 9.29
- Werkzeug für SPECTRAL Oberfläche ---------- 9.30

Tabelle Eckenfestigkeiten ---------- 9.32
Abkürzungsverzeichnis ---------- 9.37
Änderungshistorie ---------- 9.38

Impressum

Herausgeber: VEKA AG
Dieselstraße 8
D-48324 Sendenhorst

Telefon: +49 (0) 2526 29-0
Fax: +49 (0) 2526 29-3710
E-Mail: info@veka.com
Internet: www.veka.de

Vorstand: Andreas Hartleif (Vorsitzender/CEO),
Pascal Heitmar, Josef L. Beckhoff, Elke Hartleif

Vorsitzender des Aufsichtsrates: Dr. Andreas W. Hillebrand

Sitz der Gesellschaft: Sendenhorst

Handelsregister: Amtsgericht Münster HRB 8282

Umsatzsteuer-Ident.-Nr.: DE 123995034

Copyright: © VEKA AG, Sendenhorst 2024 – alle Rechte vorbehalten

Schutzvermerk: Die VEKA AG untersagt hiermit die Weitergabe und Vervielfältigung dieses Dokumentes sowie die Verwertung und Mitteilung seines Inhalts, auch auszugsweise, soweit keine ausdrückliche Genehmigung vorliegt. Für Zuwiderhandlungen behält sich die VEKA AG vor, rechtliche Schritte einzuleiten. Die VEKA AG behält sich darüber hinaus alle Rechte für den Fall der Patent-, Gebrauchsmuster oder Geschmacksmustereintragung vor.

Haftungsausschluss: Die VEKA AG übernimmt keinerlei Gewähr für die Aktualität, Korrektheit, Vollständigkeit oder Qualität der bereitgestellten Informationen. Haftungsansprüche gegen die VEKA AG, die sich auf Schäden materieller oder ideeller Art beziehen, welche durch die Nutzung oder Nichtnutzung der dargebotenen Informationen bzw. durch die Nutzung fehlerhafter und unvollständiger Informationen verursacht wurden, sind grundsätzlich ausgeschlossen, sofern seitens der gesetzlichen Vertreter, Angestellten oder Erfüllungsgehilfen der Autoren der VEKA AG kein nachweislich vorsätzliches oder grob fahrlässiges Verschulden vorliegt.

100 -061b_00

Allgemeine Informationen

Allgemeine Hinweise ---------- 1.2
Technische Daten ---------- 1.5
Systemübersicht ---------- 1.6
- SOFTLINE 82 ---------- 1.6
- Aluminium-Vorsatzblenden ---------- 1.8
- SOFTLINE 82 Glasverklebung ---------- 1.12

Typenübersicht ---------- 1.14

Allgemeines

1

Allgemeine Hinweise

Diese Dokumentation enthält die wichtigsten Informationen zum System SOFTLINE 82.

Es werden unverbindlich Produkte vorgestellt und Produktinformationen mitgeteilt. VEKA behält sich vor, Änderungen oder Ergänzungen der in dieser Dokumentation bereitgestellten Informationen vorzunehmen.

Diese Dokumentation wurde mit großer Sorgfalt erstellt und geprüft. Dennoch können Fehler nicht ausgeschlossen werden. Sollten sich Fehler eingeschlichen haben, bitte Rückmeldung an die Redaktion.

Rechtliches

Alle Angaben in dieser Dokumentation sind ohne Gewähr und beinhalten keine Zusicherung von Eigenschaften. Sie entbinden den Anwender nicht, durch Prüfung unter Praxisbedingungen, die Eignung ausgewählter Produkte sicherzustellen. Die Bestätigungen verbindlicher Aussagen bedürfen der Schriftform.

Soweit in dieser Dokumentation technische Lösungswege unter Einsatz von Produkten anderer Lieferanten dargestellt werden, dient dies der Veranschaulichung und soll nur Möglichkeiten aufzeigen.

Ob die Produkte für den vorgesehenen Zweck und die konkrete Einbausituation geeignet sind, ist mit dem jeweiligen Lieferanten zu klären. Insbesondere wird keine Gewähr für die betroffenen Produkte übernommen.

Bitte beachten, dass auch keine Gewähr für die nachträgliche Beschichtung/Behandlung von Profiloberflächen gegeben wird, da es dadurch zu einer nicht bewerteten Erhöhung der Oberflächentemperatur kommen kann.

Originaldokumentation

Die vorliegende Dokumentation ist die deutsche Originalfassung und gilt als Grundlage für Übersetzungen.

Downloads und Zertifikate

Die Technischen Dokumentationen und Prüfzeugnisse stehen auf der VEKA Homepage im Login-Bereich als PDF-Download zur Verfügung. Bitte beachten, dass der PDF-Download einen aktuelleren Stand als das Printmedium haben kann.

Zusätzlich kann auf der VEKA Homepage die Planungssoftware FSP WinDoPlan online genutzt werden. Damit können VEKA Elemente konfiguriert, geplant und auf das technische Regelwerk von VEKA geprüft werden. FSP WinDoPlan ermöglicht auch elementspezifische U-Wertberechnungen, statische Berechnungen und den Download von Profilschnitten.

© VEKA AG

Weitere Informationen

Grundlegende Informationen zum Fensterbau beinhaltet das VEKA Verarbeiterhandbuch bzw. das VEKA Planungshandbuch mit den zugehörigen gegliederten Themenbereichen.

Detaillierte Informationen umfassen die jeweiligen Technischen Informationen. Ergänzend können auf Anfrage folgende separate Dokumentationen zu diesem System zur Verfügung gestellt werden:

Verarbeiterhandbuch VEKA FENSTERSYSTEME 100-020	**VEKA Planungshandbuch – Schallschutz** 100-610[1]	**VEKA Planungshandbuch – Maximalgrößen** 100-611[1]	**VEKA Planungshandbuch – Wärmedurchgangs-koeffizient U-Wert** 100-615[1]
Systemnachweis SOFTLINE 82 100-602[1]	**Systemnachweis Haustüren** 100-609[1]	**VEKA Dekormatrix** 100-404[1]	**Glasverklebung SOFTLINE 76/SOFTLINE 82** 100-402[1]

(1) Dokumentation als PDF-Datei erhältlich, kein Printmedium.

Das VEKA UPDATE online mit aktuellen Produktinformationen wird in regelmäßigen Abständen, auch als Download, zur Verfügung gestellt.

Mitgeltende Unterlagen für alle VEKA Dokumentationen

Ein Literaturnachweis über die maßgeblich im Fensterbau geltenden Normen, Richtlinien und Merkblätter befindet sich im Login-Bereich der VEKA Homepage.

Aufbau der Dokumentation

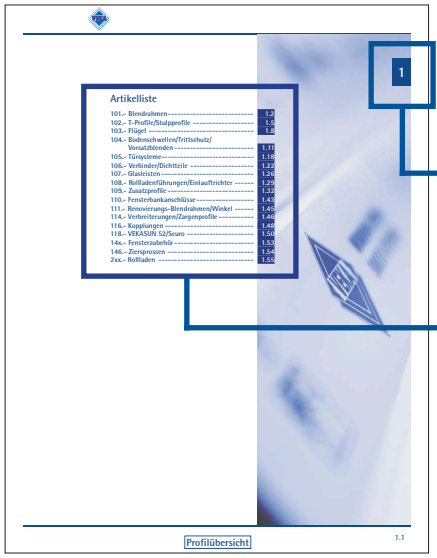

Jedes Hauptkapitel

- ist mit einer entsprechenden Registermarke am Rand gekennzeichnet
- enthält ein Inhaltsverzeichnis mit allen Unterkapiteln

Wichtige Symbole

Besondere Informationen werden in einem eigenen Textrahmen mit einem Symbol dargestellt.

Bitte beachten!

Diese Textrahmen enthalten wichtige Informationen, die schwerwiegende Fehler verhindern können.

Info

Diese Textrahmen enthalten nützliche Informationen oder Hinweise.

Maßstäbe

Profile und Zubehörteile in der Artikelliste u.ä. sind größtenteils nicht in Originalgröße dargestellt. Maßstäbliche Abbildungen sind entsprechend ausgewiesen.

Allgemeingültige Informationen und beispielhafte Darstellungen

Einige Sachverhalte dieser Dokumentation beziehen sich nicht explizit auf das System SOFTLINE 82. Insoweit handelt es sich um allgemeingültige Informationen mit beispielhaften Bildern, die auf alle VEKA Systeme übertragen werden können. Entsprechende Abschnitte sind gekennzeichnet.

Definition der VEKA Farbgruppen A, B, C

Je mehr Energie über die Profiloberfläche aufgenommen wird, desto größer ist die Auswirkung auf den Flügel und somit auf die zulässige Flügelgröße. Daher werden die VEKA Oberflächen gemäß ihres Reflektions- und Absorptionsverhaltens für die Berechnung der zulässigen Flügelgrößen anhand des TSR-Werts (Total Solar Reflectance) in die Farbgruppe A, B oder C eingeteilt. Der TSR-Wert gibt an, wieviel Solarstrahlung von einer Oberfläche reflektiert wird. Die Strahlungsintensität des solaren Spektrums, die von der Oberfläche nicht reflektiert wird, führt zur Aufheizung der Profile. Je kleiner der TSR-Wert, desto wärmer die Profile.

Durch diese Differenzierung wird Schrumpf minimiert und eine Verformung unterbunden.

Info

Die Einstufungen der VEKA Dekore und Trägermaterialfarben in die drei Farbgruppen A, B und C müssen der aktuellen VEKA Dekormatrix (Nr. 100-404) entnommen werden.

Nicht folierte Profile sind generell der Farbgruppe A zugeordnet.

Aluminium-Vorsatzblenden sind generell der Farbgruppe C zugeordnet. Je nach Beschichtung ist mit dem Lieferanten abzuklären, welchen TSR-Wert die Beschichtung auf den Aluminium-Vorsatzblenden aufweist. Werte kleiner 20 sind kritisch einzustufen und es bedarf einer Klärung mit dem Lieferanten der Aluminium-Vorsatzblenden.

 © VEKA AG

Technische Daten	
Systembezeichnung	SOFTLINE 82 MD/AD
Bautiefe	82 mm

Übersicht der Prüfwerte laut Systemprüfung

Im Log-In-Bereich der VEKA Homepage befinden sich alle Prüfzeugnisse mit detaillierten Angaben sowie die U-Werte der VEKA Profilsysteme.

Element-Typ nach RAL	**1.1**	**1.2**	**2.1**	**2.3**	**2.4 Barrierefreie Tür**	
Schematische Abbildung	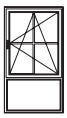			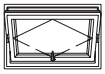	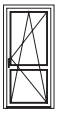	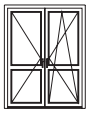
Widerstandsfähigkeit bei Windlast EN 12210	bis B5[1]	bis B5[1]	bis B5[1]	bis B5[1]	bis B5[1]	bis B5[1]
Schlagregendichtigkeit EN 12208	9A	7A	9A	4A	4A / 7A	4A / 7A[4]
Luftdurchlässigkeit EN 12207	4	4	4	4	4	4
Luftschalldämmung EN ISO 717-1 Schallschutzklasse nach VDI 2719	bis 4	bis 4	-	-	bis 4	-
Einbruchhemmung[2] EN 1627	bis RC2/ RC2N	bis RC2/ RC2N	bis RC2/ RC2N	-	bis RC2/ RC2N	-

Element-Typ nach RAL	**3.1 Haustür**		
Schematische Abbildung	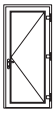		
Schließzustand[3]	**Situation 1:**	**Situation 2:**	**Situation 3:**
Widerstandsfähigkeit bei Windlast EN 12210	bis B2[1]	bis B2[1]	bis B2[1]
Schlagregendichtigkeit EN 12208	3A	4A	3A
Luftdurchlässigkeit EN 12207	3	3	2
Einbruchhemmung[2] EN 1627	-	bis RC2/RC2N	-

(1) abhängig von Höhe und Breite der Flügel
(2) abhängig von Beschlag/Beschlaghersteller
(3) Schließzustand Situation 1: geschlossen und verriegelt in Falle (3-fach)
Situation 2: geschlossen, verriegelt und verschlossen
Situation 3: geschlossen und verriegelt in Hauptfalle (1-fach)
(4) zusätzliche Verarbeitungsschritte notwendig, siehe Kapitel 6

1

Blendrahmen

Mitteldichtung

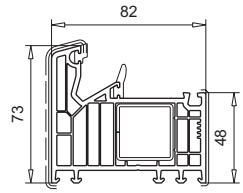

101.290
Verstärkung 113.025, 113.452

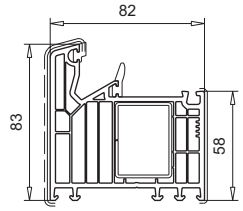

101.291
Verstärkung 113.001, 113.367, 113.454

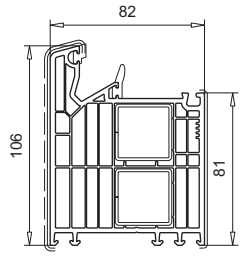

101.292
Verstärkung 113.025

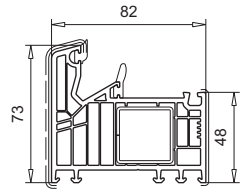

101.295
Verstärkung 113.025

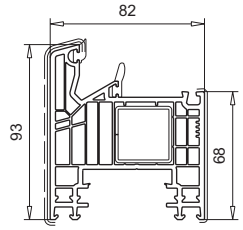

101.344
Verstärkung 113.025

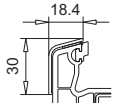

104.277
inkl. Klebeband

Anschlagdichtung

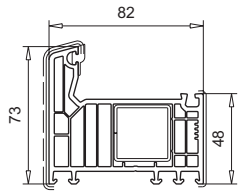

101.293
Verstärkung 113.025

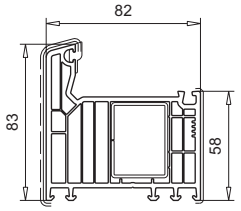

101.294
Verstärkung 113.001, 113.367

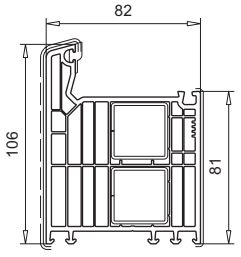

101.297
Verstärkung 113.025

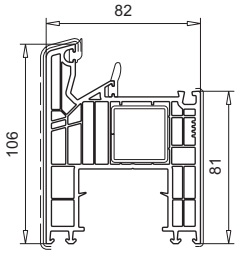

101.296
Verstärkung 113.025

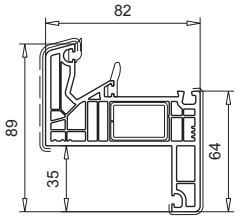

101.300
Verstärkung 113.019

T-Profile

Mitteldichtung

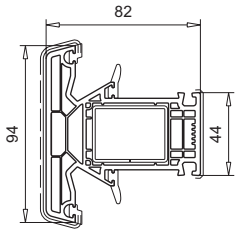

102.310
Verstärkung 113.001, 113.367

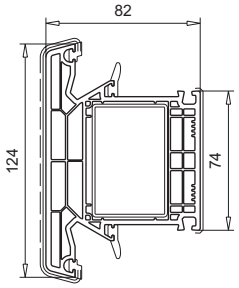

102.311
Verstärkung 113.011

Anschlagdichtung

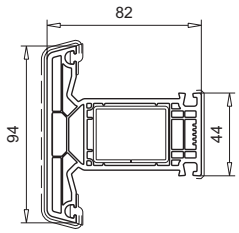

102.312
Verstärkung 113.001, 113.367

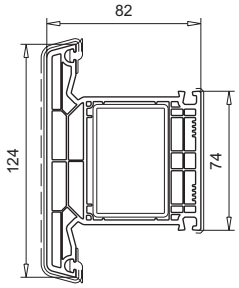

102.317
Verstärkung 113.011

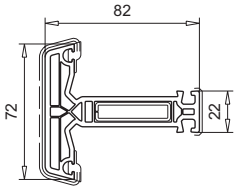

102.315
Flügelsprosse
Verstärkung 113.028

T-Profile	Verbinder mit Laschen inkl. Dichtplatte	Verbinder ohne Laschen inkl. Dichtplatte	Dichtstopfen	
			horizontal	links/rechts
102.310	106.370.1	106.374.1	106.372	106.373
102.311	106.375.1	106.378.1	106.377	106.373
102.312	106.379.1	106.381.1	106.372	106.395
102.315	106.383.1	--	106.385	--
102.317	106.388.1	106.390.1	106.377	106.395

Renovierungs-Blendrahmen

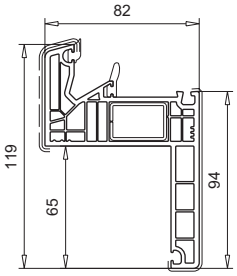

101.301
Verstärkung 113.019

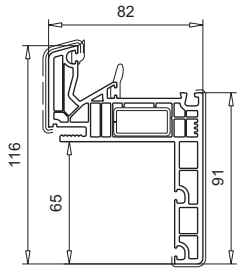

111.052
Verstärkung 113.055

PVC-Profile: keine Kennzeichnung = ohne Folie ——— = mit/beidseitig Folie ---------- = einseitig Folie

© VEKA AG

Stulpflügel

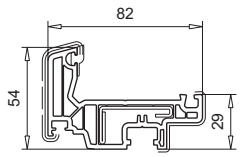

103.343
passend zu 103.340
Verstärkung 113.471, 113.472
Endkappe 109.667

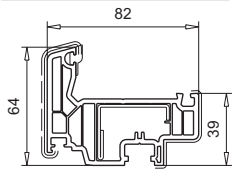

103.358
passend zu 103.341
Verstärkung 113.461, 113.462, 113.463
Endkappe 109.667

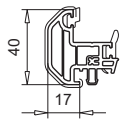

102.313
für Stulpflügel 103.343, 103.358

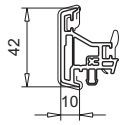

102.308
für Stulpflügel 103.343, 103.358

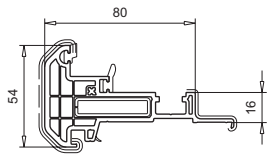

102.314
Verstärkung 113.028

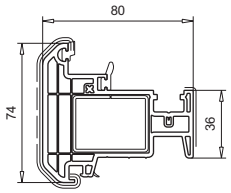

102.316
Verstärkung 113.001

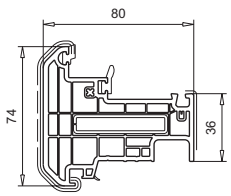

102.318
Verstärkung 113.013

Flügel

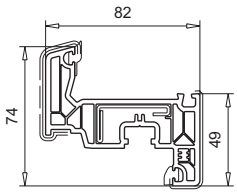

103.340
Verstärkung 113.471, 113.472

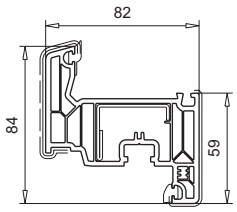

103.341
Verstärkung 113.461, 113.462, 113.463, 113.465, 113.466, 113.468, 113.526

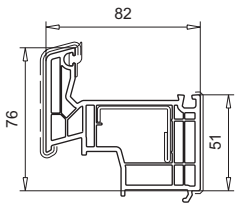

103.344
Aufbauprofil
Verstärkung 113.461

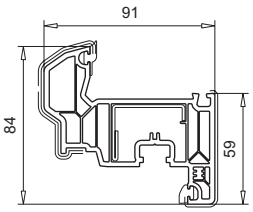

103.347
Verstärkung 113.461, 113.462, 113.463, 113.465, 113.466, 113.468, 113.526

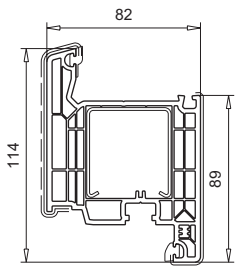

103.445
Verstärkung 113.505, 113.506

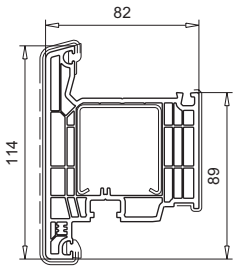

103.446
außen öffnend
Verstärkung 113.505, 113.506

Haustürprofile

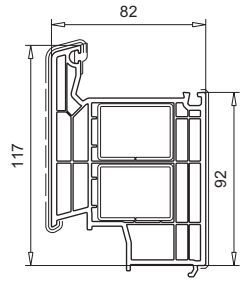

105.382
Aufbauprofil
Verstärkung 113.001

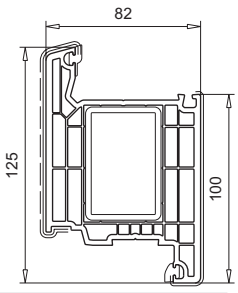

105.380
Verstärkung 113.011, 113.011.5 vorgefräst

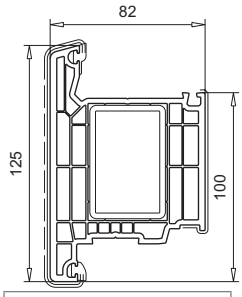

105.381
außen öffnend
Verstärkung 113.011, 113.011.5 vorgefräst

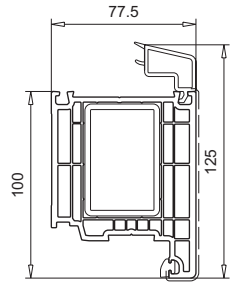

105.383
für flügelüberdeckende Füllungen
innen öffnend
Verstärkung 113.011, 113.011.5 vorgefräst

Stulp-profile	Endkappen		
	einteilig	zweiteilig	
		Innenteil	Außenteil
102.308	109.676	--	--
102.313	109.665	--	--
102.314	109.661	109.662.3	109.662.2
102.316	109.663	109.664.3	109.664.2
102.318	--	109.034.3	109.664.2

Glasleisten

Glasdicke [mm]

107.278 54

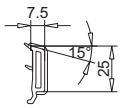

107.260 52

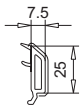

107.261 50

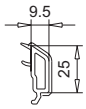

107.262 48

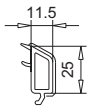

107.263 46

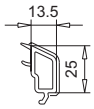

107.264 44

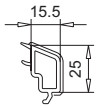

107.265 42

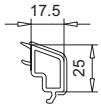

107.266 40

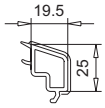

107.277 39/40/41

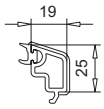

107.267 38

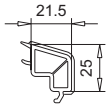

107.268 36

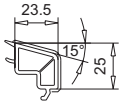

107.274 34

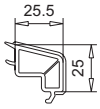

107.269 32

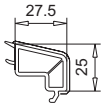

107.273 30

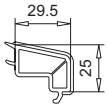

107.270 28

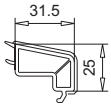

107.272 26

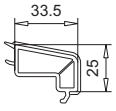

107.271 24

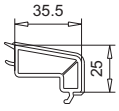

PVC-Profile: keine Kennzeichnung = ohne Folie ——— = mit/beidseitig Folie ---------- = einseitig Folie

Systemergänzung SOFTLINE 82: Aluminium-Vorsatzblende

Info

Detaillierte Angaben, z.B. Profilkombinationen und Verarbeitungshinweise, zu SOFTLINE 82 mit Aluminium-Vorsatzblenden sind ab Seite 6.58 beschrieben.

Aluminium-Vorsatzblenden	für	SOFTLINE 82 MD	SOFTLINE 82 AD
104.350	Blendrahmen	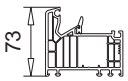 101.290 101.295	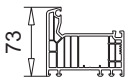 101.293
104.351		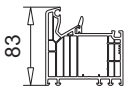 101.291	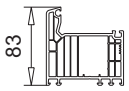 101.294
104.379			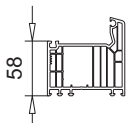 101.294
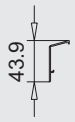 **104.366**		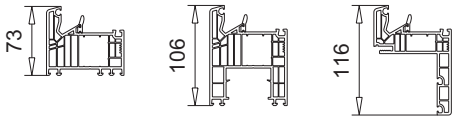 101.295 101.296 111.052	
104.528		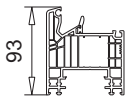 101.344	
104.367		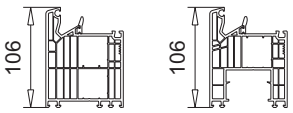 101.292 101.296	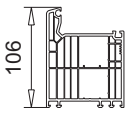 101.297
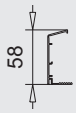 **104.369**		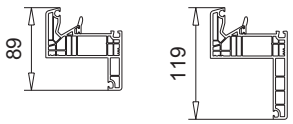 101.300 101.301	
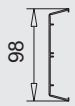 **104.352**	Setzpfosten	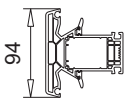 102.310	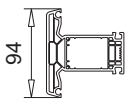 102.312
104.353		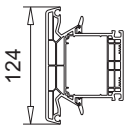 102.311	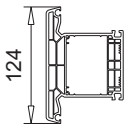 102.317

Technische Änderungen vorbehalten
Stand 01/2024 © VEKA AG -061b_00

Systemergänzung SOFTLINE 82: Aluminium-Vorsatzblende

Info

Detaillierte Angaben, z.B. Profilkombinationen und Verarbeitungshinweise, zu SOFTLINE 82 mit Aluminium-Vorsatzblenden sind ab Seite 6.58 beschrieben.

Aluminium-Vorsatzblenden	für	SOFTLINE 82 MD	SOFTLINE 82 AD
104.354	Stulpprofil	102.313	102.313
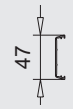 104.556		102.308	102.308
104.355		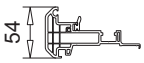 102.314	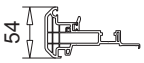 102.314
104.357		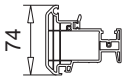 102.316 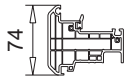 102.318	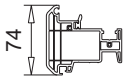 102.316 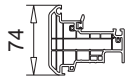 102.318
104.358	Flügel	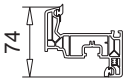 103.340 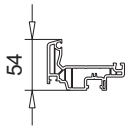 103.343	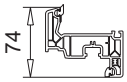 103.340 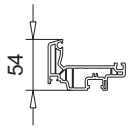 103.343
104.359		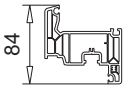 103.341 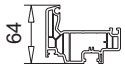 103.358	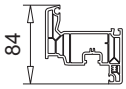 103.341 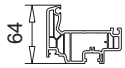 103.358
104.361		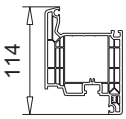 103.445	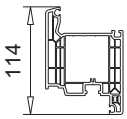 103.445
104.362		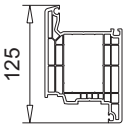 105.380	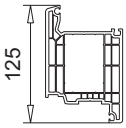 105.380
104.378			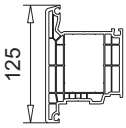 105.381
104.356	Flügelsprosse	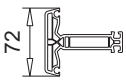 102.315	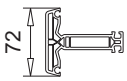 102.315
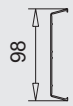 104.365		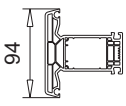 102.312	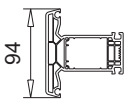 102.312

Systemergänzung SOFTLINE 82: Aluminium-Vorsatzblende

Info

Detaillierte Angaben, z.B. Profilkombinationen und Verarbeitungshinweise, zu SOFTLINE 82 mit Aluminium-Vorsatzblenden sind ab Seite 6.58 beschrieben.

Aluminium-Vorsatzblenden	für	SOFTLINE 82 MD	SOFTLINE 82 AD
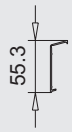 **104.360**	Aufbauprofil	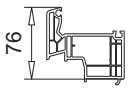 103.344	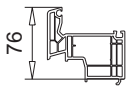 103.344
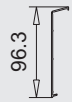 **104.363**		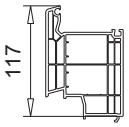 105.382	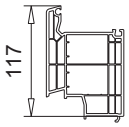 105.382
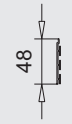 **104.266**	Verbreiterung	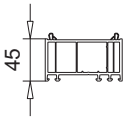 z.B. 114.042	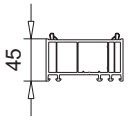 z.B. 114.042
104.548		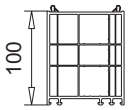 z.B. 114.043	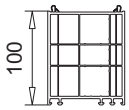 z.B. 114.043
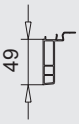 **104.525**	Fensterbankanschluss	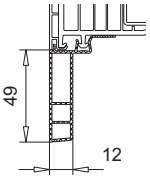 z.B. 101.290	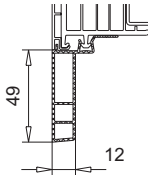 z.B. 101.293
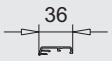 **104.526**	Abdeckprofil	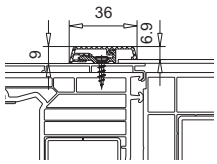 z.B. 101.290	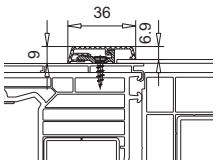 z.B. 101.293

Technische Änderungen vorbehalten
Stand 01/2024 © VEKA AG -061b_00

Flügel für Glasverklebung, Glasleistenhöhe 25 mm

Bitte beachten!

Detaillierte Informationen zur Glasverklebung beinhaltet die dazugehörige Technische Information (Nr. 100-402).

Flügel

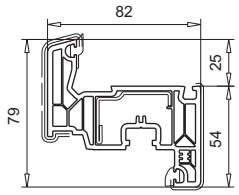

103.402
Verstärkung 113.481, 113.482, 113.483, 113.485, 113.486, 113.487

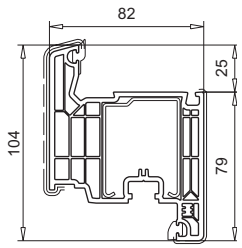

103.349
Verstärkung (113.515, 113.516 in Vorbereitung)

Flügelsprosse

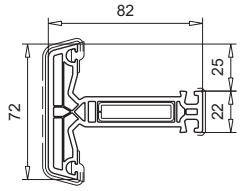

102.315
Verstärkung 113.028
Verbinder 106.175

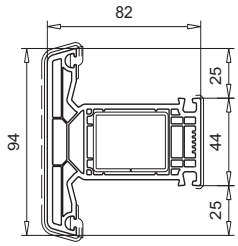

102.312
Verstärkung 113.001,
Verbinder 106.451

Glasdicke [mm]		Glasdicke [mm]	
107.260 52	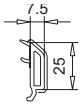	**107.267** 38	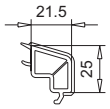
107.261 50	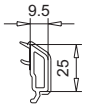	**107.268** 36	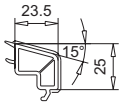
107.262 48	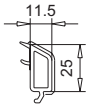	**107.274** 34	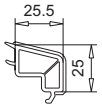
107.263 46	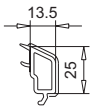	**107.269** 32	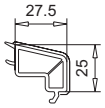
107.264 44	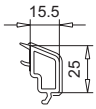	**107.273** 30	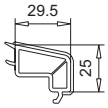
107.265 42	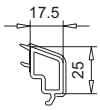	**107.270** 28	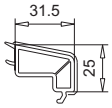
107.266 40	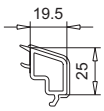	**107.272** 26	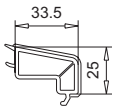
107.277 39/40/41	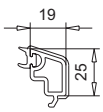	**107.271** 24	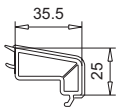

beispielhafte Darstellungen

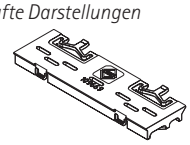

Profile	Glasfalzeinlage	Verglasungsklotz	Flügelabsenksicherung
102.312	--	142.118.5	--
102.315	--	142.118.5	--
103.349	109.125	142.118.5	109.840, 109.841, 109.842 109.843, 109.844, 109.845
103.402	109.125	142.118.5	109.840, 109.841, 109.842 109.843, 109.844, 109.845

Aluminium-Vorsatzblenden	SOFTLINE 82 MD/AD
104.518	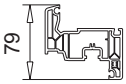 103.402
104.519	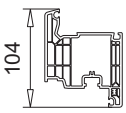 103.349

PVC-Profile: keine Kennzeichnung = ohne Folie ——— = mit/beidseitig Folie ---------- = einseitig Folie

Technische Änderungen vorbehalten
Stand 01/2024 © VEKA AG -061b_00

Flügel für Glasverklebung, Glasleistenhöhe 21 mm

Bitte beachten!

Detaillierte Informationen zur Glasverklebung beinhaltet die dazugehörige Technische Information (Nr. 100-402).

Flügel

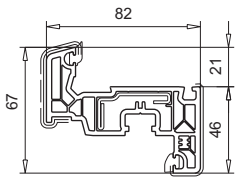

103.351
Verstärkung 113.491,
113.492

Stulpflügel

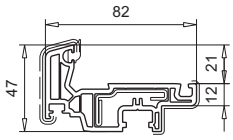

103.352
passend zu 103.351
Verstärkung 113.491
113.492
Endkappe 109.667

Stulpprofile

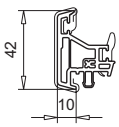

102.308
für Stulpflügel 103.352

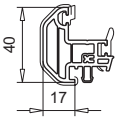

102.313
für Stulpflügel 103.352

Glasdicke [mm]		Glasdicke [mm]	
107.228 52	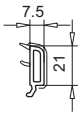	**107.215** 40	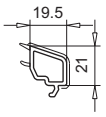
107.258 50	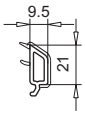	**107.224** 38	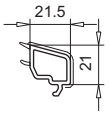
107.218 48	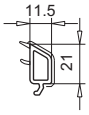	**107.210** 35/36/37	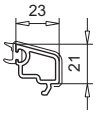
107.259 46	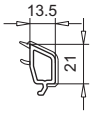	**107.214** 36	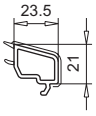
107.217 44	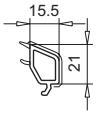	**107.212** 28	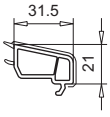
107.229 42	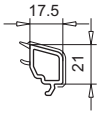	**107.123** 22/23/24	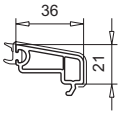

beispielhafte Darstellungen

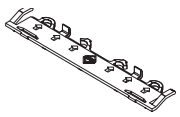

Profile	Glasfalzeinlage	Verglasungsklotz	Flügelabsenksicherung
103.351	109.125	142.118.5	109.840, 109.841, 109.842 109.843, 109.844, 109.845
103.352	109.125	142.118.5	109.840, 109.841, 109.842 109.843, 109.844, 109.845

Aluminium-Vorsatzblenden	SOFTLINE 82 MD/AD	
	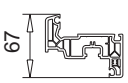	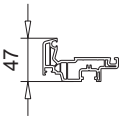
104.527	103.351	103.352

PVC-Profile: keine Kennzeichnung = ohne Folie ——— = mit/beidseitig Folie ---------- = einseitig Folie

Typisierung der Fenster- und Türelemente nach RAL

Typ 1.1

Fenster und Fenstertüren 1-flg. und 2-flg. mit festem Pfosten/Riegel

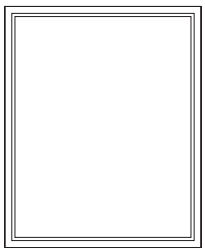

✓ Festverglasung im Rahmen

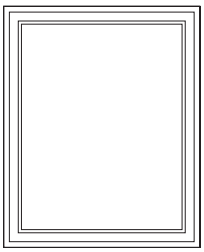

✓ Festverglasung im Flügel

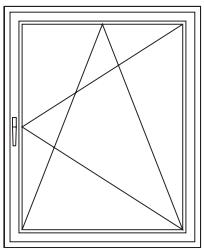

✓ Dreh-Kippfenster

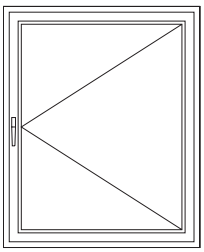

✓ Drehfenster

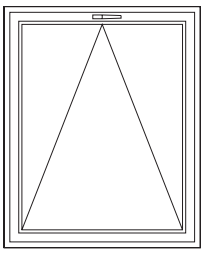

✓ Kippfenster

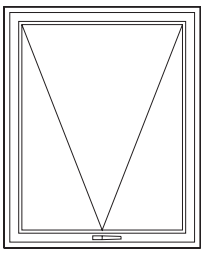

✓ Klappfenster

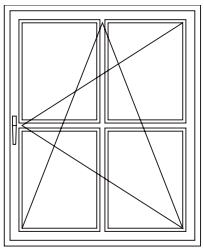

✓ Dreh-Kippfenster
mit Kreuzsprosse

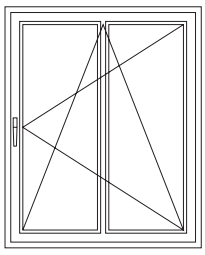

✓ Dreh-Kippfenster
mit Flügelsprosse

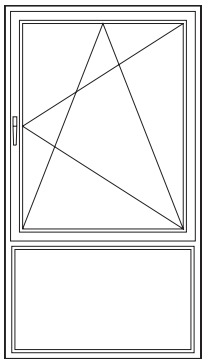

✓ Dreh-Kippfenster
mit Brüstung

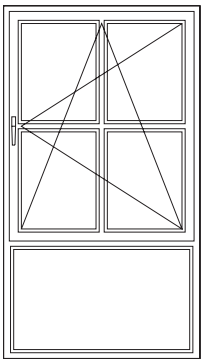

✓ Dreh-Kippfenster
mit Kreuzsprosse/Brüstung

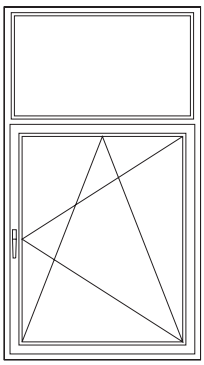

✓ Dreh-Kippfenster
mit Fest-Oberlicht

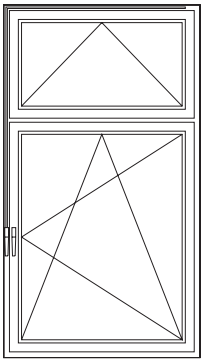

✓ Dreh-Kippfenster
mit Kipp-Oberlicht

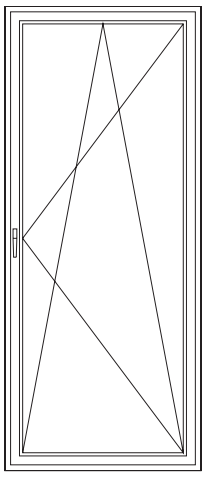

✓ Dreh-Kipptür

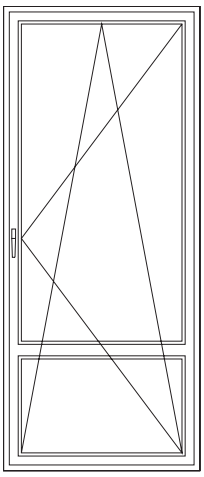

✓ Dreh-Kipptür
mit Flügelsprosse

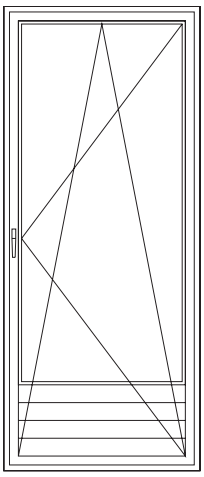

✓ Dreh-Kipptür
mit Aufbauprofilen

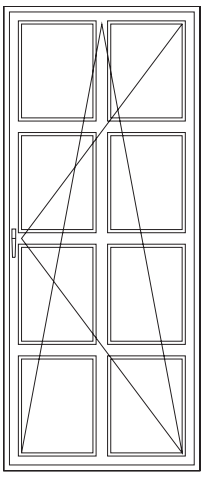

✓ Dreh-Kipptür
mit Kreuzsprossen

✓ = Öffnungsart ist mit System SOFTLINE 82 herstellbar

✗ = Öffnungsart ist nicht mit System SOFTLINE 82 herstellbar
♦ = Öffnungsart ist nicht mit Aluminium-Vorsatzblende oder SPECTRAL herstellbar

© VEKA AG

Typ 1.1

Fenster und Fenstertüren 1-flg. und 2-flg. mit festem Pfosten/Riegel

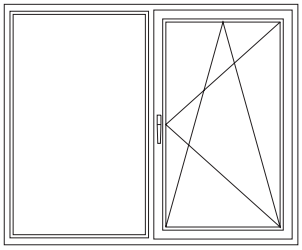

✓ zweiteiliges Fenster
Fest/Dreh-Kipp

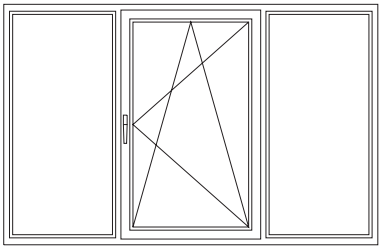

✓ dreiteiliges Fenster
Fest/Dreh-Kipp/Fest

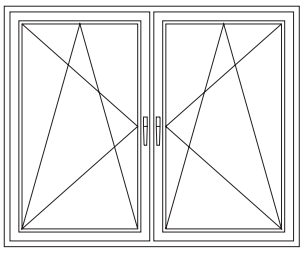

✓ zweiteiliges Fenster
Dreh-Kipp/Dreh-Kipp

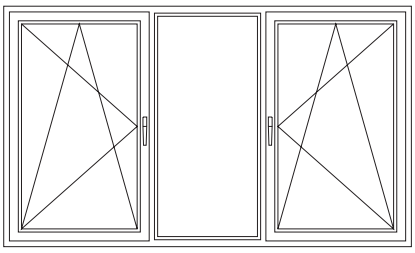

✓ dreiteiliges Fenster
Dreh-Kipp/Fest/Dreh-Kipp

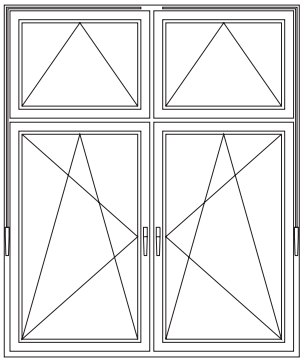

✓ zweiteiliges Fenster
Dreh-Kipp/Dreh-Kipp mit Kipp-Oberlicht

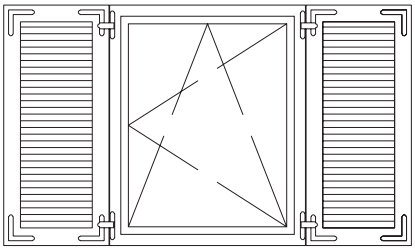

✓ einflügeliges Fenster mit Drehladen
(Außenansicht)

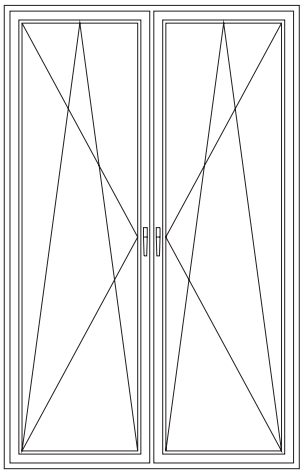

✓ zweiteilige Tür
Dreh-Kipp/Dreh-Kipp

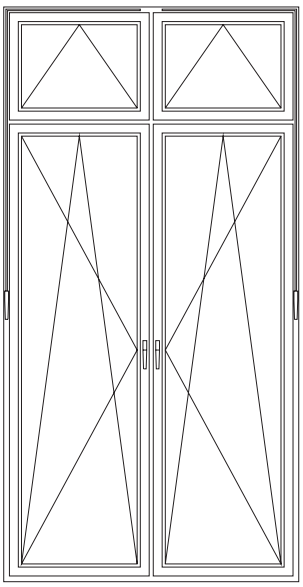

✓ zweiteilige Tür
Dreh-Kipp/Dreh-Kipp mit Kipp-Oberlicht

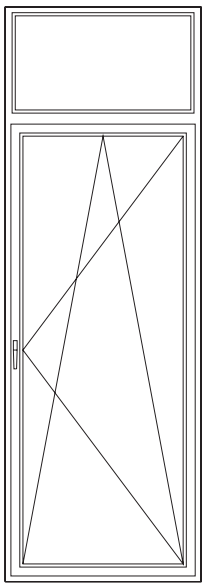

✓ Dreh-Kipptür
mit Fest-Oberlicht

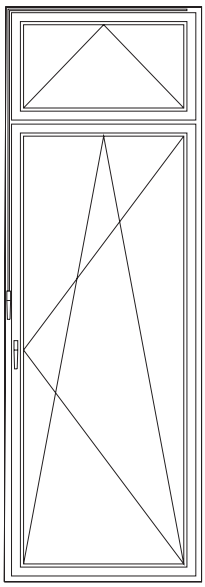

✓ Dreh-Kipptür
mit Kipp-Oberlicht

✓ = Öffnungsart ist mit System SOFTLINE 82 herstellbar

✗ = Öffnungsart ist nicht mit System SOFTLINE 82 herstellbar
♦ = Öffnungsart ist nicht mit Aluminium-Vorsatzblende oder SPECTRAL herstellbar

Typ 1.2

Fenster und Fenstertüren 1-flg. und 2-flg. mit losem Pfosten/Riegel

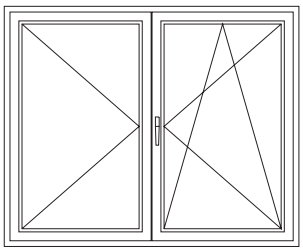

✓ Stulpfenster, Griff einseitig
Dreh/Dreh-Kipp

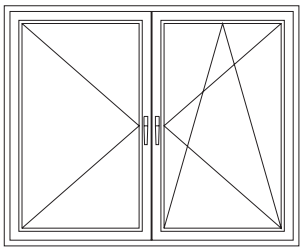

✓ Stulpfenster, zwei Griffe
Dreh/Dreh-Kipp

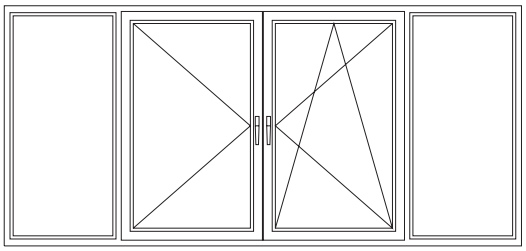

✓ vierteiliges Stulpfenster
Fest/Dreh/Dreh-Kipp/Fest

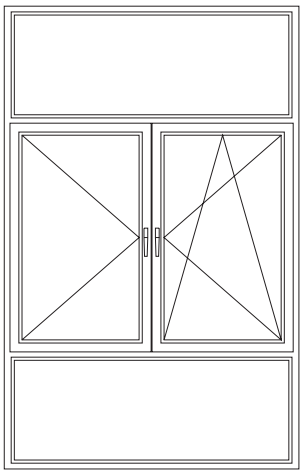

✓ Stulpfenster Dreh/Dreh-Kipp mit
Fest-Ober- und Fest-Unterlicht

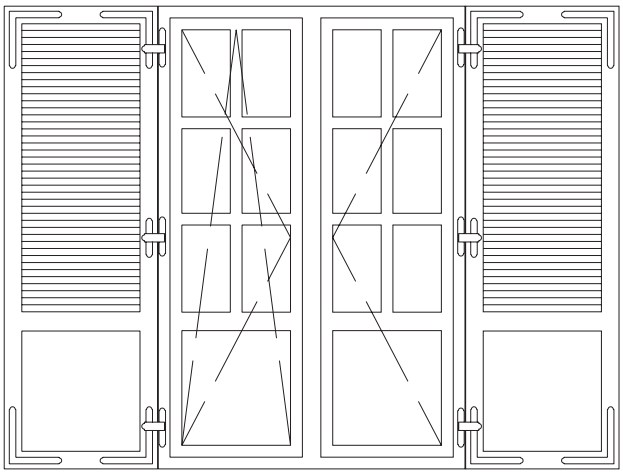

✓ zweiteilige Stulptür mit Drehladen
(Außenansicht)

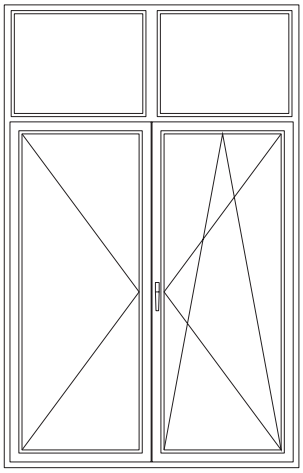

✓ Stulptür Dreh/Dreh-Kipp
mit Fest-Oberlicht und Sprosse

✓ = Öffnungsart ist mit System SOFTLINE 82 herstellbar

✗ = Öffnungsart ist nicht mit System SOFTLINE 82 herstellbar
♦ = Öffnungsart ist nicht mit Aluminium-Vorsatzblende oder SPECTRAL herstellbar

© VEKA AG

Typ 2.1

Abstelltür bzw. Parallel-Schiebe-Kipptüren und -fenster (PSK)

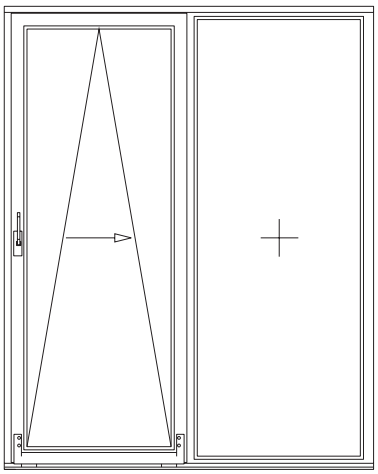

✓ zweiteilige Abstelltür
Kipp-Schiebe/Fest

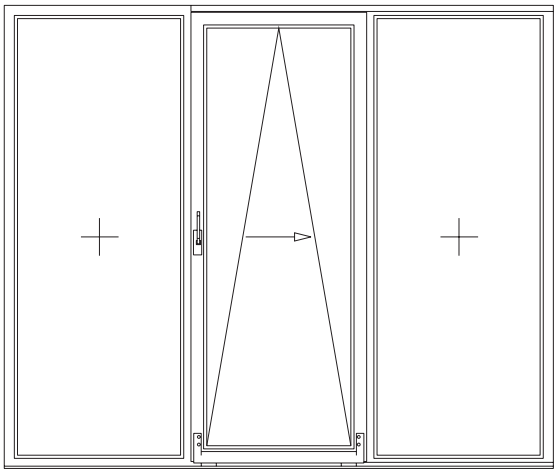

✓ dreiteilige Abstelltür
Fest/Kipp-Schiebe/Fest

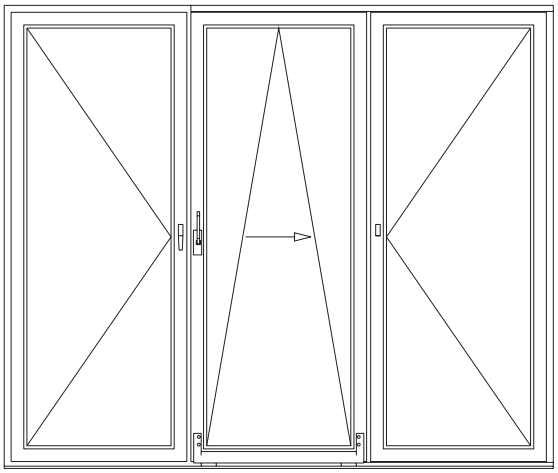

✓ dreiteilige Abstelltür
Dreh/Kipp-Schiebe/Dreh

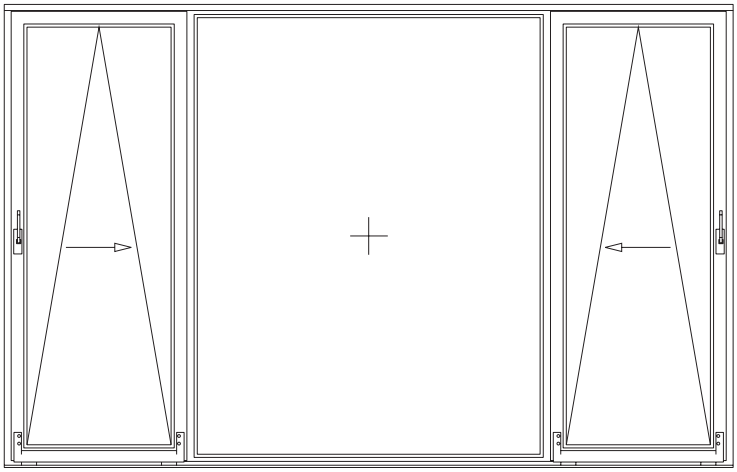

✓ dreiteilige Abstelltür
Kipp-Schiebe/Fest/Kipp-Schiebe

✓ = Öffnungsart ist mit System SOFTLINE 82 herstellbar

✗ = Öffnungsart ist nicht mit System SOFTLINE 82 herstellbar

♦ = Öffnungsart ist nicht mit Aluminium-Vorsatzblende oder SPECTRAL herstellbar

1

Typ 2.2

Falt-Schiebetüren und -fenster (FST)

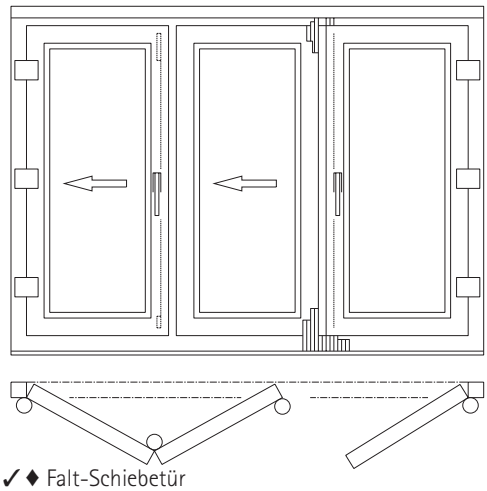

✓♦ Falt-Schiebetür
Schema 321

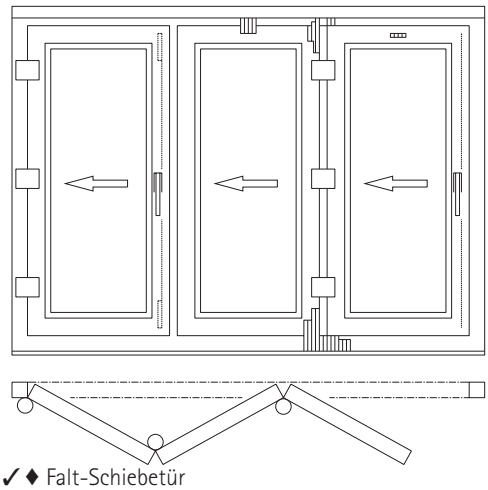

✓♦ Falt-Schiebetür
Schema 330

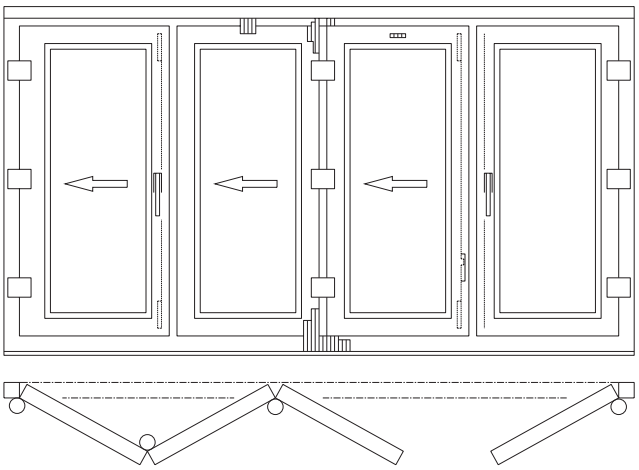

✓♦ Falt-Schiebetür
Schema 431

Weitere Schemata des Types 2.2 sind möglich.

Typ 2.3

Schwingfenster

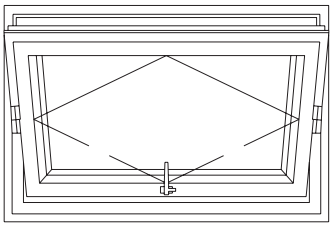

✓♦ Schwingfenster

✓= Öffnungsart ist mit System SOFTLINE 82 herstellbar

✗= Öffnungsart ist nicht mit System SOFTLINE 82 herstellbar
♦= Öffnungsart ist nicht mit Aluminium-Vorsatzblende oder SPECTRAL herstellbar

© VEKA AG

Typ 2.4

Sonderkonstruktionen

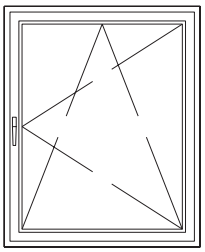

✓ Dreh-Kippfenster außen öffnend

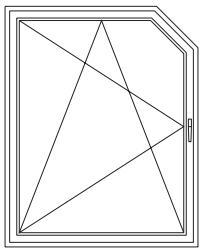

✓ Dreh-Kippfenster mit Schräge

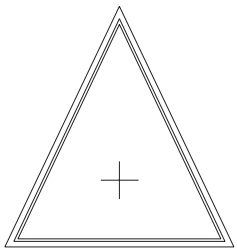

✓ Giebelfenster-Fest

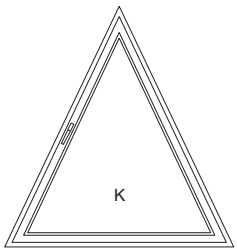

✓ Giebelfenster-Kipp

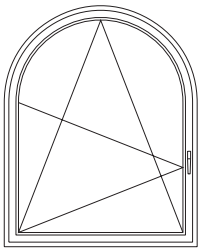

✓ ♦ Rundbogenfenster Dreh-Kipp

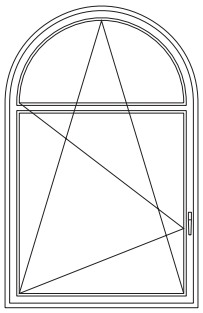

✓ ♦ Rundbogenfenster Dreh-Kipp mit Sprosse

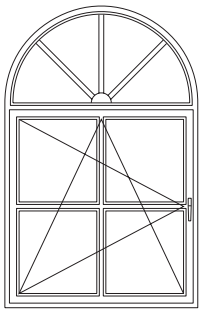

✓ ♦ Rundbogenfenster Dreh-Kipp mit Sprossen/Fest-Oberlicht

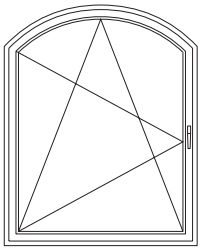

✓ ♦ Stichbogenfenster Dreh-Kipp

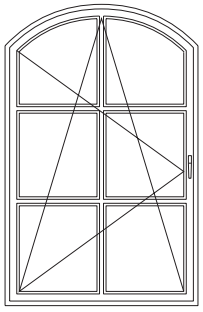

✓ ♦ Stichbogenfenster Dreh-Kipp mit Sprossen

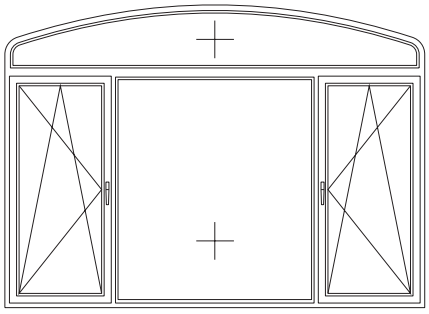

✓ ♦ Korbbogenfenster Dreh-Kipp/Fest/Dreh-Kipp

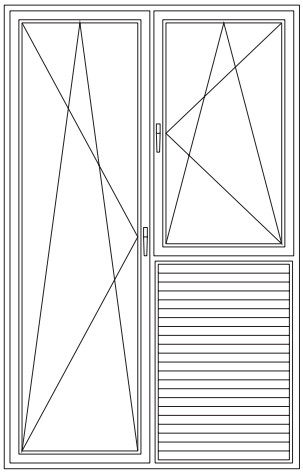

✓ Bockfenster, Dreh-Kipptür und Dreh-Kippfenster mit Brüstung

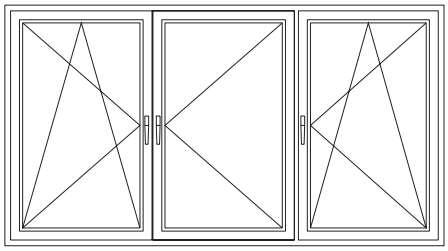

✓ „Schweizer Stulpfenster" Dreh-Kipp/Dreh/Dreh-Kipp

✓ = Öffnungsart ist mit System SOFTLINE 82 herstellbar

✗ = Öffnungsart ist nicht mit System SOFTLINE 82 herstellbar

♦ = Öffnungsart ist nicht mit Aluminium-Vorsatzblende oder SPECTRAL herstellbar

Typ 2.4

Sonderkonstruktionen

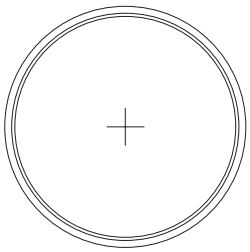

✓♦ Rundfenster
Fest im Rahmen

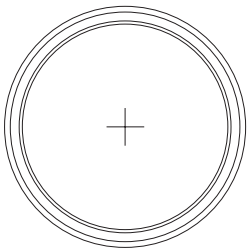

✓♦ Rundfenster
Fest im Flügel

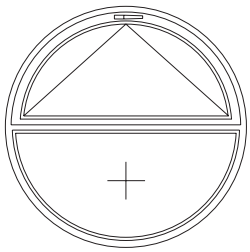

✓♦ Rundfenster
Kipp/Fest im Rahmen

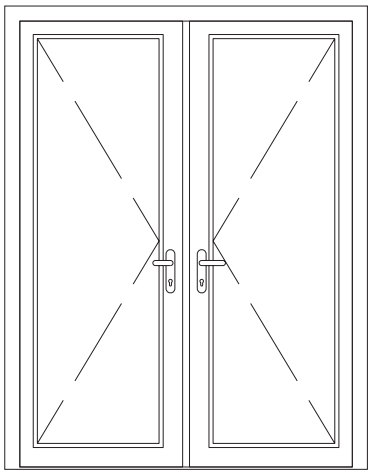

✓ Haustür 2-flg.
außen öffnend

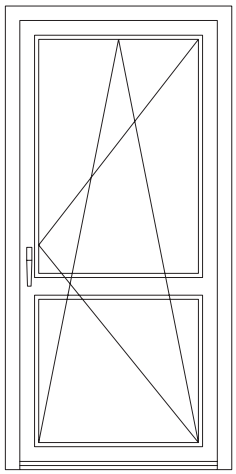

✓ Barrierefreie Tür
Dreh-Kipp

Weitere Sonderkonstruktionen des Types 2.4 sind:

- Schwellenlose Türkonstruktionen, barrierefreie Elemente
- Verbundfenster, Kastenfenster
- Rauten- und Trapezfenster
- Vertikalschiebefenster
- Lamellenfenster
- Wendefenster
- usw.

✓= Öffnungsart ist mit System SOFTLINE 82 herstellbar
✗= Öffnungsart ist nicht mit System SOFTLINE 82 herstellbar
♦= Öffnungsart ist nicht mit Aluminium-Vorsatzblende oder SPECTRAL herstellbar

© VEKA AG

Typ 3.1

Haustüren, innen öffnend

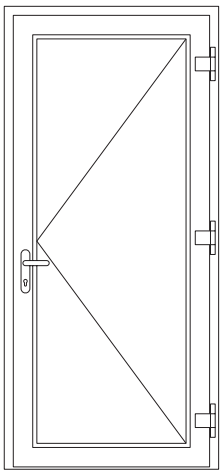

✓ Haustür 1-flg.
innen öffnend

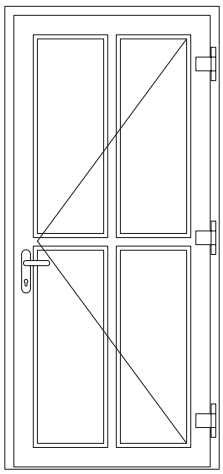

✓ Haustür 1-flg. innen
öffnend mit Sprossen

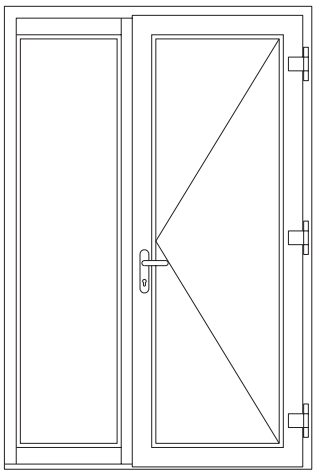

✓ Haustür 2-tlg. innen öffnend
mit festem Seitenteil

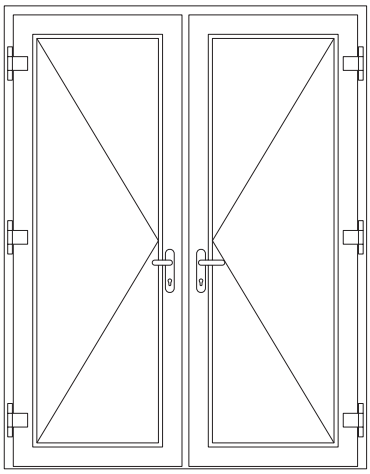

✓ Haustür 2-flg.
innen öffnend

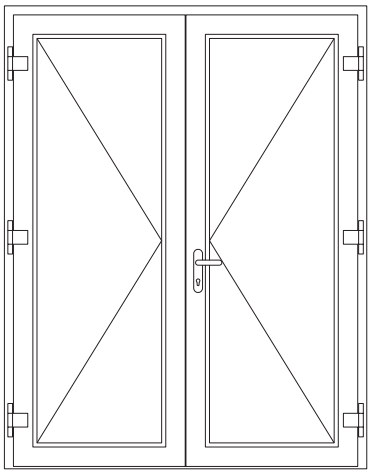

✓ Haustür 2-flg. Stulp
innen öffnend

✓ = Öffnungsart ist mit System SOFTLINE 82 herstellbar

✗ = Öffnungsart ist nicht mit System SOFTLINE 82 herstellbar
♦ = Öffnungsart ist nicht mit Aluminium-Vorsatzblende oder SPECTRAL herstellbar

© VEKA AG

1

Typ 3.2

Hebe-Schiebetüren (HST)

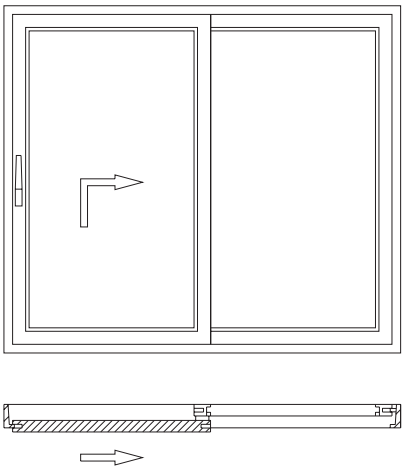

✓ Schema: A

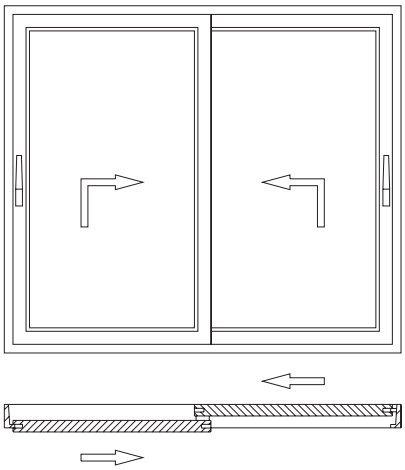

✓ Schema: D

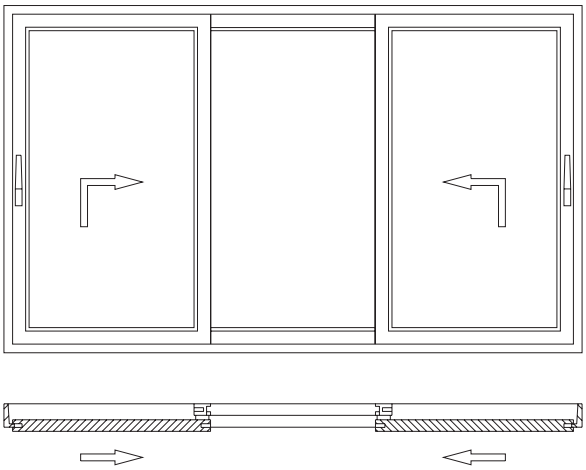

✓ Schema: K

✓ = Öffnungsart ist mit System SOFTLINE 82 herstellbar

✗ = Öffnungsart ist nicht mit System SOFTLINE 82 herstellbar

♦ = Öffnungsart ist nicht mit Aluminium-Vorsatzblende oder SPECTRAL herstellbar

© VEKA AG

Typ 3.2

Hebe-Schiebetüren (HST)

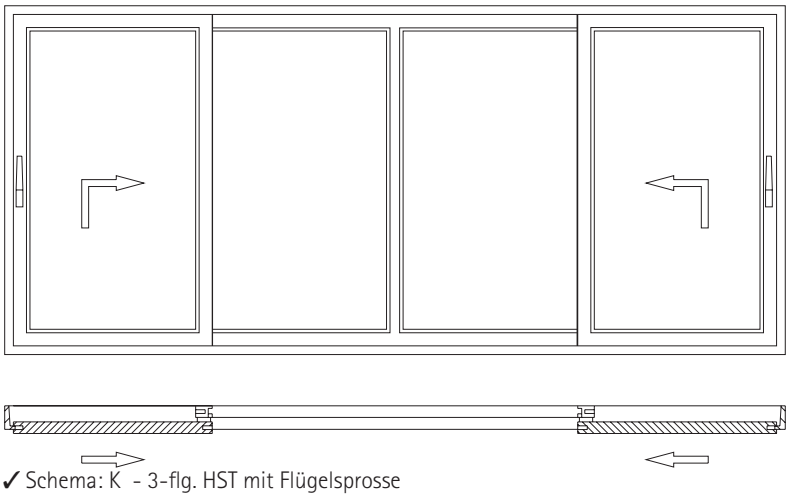

✓ Schema: K - 3-flg. HST mit Flügelsprosse

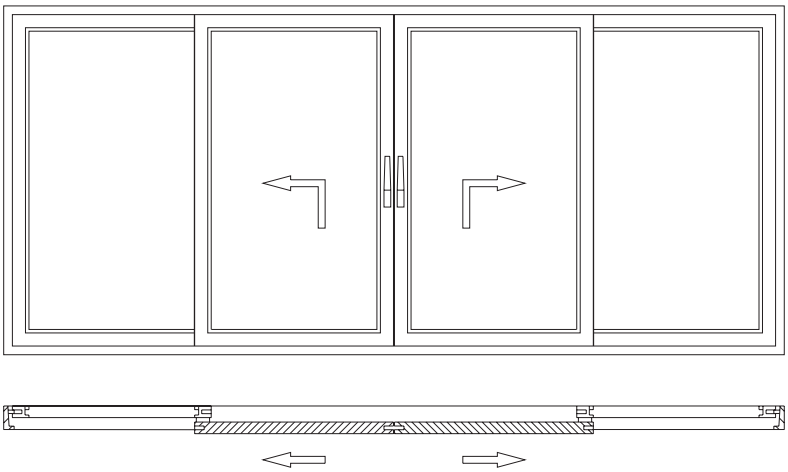

✓ Schema: C

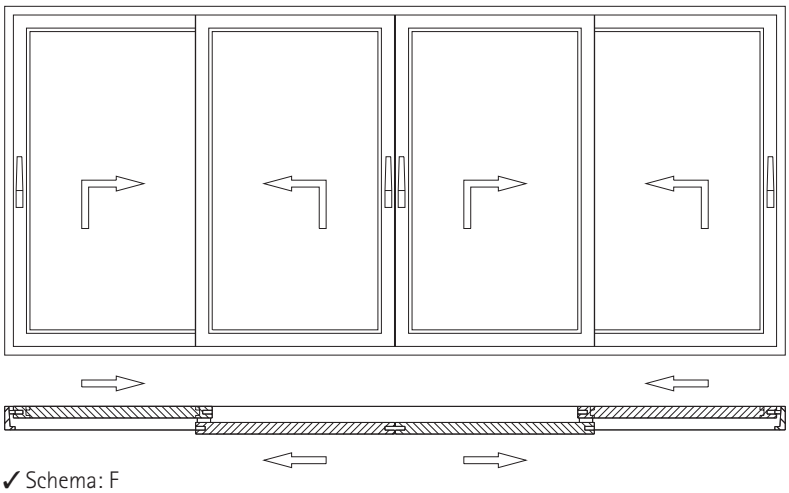

✓ Schema: F

✓ = Öffnungsart ist mit System SOFTLINE 82 herstellbar

✗ = Öffnungsart ist nicht mit System SOFTLINE 82 herstellbar

♦ = Öffnungsart ist nicht mit Aluminium-Vorsatzblende oder SPECTRAL herstellbar

© VEKA AG

1

Typ 3.3

Schiebetüren (ST), Schiebefenster

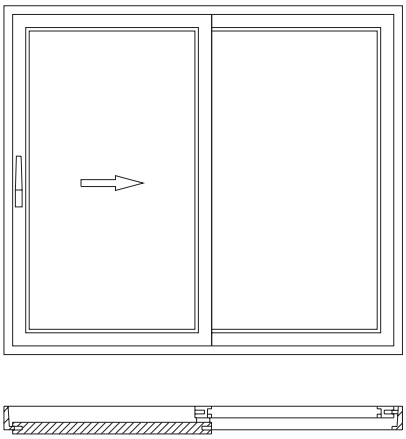

✗ Schema: A

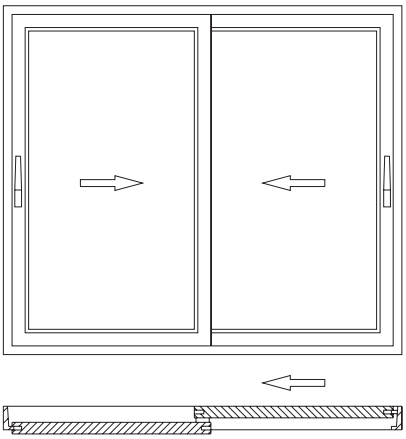

✗ Schema: D

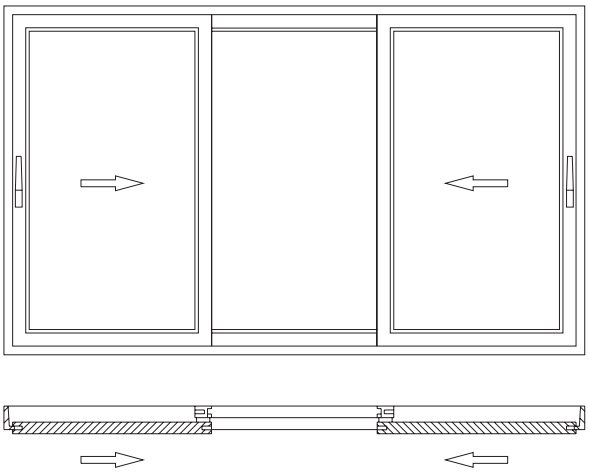

✗ Schema: K

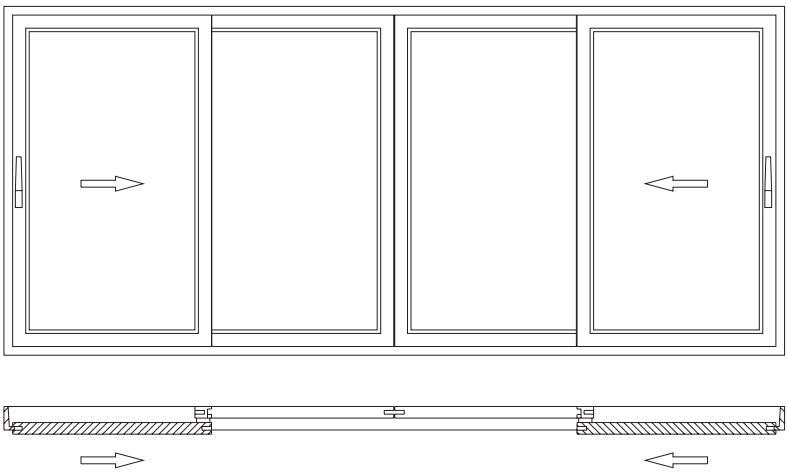

✗ Schema: 2 x A

✓ = *Öffnungsart ist mit System SOFTLINE 82 herstellbar*

✗ = *Öffnungsart ist nicht mit System SOFTLINE 82 herstellbar*

♦ = *Öffnungsart ist nicht mit Aluminium-Vorsatzblende oder SPECTRAL herstellbar*

© VEKA AG

Typ 3.3

Schiebetüren (ST), Schiebefenster

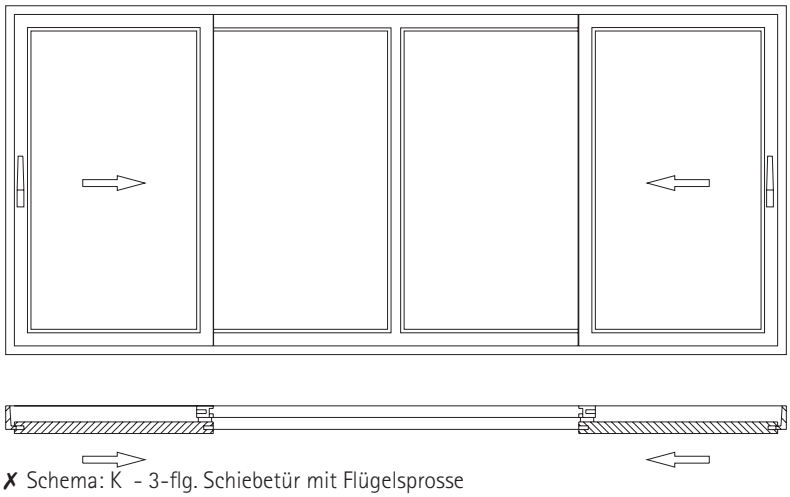

✗ Schema: K - 3-flg. Schiebetür mit Flügelsprosse

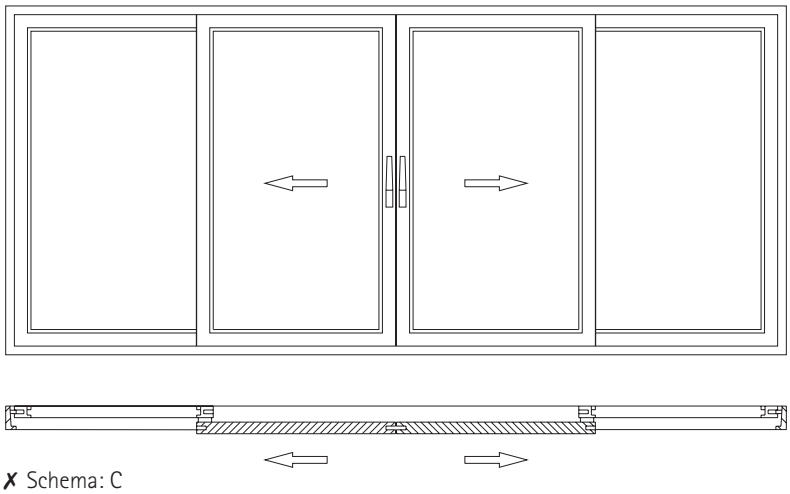

✗ Schema: C

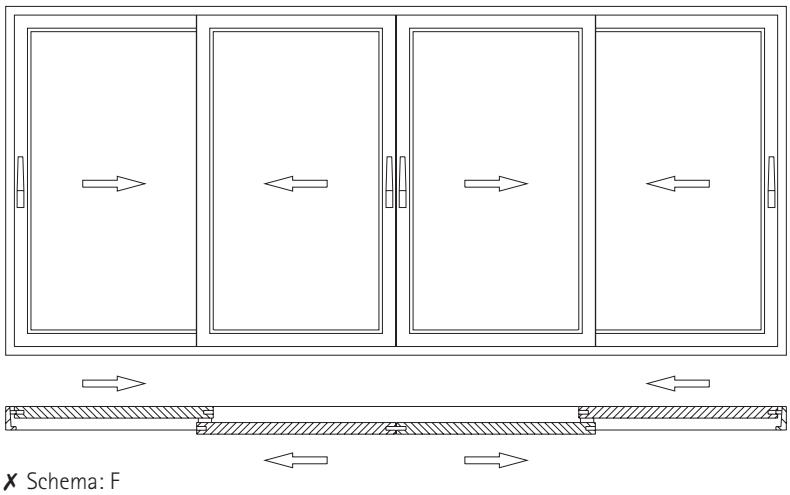

✗ Schema: F

✓= Öffnungsart ist mit System SOFTLINE 82 herstellbar

✗= Öffnungsart ist nicht mit System SOFTLINE 82 herstellbar
♦= Öffnungsart ist nicht mit Aluminium-Vorsatzblende oder SPECTRAL herstellbar

Technische Änderungen vorbehalten
Stand 01/2024 © VEKA AG -061b_00

Profilübersicht

Artikelliste ---------- 2.2
Hauptprofile ---------- 2.30
- Blendrahmen ---------- 2.30
- T-Profile ---------- 2.42
- Stulpprofile ---------- 2.48
- Flügel ---------- 2.54
- Haustürflügel ---------- 2.62
- Aufbauprofile ---------- 2.66
- Glasleisten ---------- 2.68
- Bodenschwelle, Haustür innen/außen öffnend ---------- 2.78
- Bodenschwelle, Haustür außen öffnend ---------- 2.84

Nebenprofile ---------- 2.86
- Aluminium-Trittschutze ---------- 2.86
- Balkonanschlussprofile ---------- 2.87
- Verbreiterungen ---------- 2.90
- Fensterbankanschlussprofile ---------- 2.94
- Zargenprofile ---------- 2.98
- Systemkopplung ---------- 2.102
- Kopplungen ---------- 2.107
- Abdeckwinkel ---------- 2.116
- Abdeckprofile ---------- 2.119
- Wetterschenkel ---------- 2.126
- Anschlussprofile ---------- 2.128
- Brüstungsprofile ---------- 2.129
- Glassprossen ---------- 2.130
- Zierprofile ---------- 2.131

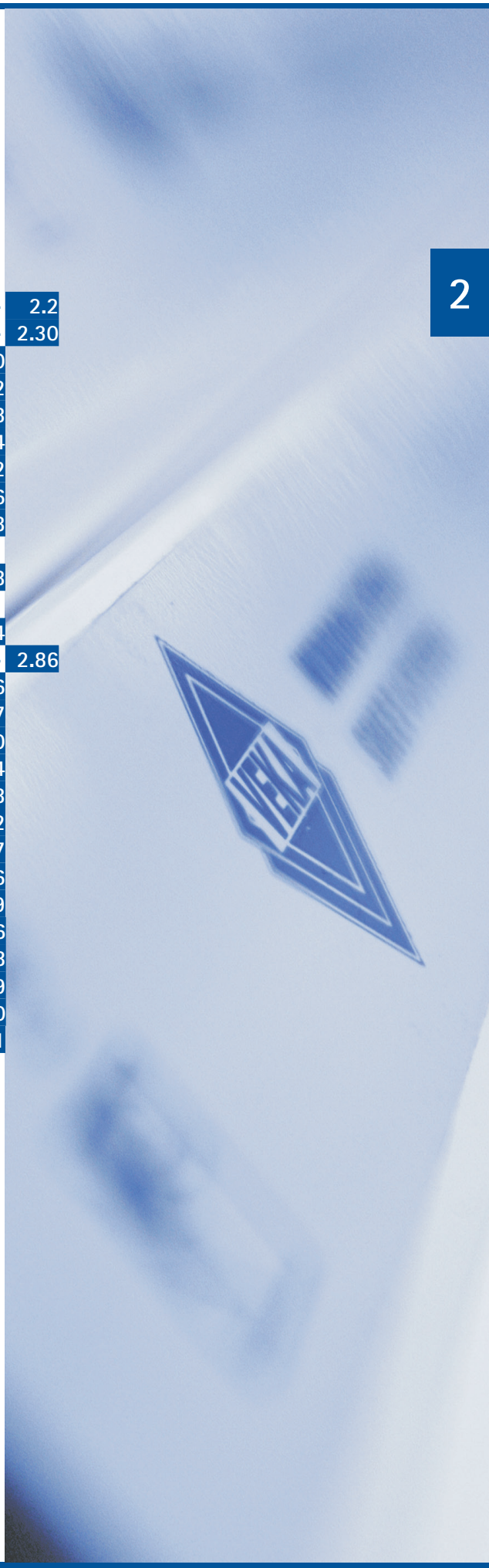

VEKA Farbprogramm

Aktuell beinhaltet die VEKA Farbpalette über 50 Farben. Dabei garantiert ein spezielles Herstellungsverfahren gleichmäßige Farben und Strukturen. Alle Oberflächen sind witterungsbeständig, umweltresistent und pflegeleicht.

Info

In der Profilübersicht ist die lieferbare VEKA Produktpalette abgebildet.

Die VEKA Dekormatrix und das VEKA Online-Bestellportal enthalten weitere Produktinformationen:

- Farben, Standardfolien, Sonderfolien
- Trägermaterialfarben
- Dichtungen, Dichtungsfarben
- Lieferzeiten
- Verpackungseinheiten pro Bund und Palette

Legende für Ausführungen

	Symbol	Bedeutung	Erläuterung
PVC-Profile	○	ohne Folie	▪ VEKA Artikel ohne Folie; Profilfarbe ist weiß bzw. nach Angabe ▪ nicht definierte Farben sind mit „Farbe n.d." gekennzeichnet
	●	mit/beidseitig Folie	▪ VEKA Artikel foliert bzw. beidseitig foliert ▪ VEKA Dekormatrix und Bestellportal informieren bzgl. Standard- oder Sonderfoliensortiment ▪ in Bezug auf die montierte Situation sind die Außen- und Innensichtflächen der geschlossenen Elemente foliert
	◖	einseitig Folie	▪ VEKA Artikel nur einseitig foliert ▪ VEKA Dekormatrix und Bestellportal informieren bzgl. Standard- oder Sonderfoliensortiment ▪ in Bezug auf die montierte Situation sind die Außensichtflächen der geschlossenen Elemente foliert
Aluminium-Profile	□	Aluminium roh	▪ Artikel ohne Beschichtung
	⊡	eloxiert n.A.	▪ Artikel mit Eloxalbeschichtung nach Angabe ▪ Angaben zur Farbe stehen in Artikelliste bzw. Detailinformation
	▣	kunststoffpulverbeschichtet n.A.	▪ Artikel mit Kunststoffpulverbeschichtung nach Angabe ▪ Angaben zur Farbe stehen in Artikelliste bzw. Detailinformation

Die Verlaufslinie der Folienkaschierung ist in den Grafiken ab Seite 2.30 abgebildet.

Info

VEKA PVC-Profilfarben/Trägermaterial

weiß	=	RAL Sonderton 9106/RAL ähnlich 9016
cremeweiß	=	RAL Sonderton 9001
lichtgrau	=	RAL ähnlich 7035
grau	=	RAL ähnlich 7015
schwarz	=	RAL ähnlich 9011
braun	=	RAL Sonderton 8077
caramel	=	RAL ähnlich 8023

Aluminium-Farben eloxiert

silber E6/EV1	=	RAL ähnlich 9006
dunkelbronze E6/C34	=	--
schwarz E6/C35	=	--

Aluminium-Farben kunststoffpulverbeschichtet

weiß	=	RAL Sonderton 9106
schwarz	=	RAL 9005
anthrazitgrau	=	RAL 7016
braun	=	RAL 8077
ockerbraun	=	RAL 8001

PVC-Profile: ○ = *ohne Folie* ● = *mit/beidseitig Folie* ◖ = *einseitig Folie*
Aluminium-Profile: □ = *Aluminium roh* ⊡ = *eloxiert n.A.* ▣ = *kunststoffpulverbeschichtet n.A.*

© VEKA AG

Art.-Nr.	Abbildung	Höhe x Breite/Einsatzbereich	Ausführung	m/Stange	Seite
101.290		Blendrahmen 73 x 82 mm SOFTLINE 82 MD	○ ● ◖	6,50	2.30
101.291		Blendrahmen 83 x 82 mm SOFTLINE 82 MD	○ ● ◖	6,50	2.31
101.292	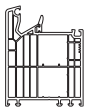	Blendrahmen 106 x 82 mm SOFTLINE 82 MD	○ ● ◖	6,50	2.32
101.293		Blendrahmen 73 x 82 mm SOFTLINE 82 AD	○ ● ◖	6,50	2.39
101.294		Blendrahmen 83 x 82 mm SOFTLINE 82 AD	○ ● ◖	6,50	2.40
101.295		Blendrahmen 73 x 82 mm SOFTLINE 82 MD	○ ● ◖	6,50	2.33
101.296	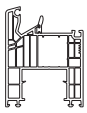	Blendrahmen 106 x 82 mm SOFTLINE 82 MD	○ ● ◖	6,50	2.35
101.297	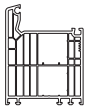	Blendrahmen 106 x 82 mm SOFTLINE 82 AD	○ ● ◖	6,50	2.41
101.300		Blendrahmen 89 x 82 mm SOFTLINE 82 MD	○ ● ◖	6,50	2.36
101.301	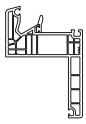	Blendrahmen 119 x 82 mm SOFTLINE 82 MD	○ ● ◖	6,50	2.37
101.344		Blendrahmen 93 x 82 mm SOFTLINE 82 MD	○ ● ◖	6,50	2.34

2

PVC-Profile: ○ = *ohne Folie* ● = *mit/beidseitig Folie* ◖ = *einseitig Folie*
Aluminium-Profile: □ = *Aluminium roh* ⊡ = *eloxiert n.A.* ▣ = *kunststoffpulverbeschichtet n.A.*

Art.-Nr.	Abbildung	Höhe x Breite/Einsatzbereich	Ausführung	m/Stange	Seite
102.308		Stulpprofil 42 x 30,7 mm SOFTLINE 82 AD/MD	○ ●	6,00	2.49
102.310	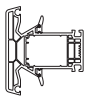	T-Profil 94 x 82 mm SOFTLINE 82 MD	○ ● ◖	6,50	2.42
102.311	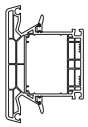	T-Profil 124 x 82 mm SOFTLINE 82 MD	○ ● ◖	6,50	2.43
102.312		T-Profil 94 x 82 mm SOFTLINE 82 AD	○ ● ◖	6,50	2.45
102.313		Stulpprofil 40 x 37,7 mm SOFTLINE 82 AD/MD	○ ●	6,50	2.48
102.314	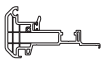	Stulpprofil 54 x 80 mm SOFTLINE 82 AD/MD	○ ● ◖	6,50	2.50
102.315		T-Profil 72 x 82 mm SOFTLINE 82 AD	○ ● ◖	6,50	2.44
102.316		Stulpprofil 74 x 80 mm SOFTLINE 82 AD/MD	○ ● ◖	6,50	2.51
102.317	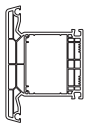	T-Profil 124 x 82 mm SOFTLINE 82 AD	○ ● ◖	6,50	2.46
102.318		Stulpprofil 74 x 80 mm SOFTLINE 82 AD/MD	○ ● ◖	6,50	2.52

PVC-Profile: ○ = *ohne Folie* ● = *mit/beidseitig Folie* ◖ = *einseitig Folie*
Aluminium-Profile: □ = *Aluminium roh* ⊡ = *eloxiert n.A.* ▣ = *kunststoffpulverbeschichtet n.A.*

Technische Änderungen vorbehalten
Stand 01/2024 © VEKA AG -061b_00

Art.-Nr.	Abbildung	Höhe x Breite/Einsatzbereich	Ausführung	m/Stange	Seite
103.340		Flügel 74 x 82 mm SOFTLINE 82 AD/MD	○ ● ◖	6,50	2.54
103.341		Flügel 84 x 82 mm SOFTLINE 82 AD/MD	○ ● ◖	6,50	2.56
103.343		Stulpflügel 54 x 82 mm SOFTLINE 82 AD/MD	○ ● ◖	6,50	2.55
103.344		Aufbauprofil 76 x 82 mm SOFTLINE 82 AD/MD	○ ● ◖	6,50	2.66
103.347		Flügel 84 x 91 mm SOFTLINE 82 AD/MD	○ ● ◖	6,50	2.58
103.349	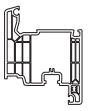	Flügel 104 x 82 mm SOFTLINE 82 AD/MD ▪ für Glasverklebung	○ ● ◖	6,50	1.12
103.351		Flügel 67 x 82 mm SOFTLINE 82 AD/MD ▪ für Glasverklebung	○ ● ◖	6,50	1.13
103.352		Stulpflügel 47 x 82 mm SOFTLINE 82 AD/MD ▪ für Glasverklebung	○ ● ◖	6,50	1.13
103.358		Stulpflügel 64 x 82 mm SOFTLINE 82 AD/MD	○ ● ◖	6,50	2.57
103.402		Flügel 79 x 82 mm SOFTLINE 82 AD/MD ▪ für Glaskanten- und Falzgrundverklebung	○ ● ◖	6,50	1.12
103.445	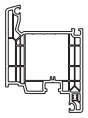	Flügel 114 x 82 mm SOFTLINE 82 AD/MD	○ ● ◖	6,50	2.60
103.446	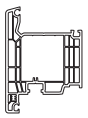	Flügel 114 x 82 mm SOFTLINE 82 AD/MD ▪ außen öffnend	○ ● ◖	6,50	2.61

PVC-Profile: ○ = *ohne Folie* ● = *mit/beidseitig Folie* ◖ = *einseitig Folie*
Aluminium-Profile: □ = *Aluminium roh* ⊡ = *eloxiert n.A.* ▣ = *kunststoffpulverbeschichtet n.A.*

Art.-Nr.	Abbildung	Höhe x Breite/Einsatzbereich	Ausführung	m/Stange	Seite
104.003		Trittschutz 17,5 x 82 mm	☐ ⊡ silber	6,50	2.86
104.004		Trittschutz 17,5 x 50 mm	☐ ⊡ silber	6,50	2.86
104.005		Trittschutz 17,5 x 71 mm	☐ ⊡ silber	6,50	2.86
104.209		Haltewinkel 20 x 11 mm ▪ für Einbruchhemmung	☐	6,50	2.75
104.266		Aluminium-Vorsatzblende 4,8 x 48 mm ▪ Verbreiterung	☐	6,50	6.71
104.277		Trittschutz 30 x 18,4 mm SOFTLINE 82 AD/MD	⊡ silber	6,50	2.86
104.342		Abdeckprofil klein 8 x 45 mm Systemkopplung	☐	6,50	2.102
104.343		Aluminium-Vorsatzblende 47,1 x 28,3 mm Systemkopplung	☐	6,50	2.105
104.350		Aluminium-Vorsatzblende 21,2 x 76,5 mm SOFTLINE 82 AD/MD ▪ für 101.290, 101.293, 101.295	☐	6,50	6.64
104.351	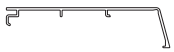	Aluminium-Vorsatzblende 21,2 x 86,5 mm SOFTLINE 82 AD/MD ▪ für 101.291, 101.294	☐	6,50	6.64
104.352		Aluminium-Vorsatzblende 21,1 x 98 mm SOFTLINE 82 AD/MD ▪ für 102.310, 102.312	☐	6,50	6.66
104.353	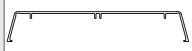	Aluminium-Vorsatzblende 21,1 x 128 mm SOFTLINE 82 AD/MD ▪ für 102.311, 102.317	☐	6,50	6.66
104.354		Aluminium-Vorsatzblende 19,8 x 46,7 mm SOFTLINE 82 AD/MD ▪ für 102.313	☐	6,50	6.67
104.355		Aluminium-Vorsatzblende 19,8 x 60,7 mm SOFTLINE 82 AD/MD ▪ für 102.314	☐	6,50	6.68
104.356		Aluminium-Vorsatzblende 18,2 x 76 mm SOFTLINE 82 AD ▪ für 102.315, Flügelsprosse	☐	6,50	6.66
104.357		Aluminium-Vorsatzblende 19,8 x 80,7 mm SOFTLINE 82 AD/MD ▪ für 102.316, 102.318	☐	6,50	6.68
104.358		Aluminium-Vorsatzblende 18,3 x 50,5 mm SOFTLINE 82 AD/MD ▪ für 103.340, 103.343	☐	6,50	6.69
104.359		Aluminium-Vorsatzblende 18,3 x 60,5 mm SOFTLINE 82 AD/MD ▪ für 103.341, 103.358	☐	6,50	6.69
104.360		Aluminium-Vorsatzblende 18,2 x 55,3 mm SOFTLINE 82 AD/MD ▪ für 103.344	☐	6,50	6.70

PVC-Profile: ○ = *ohne Folie* ● = *mit/beidseitig Folie* ◖ = *einseitig Folie*
Aluminium-Profile: ☐ = *Aluminium roh* ⊡ = *eloxiert n.A.* ▣ = *kunststoffpulverbeschichtet n.A.*

Technische Änderungen vorbehalten
Stand 01/2024 © VEKA AG -061b_00

Art.-Nr.	Abbildung	Höhe x Breite/Einsatzbereich	Ausführung	m/Stange	Seite
104.361		Aluminium-Vorsatzblende 18,3 x 90,5 mm SOFTLINE 82 AD/MD ▪ für 103.445	☐	6,50	6.69
104.362		Aluminium-Vorsatzblende 18,3 x 101,5 mm SOFTLINE 82 AD/MD ▪ für 105.380	☐	6,50	6.69
104.363		Aluminium-Vorsatzblende 18,2 x 96,3 mm SOFTLINE 82 AD/MD ▪ für 105.382	☐	6,50	6.70
104.365		Aluminium-Vorsatzblende 18,2 x 98 mm SOFTLINE 82 AD ▪ für 102.312, Flügelsprosse	☐	6,50	6.67
104.366		Aluminium-Vorsatzblende 21,2 x 43,9 mm SOFTLINE 82 MD ▪ für 101.295, 101.296, 111.052	☐	6,50	6.64
104.367		Aluminium-Vorsatzblende 21,2 x 109,5 mm SOFTLINE 82 AD/MD ▪ für 101.292, 101.296, 101.297	☐	6,50	6.65
104.369		Aluminium-Vorsatzblende 21,1 x 58 mm SOFTLINE 82 MD ▪ für 101.300, 101.301	☐	6,50	6.65
104.378		Aluminium-Vorsatzblende 18,2 x 128,8 mm SOFTLINE 82 AD ▪ für 105.381	☐	6,50	6.70
104.379		Aluminium-Vorsatzblende 7,4 x 59 mm SOFTLINE 82 AD ▪ für 101.294	☐	6,50	6.64
104.386		Trittschutz 21,1 x 103 mm	☐ ⊡ silber	6,50	2.86
104.428.2		Deckel 8 x 48,5 mm für Bodenschwelle 104.460 ▪ für Haustür, Nebeneingangstür	○ lichtgrau ○ schwarz	6,50	2.79
104.428.3		Deckel 8 x 36 mm für 104.460 ▪ für Dreh-Kipptür	○ lichtgrau ○ schwarz	6,50	2.79
104.449		Aufbauprofil 19 x 55,3 mm ▪ für Festteil mit Flügel	○ lichtgrau ○ schwarz	6,50	2.81
104.460		Bodenschwelle 20 x 82 mm SOFTLINE 82 AD/MD ▪ für Haustür, Nebeneingangstür, Dreh-Kipptür	⊡ silber ○ lichtgrau	6,50	2.78
			⊡ silber ○ schwarz	6,50	
104.461		Abdeckprofil 30 x 22,3 mm SOFTLINE 82 AD/MD ▪ für Festteil	⊡ silber ▣ weiß ▣ schwarz	6,50	2.81
104.462		Wetterschenkel 11,7 x 26 mm SOFTLINE 82 AD ▪ für 103.446, 105.381, 105.383	☐	6,50	2.81
104.464		Wetterschenkel 4,5 x 57,9 mm ▪ für 104.460	⊡ silber	6,50	2.79

PVC-Profile: ○ = *ohne Folie* ● = *mit/beidseitig Folie* ◖ = *einseitig Folie*
Aluminium-Profile: ☐ = *Aluminium roh* ⊡ = *eloxiert n.A.* ▣ = *kunststoffpulverbeschichtet n.A.*

Art.-Nr.	Abbildung	Höhe x Breite/Einsatzbereich	Ausführung	m/Stange	Seite
104.470		Glasleiste 25 x 15,5 mm	▣ weiß ●	6,50	PB
104.518		Aluminium-Vorsatzblende 18,3 x 55,5 mm SOFTLINE 82 AD/MD ▪ für 103.402, Glasverklebung	□	6,50	1.12
104.519		Aluminium-Vorsatzblende 18,3 x 80,5 mm SOFTLINE 82 AD/MD ▪ für 103.349, Glasverklebung	□	6,50	1.12
104.524		Aufbauprofil 14,7 x 45,5 mm SOFTLINE 82 AD ▪ für 104.460 ▪ für Türen außen öffnend	⊡ silber	6,50	2.85
104.525	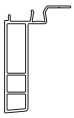	Fensterbankanschluss 49 x 12,4 mm	□	6,50	6.71
104.526		Abdeckprofil 9 x 36 mm	□	6,50	6.71
104.527		Aluminium-Vorsatzblende 18,3 x 43,5 mm SOFTLINE 82 AD/MD ▪ für 103.351, 103.352, Glasverklebung	□	6,50	1.13
104.528	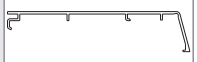	Aluminium-Vorsatzblende 21,2 x 96,5 mm SOFTLINE 82 MD ▪ für 101.344	□	6,50	6.65
104.531		Wetterschenkel 15 x 44 mm SOFTLINE 82 ▪ für Haustür, Nebeneingangstür, Dreh-Kipptür	⊡ silber ▣ weiß ▣ schwarz	6,50	2.82
104.548		Aluminium-Vorsatzblende 4,8 x 103 mm ▪ für Verbreiterung	□	6,50	6.71
104.555		Aluminium-Vorsatzblende 18,3x 78,5 mm ▪ für 116.231	□	6,50	2.109
104.556		Aluminium-Vorsatzblende 10 x 47 mm SOFTLINE 82 AD/MD ▪ für 102.308	□	6,50	6.67

PVC-Profile: ○ = *ohne Folie* ● = *mit/beidseitig Folie* ◖ = *einseitig Folie*
Aluminium-Profile: □ = *Aluminium roh* ⊡ = *eloxiert n.A.* ▣ = *kunststoffpulverbeschichtet n.A.*

Technische Änderungen vorbehalten
Stand 01/2024 © VEKA AG -061b_00

Art.-Nr.	Abbildung	Höhe x Breite/Einsatzbereich	Ausführung	m/Stange	Seite
105.380	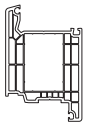	Haustürflügel 125 x 82 mm SOFTLINE 82 AD/MD	○ ● ◖	6,50	2.62
105.381	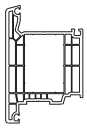	Haustürflügel 125 x 82 mm SOFTLINE 82 AD/MD ▪ außen öffnend	○ ● ◖	6,50	2.63
105.382	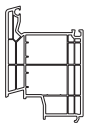	Aufbauprofil 117 x 82 mm SOFTLINE 82 AD/MD ▪ für Haustürflügel	○ ● ◖	6,50	2.67
105.383	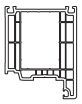	Haustürflügel 100/125 x 82 mm SOFTLINE 82 AD/MD ▪ für flügelüberdeckende Füllungen ▪ innen öffnend	○ ◖	6,50	2.64

2

PVC-Profile: ○ = *ohne Folie* ● = *mit/beidseitig Folie* ◖ = *einseitig Folie*
Aluminium-Profile: □ = *Aluminium roh* ⊡ = *eloxiert n.A.* ▣ = *kunststoffpulverbeschichtet n.A.*

Art.-Nr.	Abbildung	Höhe x Breite/Einsatzbereich	Ausführung	m/Stange	Seite
106.160.2		Verbinder SOFTLINE 82 AD ▪ für T-Profil 94 mm 102.312 ▪ Verbinder für Absturzsicherung	□	50 Stück	2.45
106.160.3		Verbinder SOFTLINE 82 MD ▪ für T-Profil 94 mm 102.310 ▪ Verbinder für Absturzsicherung	□	50 Stück	2.42
106.320		Laschenverbinder SOFTLINE 82 AD ▪ für Blendrahmen ▪ für Türen außen öffnend	lichtgrau	10 Paar	2.85
106.330		Dichtplatte ▪ für 104.428.2, 104.428.3	anthrazit	50 Paar	2.79
106.360		Laschenverbinder SOFTLINE 82 AD/MD ▪ für Blendrahmen	lichtgrau	10 Paar	2.80
106.361		Falzeckverbinder SOFTLINE 82 AD ▪ für Blendrahmen und T-Profile	silber	25 Paar	2.80
106.364		Falzeckverbinder SOFTLINE 82 MD ▪ für Blendrahmen und T-Profile	silber	25 Paar	2.80
106.370		Verbinder SOFTLINE 82 MD ▪ für T-Profil 94 mm 102.310	silber	50 Stück	2.42
106.370.5		Verbinder SOFTLINE 82 MD ▪ für T-Profil 94 mm 102.310 ▪ Verbinder für Absturzsicherung	silber	50 Stück	2.42
106.372		Dichtstopfen SOFTLINE 82 AD/MD ▪ für T-Profile mit Verstärkungskammer 40 x 30 mm (102.310, 102.312)	schwarz	50 Stück	2.42 2.45
106.373		Dichtstopfen SOFTLINE 82 MD ▪ für T-Profile 102.310, 102.311	silbergrau schwarz	50 Paar	2.42 2.43
106.374		Verbinder SOFTLINE 82 MD ▪ für T-Profil 94 mm 102.310	silber	50 Stück	2.42
106.375		Verbinder SOFTLINE 82 MD ▪ für T-Profil 124 mm 102.311	silber	50 Stück	2.43
106.377		Dichtstopfen SOFTLINE 82 AD/MD ▪ für T-Profil mit Verstärkungskammer 60 x 40 mm (102.311, 102.317)	schwarz	50 Stück	2.43
106.378		Verbinder SOFTLINE 82 MD ▪ für T-Profil 124 mm 102.311	silber	50 Stück	2.43
106.379		Verbinder SOFTLINE 82 AD ▪ für T-Profil 94 mm 102.312	silber	50 Stück	2.45

PVC-Profile: ○ = *ohne Folie* ● = *mit/beidseitig Folie* ◖ = *einseitig Folie*
Aluminium-Profile: □ = *Aluminium roh* ⊡ = *eloxiert n.A.* ▣ = *kunststoffpulverbeschichtet n.A.*

Technische Änderungen vorbehalten
Stand 01/2024 © VEKA AG -061b_00

Art.-Nr.	Abbildung	Höhe x Breite/Einsatzbereich	Ausführung	m/Stange	Seite
106.379.5		für T-Profil 94 mm 102.312 ▪ Verbinder für Absturzsicherung	silber	50 Stück	2.45
106.381		Verbinder SOFTLINE 82 AD ▪ für T-Profil 94 mm 102.312	silber	50 Stück	2.45
106.383		Verbinder SOFTLINE 82 AD ▪ für T-Profil 72 mm 102.315	silber	50 Stück	2.44
106.385		Dichtstopfen ▪ für T-Profil mit Verstärkungskammer 40 x 10 mm (102.315)	schwarz	50 Stück	2.44
106.386		Dichtstopfen Systemkopplung ▪ für 116.210	schwarz	20 Stück	2.102
106.387		Dichtstopfen Systemkopplung ▪ für 116.211	schwarz	20 Stück	2.103
106.388	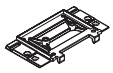	Verbinder SOFTLINE 82 AD ▪ für T-Profil 124 mm 102.317	silber	50 Stück	2.46
106.390		Verbinder SOFTLINE 82 AD ▪ für T-Profil 124 mm 102.317	silber	50 Stück	2.46
106.392		Dichtstopfen Systemkopplung ▪ für 104.342	schwarz	20 Stück	2.102
106.395	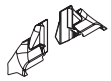	Dichtstopfen SOFTLINE 82 AD ▪ für T-Profile 102.312, 102.317	silbergrau schwarz	50 Paar	2.45 2.46
106.408		Verbinder ▪ für Aufbauprofil 103.344 und 105.382	silber	50 Stück	2.66 2.67
106.434		Dichtkissen (L/R) für 116.231 SOFTLINE 82 AD/MD ▪ mit Bodenschwelle ▪ 82/200 mm	schwarz	10 Paar	2.108
106.436		Dichtkissen (L/R) für 116.231 SOFTLINE 82 AD/MD ▪ mit Balkonanschlussprofil ▪ 82/200 mm	schwarz	10 Paar	2.108
106.438		Dichtkissen (L/R) für 116.231 SOFTLINE 82 AD/MD ▪ bündig ▪ 82/200 mm	schwarz	10 Paar	2.108
106.460		Falzeckverbinder SOFTLINE 82 AD ▪ für Blendrahmen ▪ für Türen außen öffnend	silber	25 Paar	2.85
106.461		Dichtstopfen SOFTLINE 82 AD ▪ für Blendrahmen ▪ für Türen außen öffnend	schwarz	25 Paar	2.85

PVC-Profile: ○ = *ohne Folie* ● = *mit/beidseitig Folie* ◖ = *einseitig Folie*
Aluminium-Profile: □ = *Aluminium roh* ⊡ = *eloxiert n.A.* ▣ = *kunststoffpulverbeschichtet n.A.*

Art.-Nr.	Abbildung	Höhe x Breite/Einsatzbereich	Ausführung	m/Stange	Seite
107.208		Glasleiste 21 x 6,0 mm	○ ●	6,50	2.111
107.260		Glasleiste 25 x 7,5 mm	○ ●	6,50	2.71
107.261		Glasleiste 25 x 9,5 mm	○ ●	6,50	2.70
107.262		Glasleiste 25 x 11,5 mm	○ ●	6,50	2.70
107.263		Glasleiste 25 x 13,5 mm	○ ●	6,50	2.70
107.264		Glasleiste 25 x 15,5 mm	○ ●	6,50	2.70
107.265		Glasleiste 25 x 17,5 mm	○ ●	6,50	2.70
107.266		Glasleiste 25 x 19,5 mm	○ ●	6,50	2.69
107.267		Glasleiste 25 x 21,5 mm	○ ●	6,50	2.69
107.268		Glasleiste 25 x 23,5 mm	○ ●	6,50	2.69
107.269		Glasleiste 25 x 27,5 mm	○ ●	6,50	2.68
107.270		Glasleiste 25 x 31,5 mm	○ ●	6,50	2.68
107.271		Glasleiste 25 x 35,5 mm	○ ●	6,50	2.68
107.272		Glasleiste 25 x 33,5 mm	○ ●	6,50	2.68
107.273		Glasleiste 25 x 29,5 mm	○ ●	6,50	2.68
107.274		Glasleiste 25 x 25,5 mm	○ ●	6,50	2.69
107.277		Glasleiste 25 x 19 mm	○ ●	6,50	2.69
107.278		Glasleiste 25 x 7,5 mm	○ ●	6,50	2.71
107.290		Glasleiste 25 x 10 mm ▪ mit Dichtung Spaltmaß 2,0-3,0 mm	○ ●	6,50	2.75
107.291		Glasleiste 25 x 10 mm ▪ mit Dichtung Spaltmaß 4,0-5,0 mm	○ ●	6,50	2.75
107.292		Glasleiste 25 x 14 mm ▪ mit Dichtung Spaltmaß 2,0-3,0 mm	○ ●	6,50	2.74

PVC-Profile: ○ = *ohne Folie* ● = *mit/beidseitig Folie* ◖ = *einseitig Folie*
Aluminium-Profile: □ = *Aluminium roh* ⊡ = *eloxiert n.A.* ▣ = *kunststoffpulverbeschichtet n.A.*

Technische Änderungen vorbehalten
Stand 01/2024 © VEKA AG -061b_00

Art.-Nr.	Abbildung	Höhe x Breite/Einsatzbereich	Ausführung	m/Stange	Seite
107.293		Glasleiste 25 x 14 mm ▪ mit Dichtung Spaltmaß 4,0-5,0 mm	○ ●	6,50	2.74
107.294		Glasleiste 25 x 18 mm ▪ mit Dichtung Spaltmaß 2,0-3,0 mm	○ ●	6,50	2.74
107.295		Glasleiste 25 x 18 mm ▪ mit Dichtung Spaltmaß 4,0-5,0 mm	○ ●	6,50	2.74
107.296		Glasleiste 25 x 22 mm ▪ mit Dichtung Spaltmaß 2,0-3,0 mm	○ ●	6,50	2.73
107.297		Glasleiste 25 x 22 mm ▪ mit Dichtung Spaltmaß 4,0-5,0 mm	○ ●	6,50	2.73
107.298		Glasleiste 25 x 26 mm ▪ mit Dichtung Spaltmaß 2,0-3,0 mm	○ ●	6,50	2.73
107.299		Glasleiste 25 x 26 mm ▪ mit Dichtung Spaltmaß 4,0-5,0 mm	○ ●	6,50	2.73
107.300		Glasleiste 25 x 30 mm ▪ mit Dichtung Spaltmaß 2,0-3,0 mm	○ ●	6,50	2.72
107.301		Glasleiste 25 x 30 mm ▪ mit Dichtung Spaltmaß 4,0-5,0 mm	○ ●	6,50	2.72
107.302		Glasleiste 25 x 34 mm ▪ mit Dichtung Spaltmaß 2,0-3,0 mm	○ ●	6,50	2.72
107.303		Glasleiste 25 x 34 mm ▪ mit Dichtung Spaltmaß 4,0-5,0 mm	○ ●	6,50	2.72
107.620		Glasleiste 25 x 42 mm	▣ weiß ●	6,50	2.76
107.622		Glasleiste 25 x 38 mm	▣ weiß ●	6,50	2.76
107.624		Glasleiste 25 x 34 mm	▣ weiß ●	6,50	2.76
107.626		Glasleiste 25 x 30 mm	▣ weiß ●	6,50	2.76
107.628		Glasleiste 25 x 26 mm	▣ weiß ●	6,50	2.76
107.630		Glasleiste 25 x 22 mm	▣ weiß ●	6,50	2.77
107.632		Glasleiste 25 x 18 mm	▣ weiß ●	6,50	2.77
107.634		Glasleiste 25 x 14 mm	▣ weiß ●	6,50	2.77
107.636		Glasleiste 25 x 10 mm	▣ weiß ●	6,50	2.77
107.638		Glasleiste 25 x 6 mm	▣ weiß ●	6,50	2.77

PVC-Profile: ○ = *ohne Folie* ● = *mit/beidseitig Folie* ◖ = *einseitig Folie*
Aluminium-Profile: □ = *Aluminium roh* ⊡ = *eloxiert n.A.* ▣ = *kunststoffpulverbeschichtet n.A.*

Art.-Nr.	Abbildung	Höhe x Breite/Einsatzbereich	Ausführung	m/Stange	Seite
108.016		Schraubklemmnippel ⌀9,1 mm ▪ Nutzlänge 8,3 mm		1000 Stück	2.125
108.063		Klemmprofil 6,2 x 8 mm	□	6,50	2.125
108.123		Befestigungsraste ▪ für 104.526	schwarz	100 Stück	6.71
109.001		Abdeckwinkel 40 x 60 mm	○ ●	6,50	2.116
109.002		Abdeckwinkel 60 x 100 mm	○	6,50	2.116
109.003		Endkappe ▪ für 116.210, 116.221, 104.342	weiß schwarz caramel	20 Stück	2.102 2.107
109.005		Endkappe ▪ für 116.211	weiß schwarz caramel	20 Stück	2.103
109.011		Anschlussprofil 18 x 15,5 mm	○ ●	6,50	2.128
109.013		Abdeckwinkel 29 x 58 mm	○	6,50	2.116
109.014	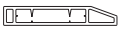	Abdeckprofil 10 x 60 mm	○ ●	6,50	2.123
109.020		Abdeckprofil 20 x 26,5 mm	○ ●	6,50	2.124
109.034.3		Endkappe Innenteil ▪ für 102.318	weiß schwarz caramel anthrazitgrau fenstergrau umbra	6 Paar	2.52
109.043		Abdeckleiste 5 x 9 mm	○ weiß ○ braun ●	6,50	2.129
109.045		Abdeckleiste 2 x 16 mm	○ weiß	6,50	2.129
109.046		Abdeckprofil 6 x 80 mm	○ ●	6,50	2.120
109.049		Abdeckwinkel 20 x 25 mm	○	6,50	2.116
109.050		Streifenprofil 3 x 30 mm	○ ●	6,50	2.120
109.052		Streifenprofil 3 x 50 mm	○ ●	6,50	2.120
109.054		Streifenprofil 3 x 150 mm	○ ●	6,50	2.120

PVC-Profile: ○ = *ohne Folie* ● = *mit/beidseitig Folie* ◖ = *einseitig Folie*
Aluminium-Profile: □ = *Aluminium roh* ⊡ = *eloxiert n.A.* ▣ = *kunststoffpulverbeschichtet n.A.*

© VEKA AG

Art.-Nr.	Abbildung	Höhe x Breite/Einsatzbereich	Ausführung	m/Stange	Seite
109.067		Endkappe ▪ für 102.313 mit 104.354	schwarz	6 Paar	2.48
109.070		Abdeckwinkel 30 x 40 mm	○ ●	6,50	2.118
109.073		Anschlussprofil 26 x 40 mm	○	6,50	2.123
109.076		Entwässerungskappe ▪ für Langloch 5 x 30 mm, 6 x 30 mm	weiß braun caramel Sonderfarben	500 Stück 100 Stück	9.20
109.081		Zargenprofil 68 x 48 mm	○ ●	6,50	2.100
109.082		Zargenprofil 58 x 28 mm	○ ●	6,50	2.100
109.091	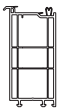	Balkonanschlussprofil 100 x 49 mm	○ ◖ ausgeschäumt	6,50	2.89
109.095		Wetterschenkel 35 x 16 mm	○	6,50	2.126
109.097		Abdeckprofil 14 x 22 mm	○ ●	6,50	2.123
109.099		Abdeckprofil 14 x 41 mm	○ ●	6,50	2.123
109.104		Abdeckprofil 14 x 40 mm	○ ●	6,50	2.124
109.112		Wetterschenkel 25 x 16 mm	○	6,50	2.126
109.122		Wetterschenkel 17 x 24 mm	○ ●	6,50	2.126
109.125	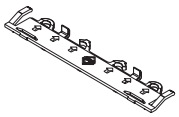	Glasfalzeinlage SOFTLINE 82 MD/AD ▪ für 103.349, 103.351, 103.352, 103.402 ▪ Glasverklebung	schwarz	100 Stück	1.12
109.129.2		Endkappe links 15 x 44,9 mm ▪ für 104.531 ▪ entspricht der Öffnungsrichtung des „Zweitflügels" nach DIN 107 rechts	weiß schwarz lichtgrau	25 Stück	2.82
109.129.3		Endkappe rechts 15 x 44,9 mm ▪ für 104.531 ▪ entspricht der Öffnungsrichtung des „Zweitflügels" nach DIN 107 links	weiß schwarz lichtgrau	25 Stück	2.82
109.132	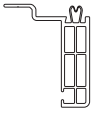	Anschlussprofil 48 x 45,5 mm	○ ●	6,50	2.128

PVC-Profile: ○ = *ohne Folie* ● = *mit/beidseitig Folie* ◖ = *einseitig Folie*
Aluminium-Profile: □ = *Aluminium roh* ⊡ = *eloxiert n.A.* ▣ = *kunststoffpulverbeschichtet n.A.*

Art.-Nr.	Abbildung	Höhe x Breite/Einsatzbereich	Ausführung	m/Stange	Seite
109.134		Abdeckwinkel 45 x 85 mm	○ ●	6,50	2.116
109.138		Endkappe ▪ für 109.095	weiß	25 Paar	2.126
109.139		Endkappe ▪ für 109.112	weiß	25 Paar	2.126
109.141		Endkappe ▪ für 109.122	weiß caramel schwarz	25 Paar	2.126
109.144		Endkappe ▪ für 116.231	weiß schwarz	20 Stück	2.108
109.146		Abstandshalter ▪ für 116.231	schwarz	20 Stück	2.108
109.162		Endkappe ▪ für 102.308	schwarz	6 Paar	6.61
109.166		Abdeckprofil 8 x 30 mm	○ ●	6,50	2.122
109.175	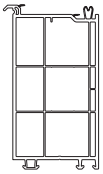	Balkonanschlussprofil 110 x 61 mm	○ ◖	6,50	2.87
109.175.2	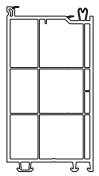	Balkonanschlussprofil 110 x 61 mm	○	6,50	2.87
109.176	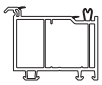	Balkonanschlussprofil 46 x 61 mm	○ ◖	6,50	2.87
109.176.2		Balkonanschlussprofil 46 x 61 mm	○	6,50	2.87
109.184		Anschlussprofil Unterteil 17 x 27,5 mm	○	6,50	2.123
109.185		Anschlussprofil Oberteil 24 x 32 mm	○ ●	6,50	2.123
109.186	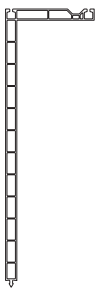	Abdeckprofil 185 x 63 mm	○ ●	6,50	2.119

PVC-Profile: ○ = *ohne Folie* ● = *mit/beidseitig Folie* ◖ = *einseitig Folie*
Aluminium-Profile: □ = *Aluminium roh* ⊡ = *eloxiert n.A.* ▣ = *kunststoffpulverbeschichtet n.A.*

© VEKA AG

Art.-Nr.	Abbildung	Höhe x Breite/Einsatzbereich	Ausführung	m/Stange	Seite
109.187		Abdeckprofil 16 x 80 mm	○ ●	6,50	2.119
109.188		Abdeckprofil 16 x 100 mm	○ ●	6,50	2.119
109.189		Eckwinkel ▪ für 109.187, 109.188, 110.112	weiß	100 Stück	2.97 2.119
109.195		Zargenprofil 46 x 46 mm	○ ●	5,25	2.99
109.198 in Vorbe-reitung		Balkonanschlussprofil 46 x 49 mm	○ ◖ ausgeschäumt	6,50	2.88
109.203		Auflaufbock 11 mm	weiß	100 Stück	9.20
109.204		Balkonanschlussprofil 30 x 61 mm	○ ◖	6,50	2.87
109.204.2		Balkonanschlussprofil 30 x 61 mm	○	6,50	2.87
109.208		Abdeckprofil 10 x 76 mm	○ ●	6,50	2.124
109.210	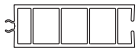	Brüstungsprofil 30 x 85 mm	○ ●	6,50	2.129
109.225		Entwässerungskappe 14,5 x 18 mm ▪ für Elemente mit Aluminium-Vorsatzblende ▪ für Bohrung ⌀10 mm	weiß schwarz	100 Stück	9.20
109.249		Wetterschenkel 23 x 24 mm	○	6,50	2.127
109.282.2	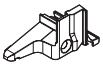	Endkappe links ▪ für 104.531	weiß schwarz lichtgrau	50 Stück	2.82
109.282.3	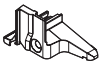	Endkappe rechts ▪ für 104.531	weiß schwarz lichtgrau	50 Stück	2.82
109.345		Anschlagleiste 28 x 25 mm	○ ●	6,50	2.125
109.346		Wetterschenkel 25 x 16 mm	○ ●	6,50	2.126
109.347		Wetterschenkel 35 x 16 mm	○ ●	6,50	2.126
109.353		Endkappe ▪ für 109.345	weiß caramel schwarz	6 Paar	2.125

PVC-Profile: ○ = *ohne Folie* ● = *mit/beidseitig Folie* ◖ = *einseitig Folie*
Aluminium-Profile: □ = *Aluminium roh* ⊡ = *eloxiert n.A.* ▣ = *kunststoffpulverbeschichtet n.A.*

Art.-Nr.	Abbildung	Höhe x Breite/Einsatzbereich	Ausführung	m/Stange	Seite
109.361	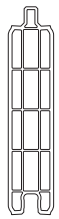	Brüstungsprofil 110 x 24 mm ▪ Deckbreite 100 mm	○ ● ◖	6,50	2.129
109.363		Endkapp ▪ für 109.346	weiß caramel schwarz	25 Paar	2.126
109.364		Endkapp ▪ für 109.347	weiß caramel schwarz	25 Paar	2.126
109.402		Abdeckprofil 35 x 3 mm	○	6,50	2.128
109.406		Abdeckwinkel 46 x 46 mm	○	6,50	2.118
109.419		Abdeckleiste 25 x 35,5 mm	○ ●	6,50	2.124
109.427	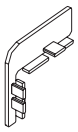	Endkapp ▪ für 110.045	weiß schwarz	25 Paar	2.97
109.438		Abdeckleiste 2,5 x 20 mm	○	6,50	2.121
109.439		Abdeckleiste 2,5 x 30 mm	○ ●	6,50	2.121
109.440		Abdeckleiste 2,5 x 50 mm	○ ●	6,50	2.121
109.441		Abdeckleiste 2,5 x 70 mm	○ ●	6,50	2.121
109.442		Abdeckprofil 8 x 20 mm	○ ●	6,50	2.122
109.443		Abdeckprofil 8 x 50 mm	○ ●	6,50	2.122
109.444		Abdeckprofil 8 x 70 mm	○ ●	6,50	2.122
109.446		Abdeckprofil 250 x 63 mm	○ ●	6,50	2.119

PVC-Profile: ○ = *ohne Folie* ● = *mit/beidseitig Folie* ◖ = *einseitig Folie*
Aluminium-Profile: □ = *Aluminium roh* ⊡ = *eloxiert n.A.* ▣ = *kunststoffpulverbeschichtet n.A.*

© VEKA AG

Art.-Nr.	Abbildung	Höhe x Breite/Einsatzbereich	Ausführung	m/Stange	Seite
109.473		Winkel ▪ für 111.031, 111.032	weiß	100 Stück	2.118
109.477		Winkel ▪ für 111.031, 111.032	weiß	100 Stück	2.118
109.484		Abdeckprofil 41 x 9,5 mm	○ ●	6,50	2.125
109.485		Endkappe ▪ für 109.484	weiß schwarz	6 Paar	2.125
109.499		Abdeckprofil 62 x 11 mm	○ ●	6,50	2.125
109.500		Endkappe ▪ für 109.499	weiß schwarz	12 Paar	2.125
109.531		Anschlussprofil 15 x 21 mm ▪ für 109.132	○ ●	6,50	2.128
109.558		Abdeckprofil 12,4 x 24 mm	○ ●	6,50	2.123
109.569	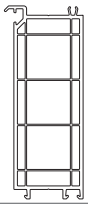	Balkonanschlussprofil 130 x 49 mm	○ ◖ ausgeschäumt	6,50	2.89
109.587		Glassprosse 12 x 25 mm	○ ●	6,50	2.130
109.588		Glassprosse 12 x 40 mm	○ ●	6,50	2.130
109.589	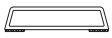	Glassprosse 12 x 55 mm	○ ●	6,50	2.130
109.590		Glassprosse 10 x 25 mm	○ ●	6,50	2.130
109.591		Glassprosse 10 x 40 mm	○ ●	6,50	2.130
109.599	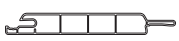	Nut- und Federprofil 15 x 100 mm ▪ Deckbreite 100 mm	○ ● ◖	6,50	2.129
109.621	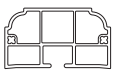	Zierprofil 32 x 56 mm	○ ●	6,50	2.124

PVC-Profile: ○ = *ohne Folie* ● = *mit/beidseitig Folie* ◖ = *einseitig Folie*
Aluminium-Profile: □ = *Aluminium roh* ⊡ = *eloxiert n.A.* ▣ = *kunststoffpulverbeschichtet n.A.*

Art.-Nr.	Abbildung	Höhe x Breite/Einsatzbereich	Ausführung	m/Stange	Seite
109.624	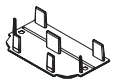	Endkappe ▪ für 109.621	weiß	10 Stück	2.124
109.644	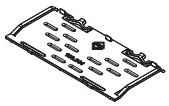	Glasfalzeinlage ▪ für 105.383	orange	100 Stück	2.64
109.660	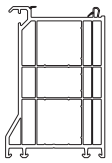	Balkonanschlussprofil 100 x 70 mm	○ ◖ ausgeschäumt	6,50	2.88
109.661	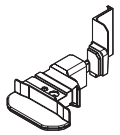	Endkappe ▪ für 102.314	weiß schwarz caramel	6 Paar	2.50
109.662.2		Endkappe Außenteil ▪ für 102.314	weiß schwarz caramel silbergrau tannengrün anthrazitgrau fenstergrau umbra	6 Paar	2.50
109.662.3	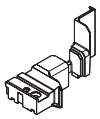	Endkappe Innenteil ▪ für 102.314	weiß schwarz caramel anthrazitgrau fenstergrau umbra	6 Paar	2.50
109.662.6	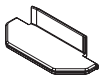	Endkappe Außenteil ▪ für 102.314 mit 104.355	schwarz	6 Paar	2.50
109.663	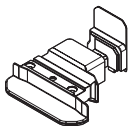	Endkappe ▪ für 102.316	weiß schwarz caramel	6 Paar	2.51
109.664.2		Endkappe Außenteil ▪ für 102.316, 102.318	weiß schwarz caramel silbergrau tannengrün anthrazitgrau fenstergrau umbra	6 Paar	2.51 2.52
109.664.3	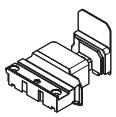	Endkappe Innenteil ▪ für 102.316	weiß schwarz caramel anthrazitgrau fenstergrau umbra	6 Paar	2.51
109.664.6	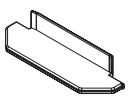	Endkappe Außenteil ▪ für 102.316, 102.318 mit 104.357	schwarz	6 Paar	2.51

PVC-Profile: ○ = *ohne Folie* ● = *mit/beidseitig Folie* ◖ = *einseitig Folie*
Aluminium-Profile: □ = *Aluminium roh* ⊡ = *eloxiert n.A.* ▣ = *kunststoffpulverbeschichtet n.A.*

© VEKA AG

Art.-Nr.	Abbildung	Höhe x Breite/Einsatzbereich	Ausführung	m/Stange	Seite
109.665		Endkappe ▪ für 102.313	weiß schwarz caramel anthrazitgrau fenstergrau umbra	12 Paar	2.48
109.666	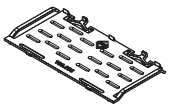	Glasfalzeinlage SOFTLINE 82 AD ▪ Verglasung 24-54 mm	blau	100 Stück	1.12 2.39
109.667	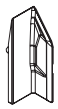	Endkappe ▪ für 103.343, 103.352, 103.358	weiß cremeweiß schwarz caramel anthrazitgrau fenstergrau umbra	12 Paar	2.55 2.57
109.671	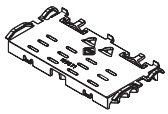	Glasfalzeinlage SOFTLINE 82 MD ▪ Festverglasung 24-54 mm	silbergrau	50 Stück	2.30
109.672		Abstandshalter ▪ für Kopplung	schwarz	20 Stück	2.102
109.673		Abstandshalter ▪ für Kopplung	schwarz	20 Stück	2.105
109.674		Abdeckprofil 2,5 x 81 mm	○ ●	6,50	2.129
109.676		Endkappe ▪ für 102.308	weiß cremeweiß schwarz caramel	6 Paar	2.49
109.699		Abstandshalter ▪ für Kopplung	schwarz	20 Stück	2.107
109.840		Flügelabsenksicherung 11 x 47 mm ▪ für Flügel ▪ Kammermaß 11 mm ▪ Distanz 6 mm	rot	200 Stück	1.12 1.13
109.841		Flügelabsenksicherung 12 x 47 mm ▪ für Flügel ▪ Kammermaß 12 mm ▪ Distanz 6 mm	gelb	200 Stück	1.12 1.13
109.842		Flügelabsenksicherung 13 x 47 mm ▪ für Flügel ▪ Kammermaß 13 mm ▪ Distanz 6 mm	grün	200 Stück	1.12 1.13
109.843		Flügelabsenksicherung 11 x 34,2 mm ▪ für Blendrahmen ▪ Kammermaß 11 mm	rot	200 Stück	1.12 1.13
109.844		Flügelabsenksicherung 12 x 34,2 mm ▪ für Blendrahmen ▪ Kammermaß 12 mm	gelb	200 Stück	1.12 1.13
109.845		Flügelabsenksicherung 13 x 34,2 mm ▪ für Blendrahmen ▪ Kammermaß 13 mm	grün	200 Stück	1.12 1.13

PVC-Profile: ○ = *ohne Folie* ● = *mit/beidseitig Folie* ◖ = *einseitig Folie*
Aluminium-Profile: □ = *Aluminium roh* ⊡ = *eloxiert n.A.* ▣ = *kunststoffpulverbeschichtet n.A.*

Art.-Nr.	Abbildung	Höhe x Breite/Einsatzbereich	Ausführung	m/Stange	Seite
110.012	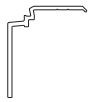	Fensterbankanschluss 58 x 3 mm	○	6,50	2.95
110.045	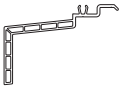	Fensterbankanschluss 50 x 48,5 mm	○ ●	6,50	2.97
110.061		Fensterbankanschluss 30 x 46,6 mm	○	6,50	2.95
110.066		Fensterbankanschluss 45 x 19 mm	○ ●	6,50	2.96
110.067		Fensterbankanschluss 30 x 19 mm	○ ●	6,50	2.96
110.068		Fensterbankanschluss 20 x 19 mm	○ ●	6,50	2.96
110.069		Fensterbankanschluss 30 x 44,5 mm	○ ●	6,50	2.95
110.070		Fensterbankanschluss 45 x 18 mm	○ ●	6,50	2.95
110.079	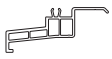	Fensterbankanschluss 25 x 48,5 mm	○ ●	6,50	2.97
110.105		Fensterbankanschluss 20 x 140 mm	○	6,50	2.97
110.112		Fensterbankanschluss 20 x 180 mm	○	6,50	2.97
110.114		Fensterbankanschluss 20 x 19 mm	○ Farbe n.d.	6,50	2.94
110.115		Fensterbankanschluss 30 x 50,5 mm	○	6,50	2.95
110.117	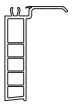	Fensterbankanschluss 60 x 15 mm	○ ●	6,50	2.96
110.117.2		Fensterbankanschluss 30 x 15 mm	○ weiß ○ braun	6,50	2.96
110.119		Fensterbankanschluss 45 x 33 mm	○ Farbe n.d.	6,50	2.94
110.120		Anschlussprofil 35 x 14,6 mm	○ ●	6,50	2.128
110.121		Anschlussprofil 50 x 14,6 mm	○ ●	6,50	2.128

PVC-Profile: ○ = *ohne Folie* ● = *mit/beidseitig Folie* ◖ = *einseitig Folie*
Aluminium-Profile: □ = *Aluminium roh* ⊡ = *eloxiert n.A.* ▣ = *kunststoffpulverbeschichtet n.A.*

© VEKA AG

Art.-Nr.	Abbildung	Höhe x Breite/Einsatzbereich	Ausführung	m/Stange	Seite
110.124		Fensterbankanschluss 30 x 23,5 mm	○ Farbe n.d. ausgeschäumt	6,50	2.94
110.125	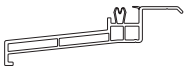	Fensterbankanschluss 28 x 81 mm	○ ●	6,50	2.97
110.126		Fensterbankanschluss 30 x 35 mm	○ Farbe n.d. ausgeschäumt	6,50	2.94
111.003	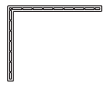	Abdeckwinkel 80 x 100 mm	○ ●	6,50	2.118
111.007		Abdeckwinkel 30 x 40 mm	○ ●	6,50	2.117
111.016		Abdeckwinkel 60 x 80 mm	○ ●	6,50	2.117
111.024		Abdeckwinkel 12 x 40 mm	○ ●	6,50	2.117
111.031	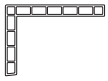	Abdeckwinkel 50 x 70 mm	○ ●	6,50	2.118
111.032		Abdeckwinkel 50 x 156 mm	○ ●	6,50	2.118
111.033		Füllprofil 8 x 6 mm	○ ●	6,50	2.117
111.052	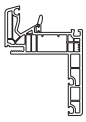	Blendrahmen 116 x 82 mm SOFTLINE 82 MD ▪ Renovierungs-Blendrahmen	○ ● ◖	6,50	2.38

PVC-Profile: ○ = *ohne Folie* ● = *mit/beidseitig Folie* ◖ = *einseitig Folie*
Aluminium-Profile: □ = *Aluminium roh* ⊡ = *eloxiert n.A.* ▣ = *kunststoffpulverbeschichtet n.A.*

Art.-Nr.	Abbildung	Höhe x Breite/Einsatzbereich	Ausführung	m/Stange	Seite
112.xxx	Angaben zu Dichtungen sind im Kapitel 7 ab Seite 7.4 beschrieben.				

Art.-Nr.	Abbildung	Höhe x Breite/Einsatzbereich	Ausführung	m/Stange	Seite
113.xxx	Angaben zu Stahl-Verstärkungen sind im Anhang ab Seite 9.4 beschrieben.				

Art.-Nr.	Abbildung	Höhe x Breite/Einsatzbereich	Ausführung	m/Stange	Seite
114.003	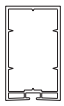	Zargenprofil 100 x 58 mm	○ ●	6,50	2.100
114.018		Zargenprofil 57 x 39 mm	○	6,50	2.101
114.019		Zargenprofil 67 x 56 mm	○	6,50	2.101
114.020		Zargenprofil 87 x 59,5 mm	○	6,50	2.101
114.030		Zargenbasisprofil 5 x 60 mm ▪ für 114.031	○	6,50	2.99
114.031		Zargenprofil 74 x 64 mm	○ ●	6,50	2.99
114.040		Verbreiterung 15 x 82 mm	○ ● ◖	6,50	2.90
114.041		Verbreiterung 30 x 82 mm	○ ● ◖ ausgeschäumt	6,50	2.90
114.042		Verbreiterung 45 x 82 mm	○ ● ◖ ausgeschäumt	6,50	2.90
114.043	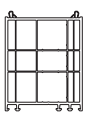	Verbreiterung 100 x 82 mm	○ ● ◖ ausgeschäumt	6,50	2.91
114.050		Zargenbasisprofil 15,3 x 45 mm ▪ für 114.051, 115.113	○ Farbe n.d.	6,50	2.98

PVC-Profile: ○ = *ohne Folie* ● = *mit/beidseitig Folie* ◖ = *einseitig Folie*
Aluminium-Profile: □ = *Aluminium roh* ⊡ = *eloxiert n.A.* ▣ = *kunststoffpulverbeschichtet n.A.*

Technische Änderungen vorbehalten
Stand 01/2024 © VEKA AG -061b_00

Art.-Nr.	Abbildung	Höhe x Breite/Einsatzbereich	Ausführung	m/Stange	Seite
114.051		Zargenprofil 74 x 49 mm	○ ●	6,50	2.98
114.200		Verbreiterung 15 x 70 mm	○ ● ◖	6,50	2.92
114.201		Verbreiterung 30 x 70 mm	○ ● ◖	6,50	2.92
114.202		Verbreiterung 45 x 70 mm	○ ● ◖	6,50	2.92
114.203	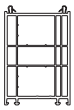	Verbreiterung 100 x 70 mm	○ ● ◖	6,50	2.92
114.205	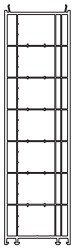	Verbreiterung 250 x 70 mm	○ ● ◖	6,50	2.93
115.xxx	Angaben zu Aluminium-Verstärkungen sind im Anhang ab Seite 9.13 beschrieben.				

PVC-Profile: ○ = *ohne Folie* ● = *mit/beidseitig Folie* ◖ = *einseitig Folie*
Aluminium-Profile: □ = *Aluminium roh* ⊡ = *eloxiert n.A.* ▣ = *kunststoffpulverbeschichtet n.A.*

Art.-Nr.	Abbildung	Höhe x Breite/Einsatzbereich	Ausführung	m/Stange	Seite
116.019		Kopplungsprofil 70 x 2,5 mm	○ weiß ○ braun o.G. ○ caramel o.G.	6,50	2.114
116.030		Minikopplung 8 x 15 mm	○ weiß ○ braun	6,50	2.114
116.033		Kehlleiste 26,4 x 35 mm ▪ für 116.226	○ ●	6,50	2.110
116.052	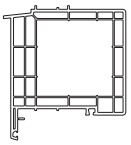	Kopplungsprofil 142 x 125 mm	○ ● ◖	6,50	2.107
116.053		Kopplungsprofil 14 x 35 mm	○	6,50	2.115
116.201		Kopplungsprofil 70 x 20 mm	○ ● ◖	6,50	2.114
116.210		Abdeckprofil klein 8 x 45 mm Systemkopplung	○ ●	6,50	2.102
116.211	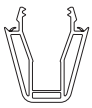	Abdeckprofil groß 40 x 45 mm Systemkopplung	○ ●	6,50	2.103
116.212.2	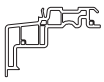	Kopplungsprofil horizontal 42,4 x 67,1 mm Systemkopplung	○ ●	6,50	2.105
116.213		Füllprofil 20,5 x 22 mm Systemkopplung	○ Farbe n.d.	6,50	2.104
116.214		Eckkopplung 90°, 95 x 95 mm	○	6,50	2.110
116.215		Anschlussprofil 48 x 92 mm Variable Eckkopplung	○ ● ◖	6,50	2.111
116.216	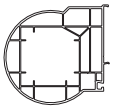	Rundkopplung 106 x 106 mm Variable Eckkopplung	○ ● ◖	6,50	2.111
116.217		Kopplungsprofil 20 x 17,5 mm	○ ●	6,50	2.114
116.219		Kopplungsprofil 82 x 20 mm	○ ● ◖	6,50	2.115
116.221		Kopplungsprofil Innenteil 90 x 45 mm ▪ für 116.222	○ ●	6,50	2.107
116.222		Kopplungsprofil Außenteil 16 x 45 mm ▪ für 116.221	○ ●	6,50	2.107

PVC-Profile: ○ = *ohne Folie* ● = *mit/beidseitig Folie* ◖ = *einseitig Folie*
Aluminium-Profile: □ = *Aluminium roh* ⊡ = *eloxiert n.A.* ▣ = *kunststoffpulverbeschichtet n.A.*

© VEKA AG

Art.-Nr.	Abbildung	Höhe x Breite/Einsatzbereich	Ausführung	m/Stange	Seite
116.226		Eckkopplung 135°, 72 x 83,6 mm	○ ● ◖	6,50	2.110
116.229		Eckkopplung 90°, 87 x 87 mm	○ ● ◖	6,50	2.110
116.231		Kopplungsprofil 74 x 134 mm	○ ● ◖	6,50	2.108
146.161		Zierkopf 75 x 67 x 29 mm	weiß	1 Stück	2.131
146.162		Zierkopf 115 x 67 x 34 mm	weiß	1 Stück	2.131
146.163		Zierverbindung 16 x 54 x 16 mm	weiß	10 Stück	2.131
146.164		Zierkopf 134 x 58 x 29 mm	weiß	1 Stück	2.131
146.165		Zierleiste 600 x 38 x 10 mm	weiß	4 Stück	2.132
146.166		Zierleiste 800 x 38 x 10 mm	weiß	4 Stück	2.132
146.168		Zierquerleiste 74 x 31 mm	○ ●	6,50	2.132
146.169		Zierleiste 10,5 x 37 mm	○ ●	6,50	2.132
146.170		Endkappe ▪ für 146.168	weiß braun caramel	10 Paar 5 Paar	2.132
146.172		Zierkopf 84 x 46 x 23 mm	weiß	1 Stück	2.132
146.173		Zierverbindung 14 x 41 x 16 mm	weiß	10 Stück	2.133

PVC-Profile: ○ = *ohne Folie* ● = *mit/beidseitig Folie* ◖ = *einseitig Folie*
Aluminium-Profile: □ = *Aluminium roh* ⊡ = *eloxiert n.A.* ▣ = *kunststoffpulverbeschichtet n.A.*

Art.-Nr.	Abbildung	Höhe x Breite/Einsatzbereich	Ausführung	m/Stange	Seite
146.174		Zierkopf 90 x 41 x 16 mm	weiß	1 Stück	2.133
146.176		Zierleiste 800 x 25 x 8 mm	weiß	4 Stück	2.133
146.177		Zierleiste 10,5 x 26 mm	○ ●	6,50	2.133
148.205		Abeckprofil 12,6 x 73 mm ▪ für 104.460	○ Farbe n.d.	6,50	2.79

PVC-Profile: ○ = *ohne Folie* ● = *mit/beidseitig Folie* ◖ = *einseitig Folie*
Aluminium-Profile: □ = *Aluminium roh* ⊡ = *eloxiert n.A.* ▣ = *kunststoffpulverbeschichtet n.A.*

Technische Änderungen vorbehalten
Stand 01/2024 © VEKA AG

Artikel-gruppe	
141.xxx	Angaben zu Schrauben etc. sind im Anhang ab Seite 9.14 beschrieben.
142.xxx	Angaben zu Verglasungsklötzen sind im Anhang ab Seite 9.18 beschrieben.
143.xxx	Angaben zu VEKA Farben sind im Anhang ab Seite 9.27 beschrieben und in den Dokumentationen: ▪ VEKA Verarbeiterhandbuch (Nr. 100-020) ▪ VEKA Dekormatrix (Nr. 100-404)
14x.xxx	Angaben zu Reparatursets/Klebern/Diverses sind im Anhang ab Seite 9.20 beschrieben und in der Dokumentation: ▪ VEKA Verarbeiterhandbuch (Nr. 100-020)
146.xxx	Angaben zu Reinigern sind im Anhang ab Seite 9.23 beschrieben und in der Dokumentation: ▪ VEKA Verarbeiterhandbuch (Nr. 100-020)
146.xxx	Angaben zu Spezialwerkzeugen/Bohrschablonen sind im Anhang ab Seite 9.25 beschrieben.

Blendrahmen, 73 mm

- Mitteldichtung

Artikel-Nr.

101.290

Zur Artikel-Nr. bitte immer Ausführung angeben.

Ausführung

Farbe
Folierung
ohne
beidseitig ———
einseitig - - - - - - -
Dichtung
mit
Abpackung

Zubehör

113.025		Verstärkung 30,0 x 30,0 x 1,5 mm I_x = 2,25 cm⁴ , I_y = 2,25 cm⁴ W_x = 1,50 cm³ , W_y = 1,49 cm³
113.025.2		Verstärkung 30,0 x 30,0 x 2,0 mm I_x = 2,83 cm⁴ , I_y = 2,83 cm⁴ W_x = 1,89 cm³ , W_y = 1,89 cm³
113.025.3		Verstärkung 30,0 x 30,0 x 3,0 mm I_x = 3,78 cm⁴ , I_y = 3,78 cm⁴ W_x = 2,52 cm³ , W_y = 2,52 cm³
113.452		Verstärkung thermisch getrennt 30,0 x 30,0 x 1,5 mm I_x =1,61 cm⁴ , I_y = 2,07 cm⁴ W_x = 0,98 cm³ , W_y = 1,49 cm³
109.671		Glasfalzeinlage silbergrau Festverglasung
104.350		Vorsatzblende Aluminium

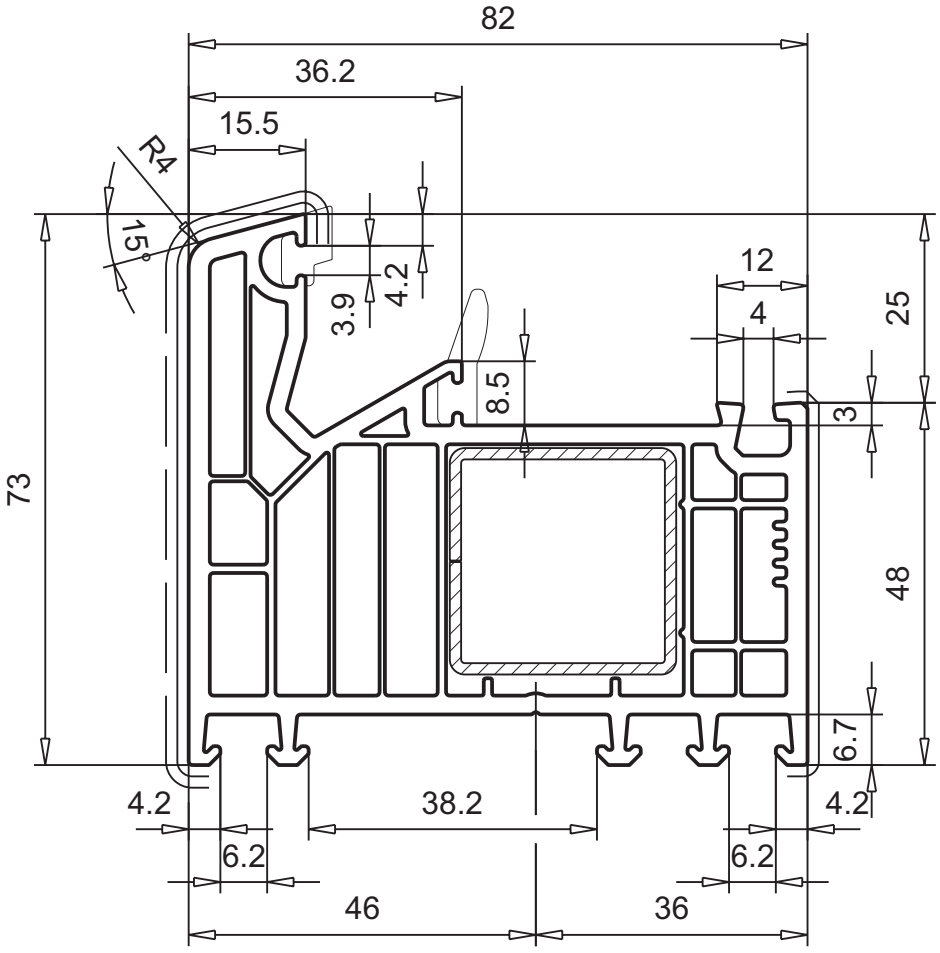

M.1:1

© VEKA AG

Blendrahmen, 83 mm

- Mitteldichtung

Artikel-Nr.

101.291

Zur Artikel-Nr. bitte immer Ausführung angeben.

Ausführung

Farbe
Folierung
ohne
beidseitig ———
einseitig - - - - - - -
Dichtung
mit
Abpackung

Zubehör

113.001		Verstärkung 40,0 x 30,0 x 1,5 mm I_x = 2,85 cm⁴ , I_y = 4,48 cm⁴ W_x = 1,89 cm³ , W_y = 2,24 cm³
113.001.3		Verstärkung 40,0 x 30,0 x 3,0 mm I_x = 4,87 cm⁴ , I_y = 7,76 cm⁴ W_x = 3,25 cm³ , W_y = 3,88 cm³
113.367		Verstärkung 40,0 x 30,0 x 1,5 mm I_x = 2,00 cm⁴ , I_y = 3,74 cm⁴ W_x = 1,15 cm³ , W_y = 1,67 cm³
113.454		Verstärkung thermisch getrennt 30,0 x 40,0 x 1,5 mm I_x =1,61 cm⁴ , I_y = 2,43 cm⁴ W_x = 1,55 cm³ , W_y = 1,57 cm³
109.671		Glasfalzeinlage silbergrau Festverglasung
104.351		Vorsatzblende Aluminium

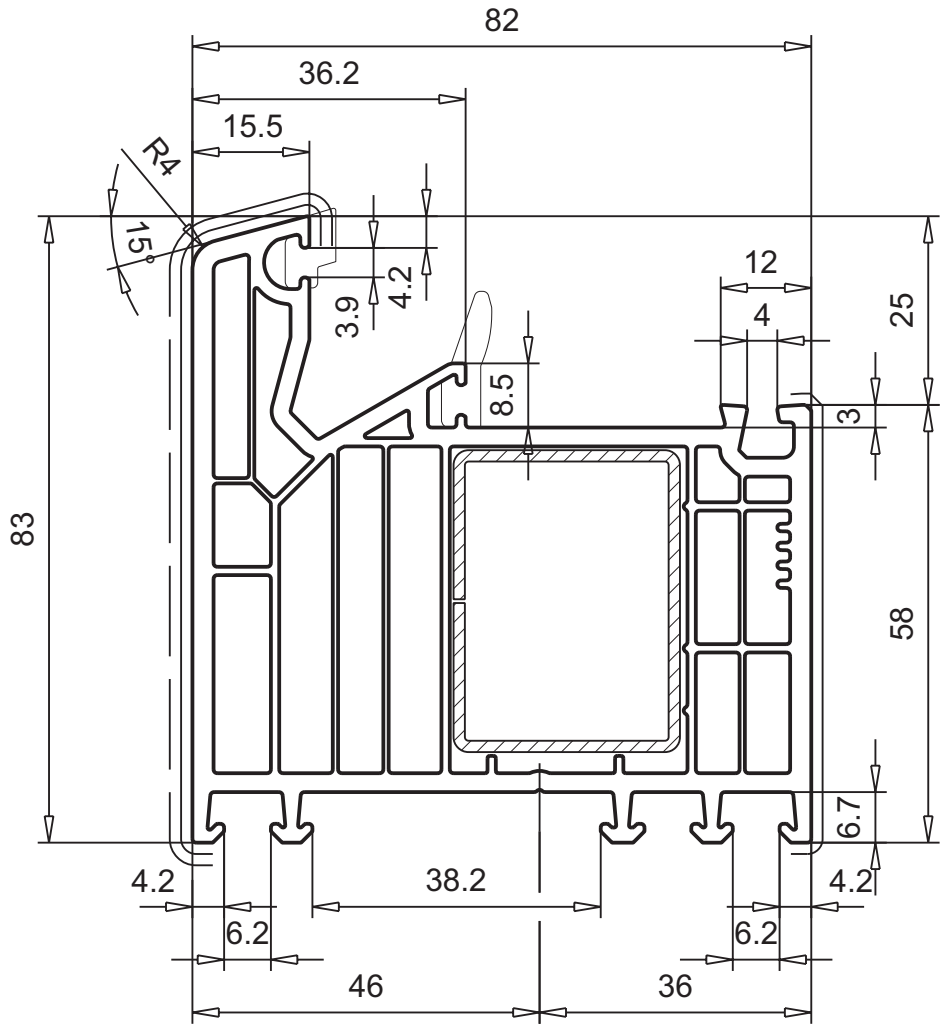

M.1:1

Blendrahmen, 106 mm

- Mitteldichtung

Artikel-Nr.

101.292

Zur Artikel-Nr. bitte immer Ausführung angeben.

Ausführung

Farbe
Folierung
ohne
beidseitig ———
einseitig -------
Dichtung
mit
Abpackung

Zubehör

113.025	Verstärkung 30,0 x 30,0 x 1,5 mm I_x = 2,25 cm⁴ , I_y = 2,25 cm⁴ W_x = 1,50 cm³ , W_y = 1,49 cm³	
113.025.2	Verstärkung 30,0 x 30,0 x 2,0 mm I_x = 2,83 cm⁴ , I_y = 2,83 cm⁴ W_x = 1,89 cm³ , W_y = 1,89 cm³	X Y
113.025.3	Verstärkung 30,0 x 30,0 x 3,0 mm I_x = 3,78 cm⁴ , I_y = 3,78 cm⁴ W_x = 2,52 cm³ , W_y = 2,52 cm³	
109.671	Glasfalzeinlage silbergrau Festverglasung	
104.367	Vorsatzblende Aluminium	

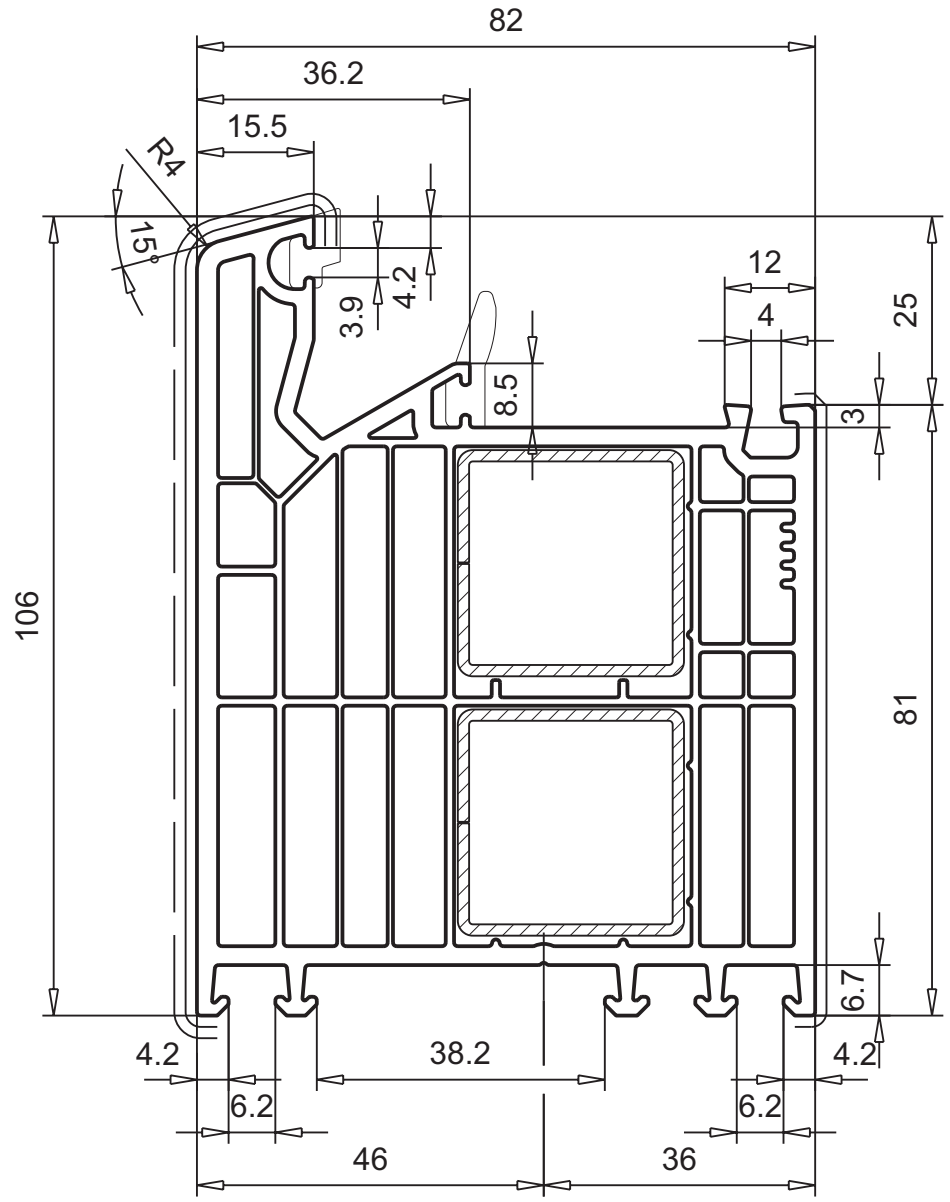

M.1:1

© VEKA AG

Blendrahmen, 73 mm

- Mitteldichtung

Artikel-Nr.

101.295

Zur Artikel-Nr. bitte immer Ausführung angeben.

Ausführung

Farbe
Folierung
ohne
beidseitig ———
einseitig - - - - - - -
Dichtung
mit
Abpackung

Zubehör

113.025		Verstärkung 30,0 x 30,0 x 1,5 mm I_x = 2,25 cm⁴ , I_y = 2,25 cm⁴ W_x = 1,50 cm³ , W_y = 1,49 cm³
113.025.2		Verstärkung 30,0 x 30,0 x 2,0 mm I_x = 2,83 cm⁴ , I_y = 2,83 cm⁴ W_x = 1,89 cm³ , W_y = 1,89 cm³
113.025.3		Verstärkung 30,0 x 30,0 x 3,0 mm I_x = 3,78 cm⁴ , I_y = 3,78 cm⁴ W_x = 2,52 cm³ , W_y = 2,52 cm³
109.671		Glasfalzeinlage silbergrau Festverglasung
104.350		Vorsatzblende Aluminium
104.366		Vorsatzblende Aluminium

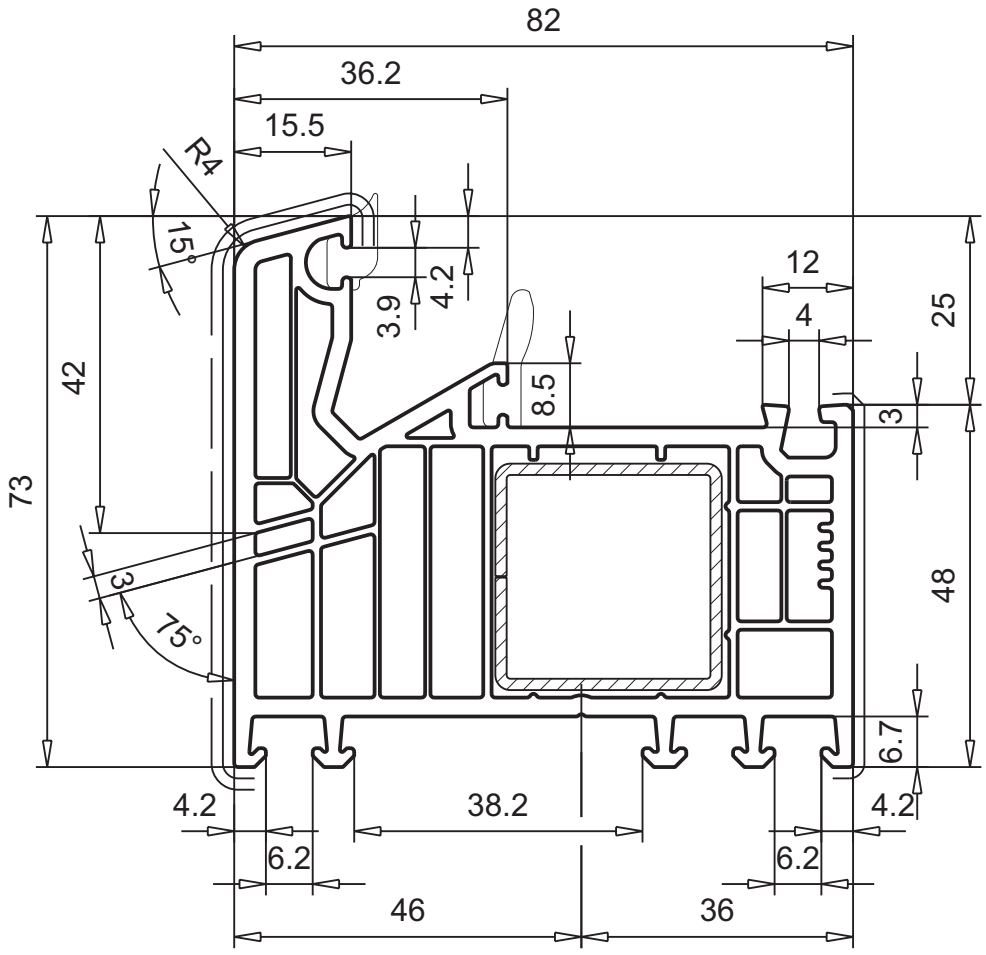

M.1:1

Blendrahmen, 93 mm

- Mitteldichtung

Artikel-Nr.

101.344

Zur Artikel-Nr. bitte immer Ausführung angeben.

Ausführung

Farbe
Folierung
ohne
beidseitig ———
einseitig -------
Dichtung
mit
Abpackung

Zubehör

113.025	Verstärkung 30,0 x 30,0 x 1,5 mm I_x = 2,25 cm⁴ , I_y = 2,25 cm⁴ W_x = 1,50 cm³ , W_y = 1,49 cm³	
113.025.2	Verstärkung 30,0 x 30,0 x 2,0 mm I_x = 2,83 cm⁴ , I_y = 2,83 cm⁴ W_x = 1,89 cm³ , W_y = 1,89 cm³	X Y
113.025.3	Verstärkung 30,0 x 30,0 x 3,0 mm I_x = 3,78 cm⁴ , I_y = 3,78 cm⁴ W_x = 2,52 cm³ , W_y = 2,52 cm³	
109.671	Glasfalzeinlage silbergrau Festverglasung	
104.366	Vorsatzblende Aluminium	
104.528	Vorsatzblende Aluminium	

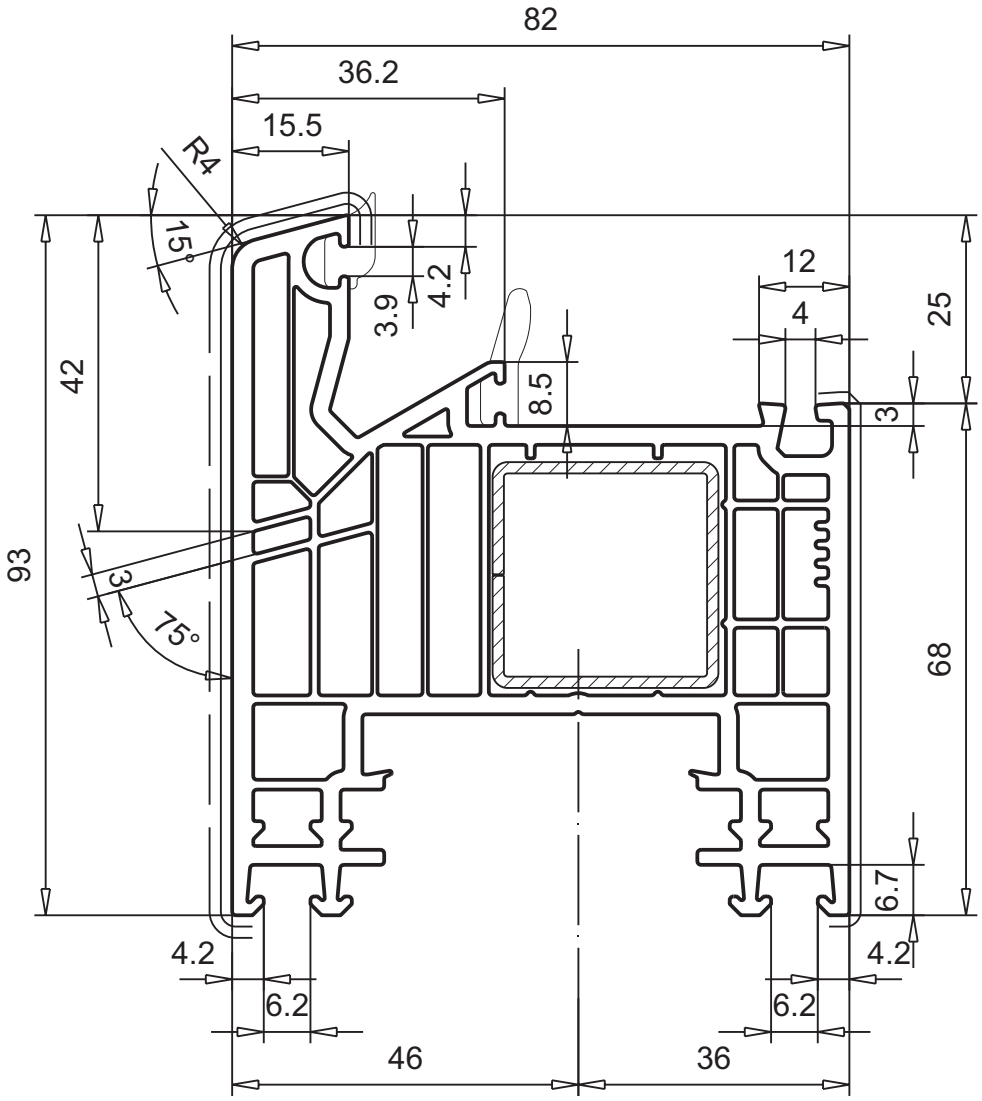

M.1:1

Technische Änderungen vorbehalten
Stand 01/2024 © VEKA AG -061b_00

Blendrahmen, 106 mm

- Mitteldichtung

Artikel-Nr.

101.296

Zur Artikel-Nr. bitte immer Ausführung angeben.

Ausführung

Farbe
Folierung
ohne
beidseitig ———
einseitig -------
Dichtung
mit
Abpackung

Zubehör

113.025		Verstärkung 30,0 x 30,0 x 1,5 mm I_x = 2,25 cm⁴ , I_y = 2,25 cm⁴ W_x = 1,50 cm³ , W_y = 1,49 cm³
113.025.2		Verstärkung 30,0 x 30,0 x 2,0 mm I_x = 2,83 cm⁴ , I_y = 2,83 cm⁴ W_x = 1,89 cm³ , W_y = 1,89 cm³
113.025.3		Verstärkung 30,0 x 30,0 x 3,0 mm I_x = 3,78 cm⁴ , I_y = 3,78 cm⁴ W_x = 2,52 cm³ , W_y = 2,52 cm³
109.671		Glasfalzeinlage silbergrau Festverglasung
104.366		Vorsatzblende Aluminium
104.367		Vorsatzblende Aluminium

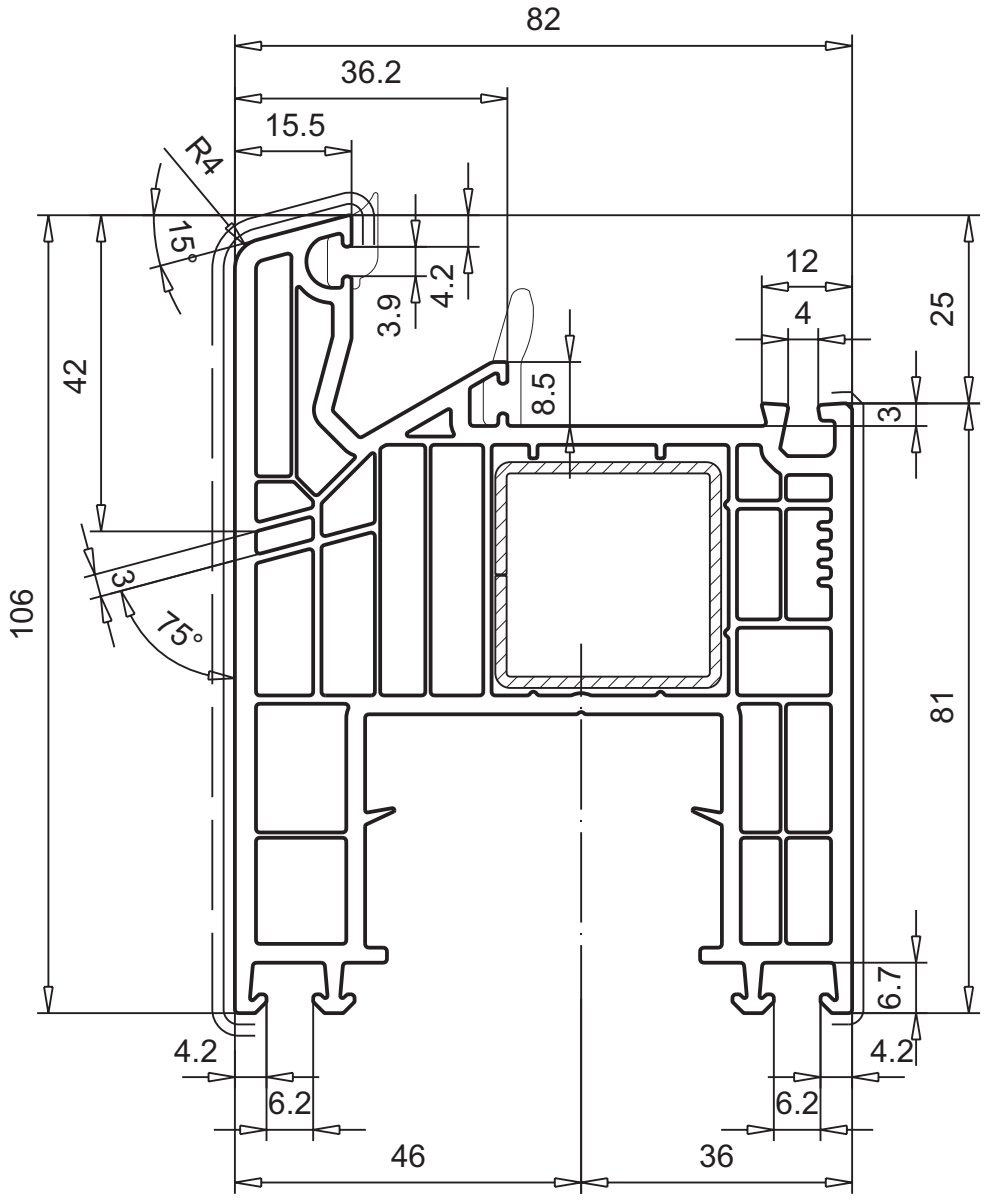

M.1:1

Blendrahmen, 89 mm

- Mitteldichtung

Artikel-Nr.

101.300

Zur Artikel-Nr. bitte immer Ausführung angeben.

Ausführung

Farbe
Folierung
ohne
beidseitig ———
einseitig - - - - - - -
Dichtung
mit
Abpackung

Zubehör

113.019		Verstärkung 30,0 x 20,0 x 1,5 mm I_x = 0,86 cm⁴ , I_y = 1,63 cm⁴ W_x = 0,86 cm³ , W_y = 1,08 cm³
109.671		Glasfalzeinlage silbergrau Festverglasung
104.369		Vorsatzblende Aluminium
112.xxx		Dichtung optional

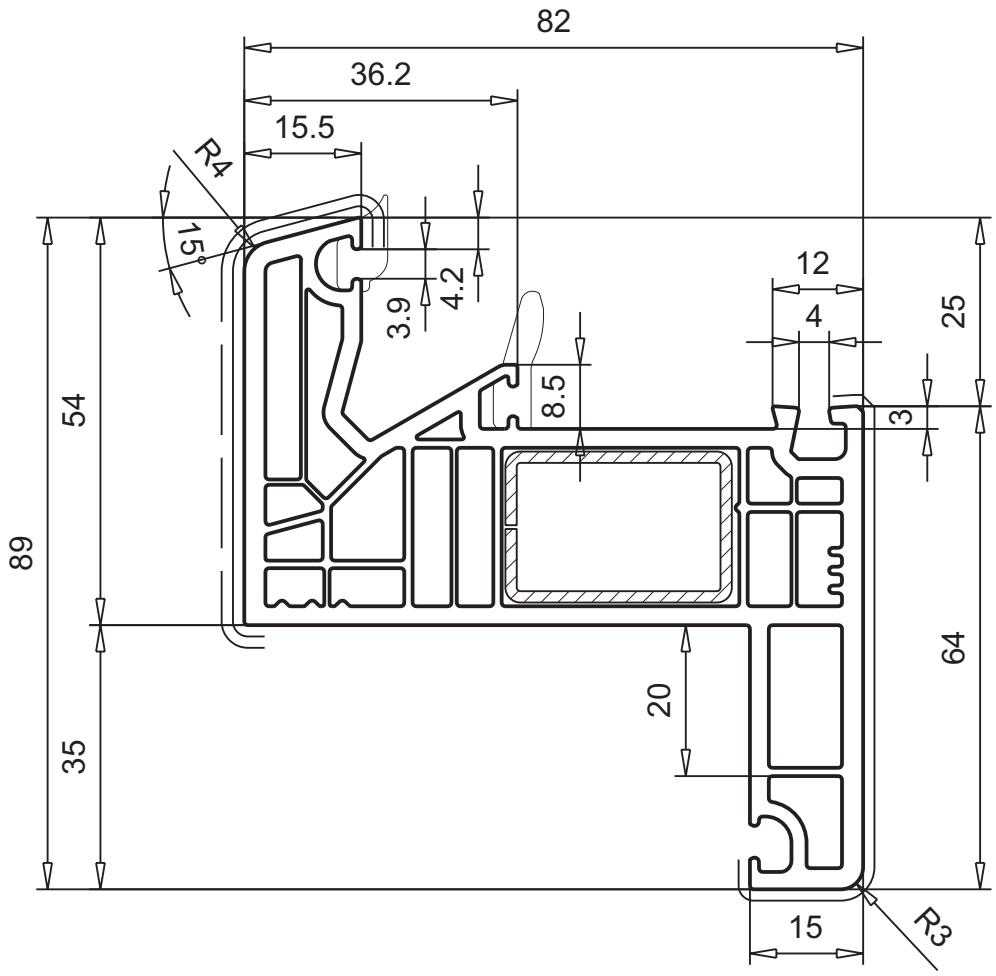

M.1:1

© VEKA AG

Blendrahmen, 119 mm

- Mitteldichtung

Artikel-Nr.

101.301

Zur Artikel-Nr. bitte immer Ausführung angeben.

Ausführung

Farbe
Folierung
ohne
beidseitig ———
einseitig - - - - - - -
Dichtung
mit
Abpackung

Zubehör

113.019	Verstärkung 30,0 x 20,0 x 1,5 mm I_x = 0,86 cm⁴ , I_y = 1,63 cm⁴ W_x = 0,86 cm³ , W_y = 1,08 cm³	
109.671	Glasfalzeinlage silbergrau Festverglasung	
104.369	Vorsatzblende Aluminium	
112.xxx	Dichtung optional	

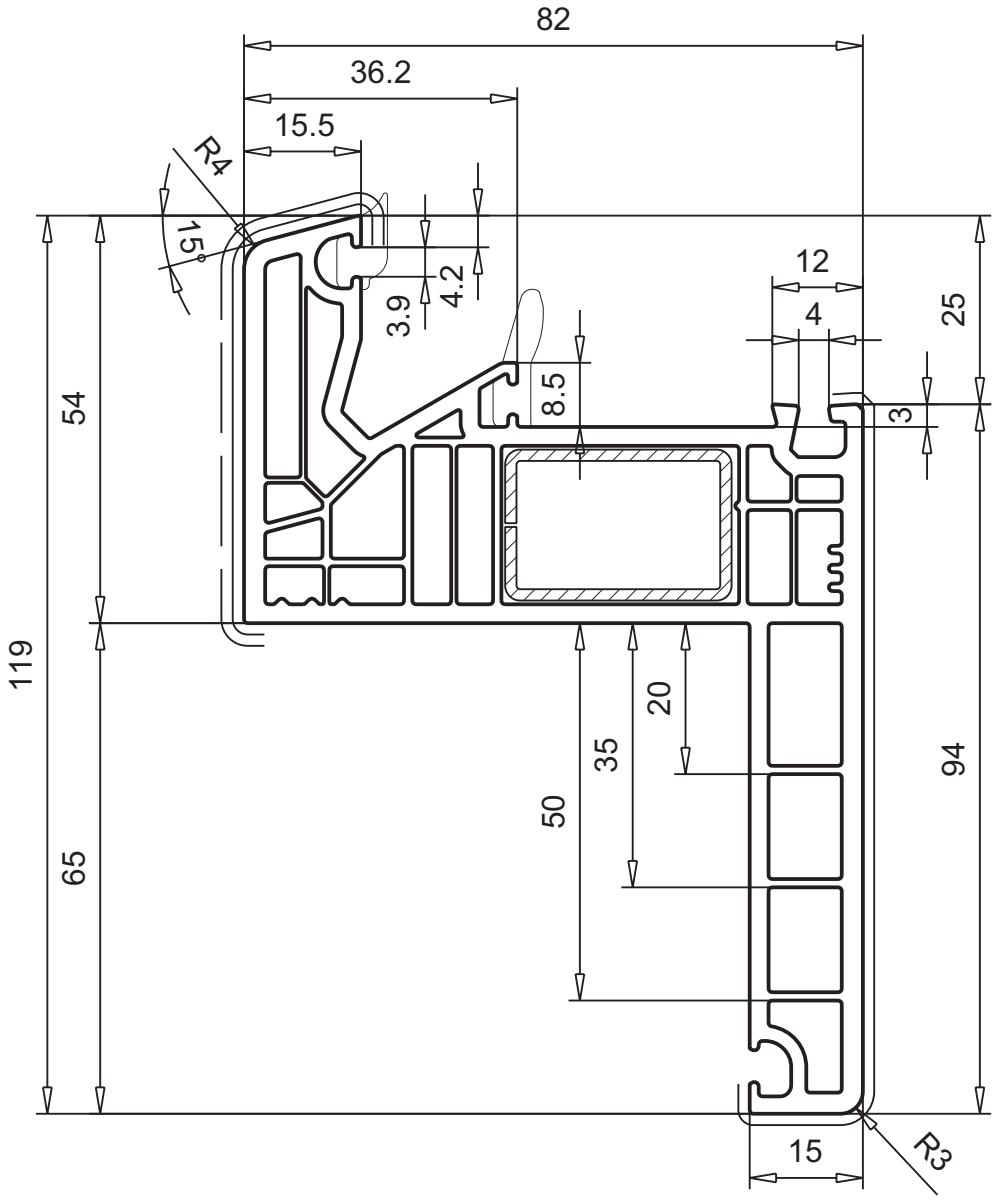

M.1:1

Blendrahmen, 116 mm

- Mitteldichtung
- Renovierungs-Blendrahmen
- mit Innenanschlag 65 mm

Artikel-Nr.

111.052

Zur Artikel-Nr. bitte immer Ausführung angeben.

Ausführung

Farbe
Folierung
ohne
beidseitig ———
einseitig - - - - - - -
Dichtung
mit
Abpackung

Zubehör

113.055		Verstärkung 30,0 x 15,0 x 1,5 mm I_x = 0,44 cm⁴ , I_y = 1,32 cm⁴ W_x = 0,58 cm³ , W_y = 0,88 cm³
109.671		Glasfalzeinlage silbergrau Festverglasung

Zubehör

111.007		Abdeckwinkel 30 x 40 mm
111.016		Abdeckwinkel 60 x 80 mm
111.024		Abdeckwinkel 12 x 30 mm
111.033		Füllprofil 7,7 x 16 mm
104.366		Vorsatzblende Aluminium
112.xxx		Dichtung optional

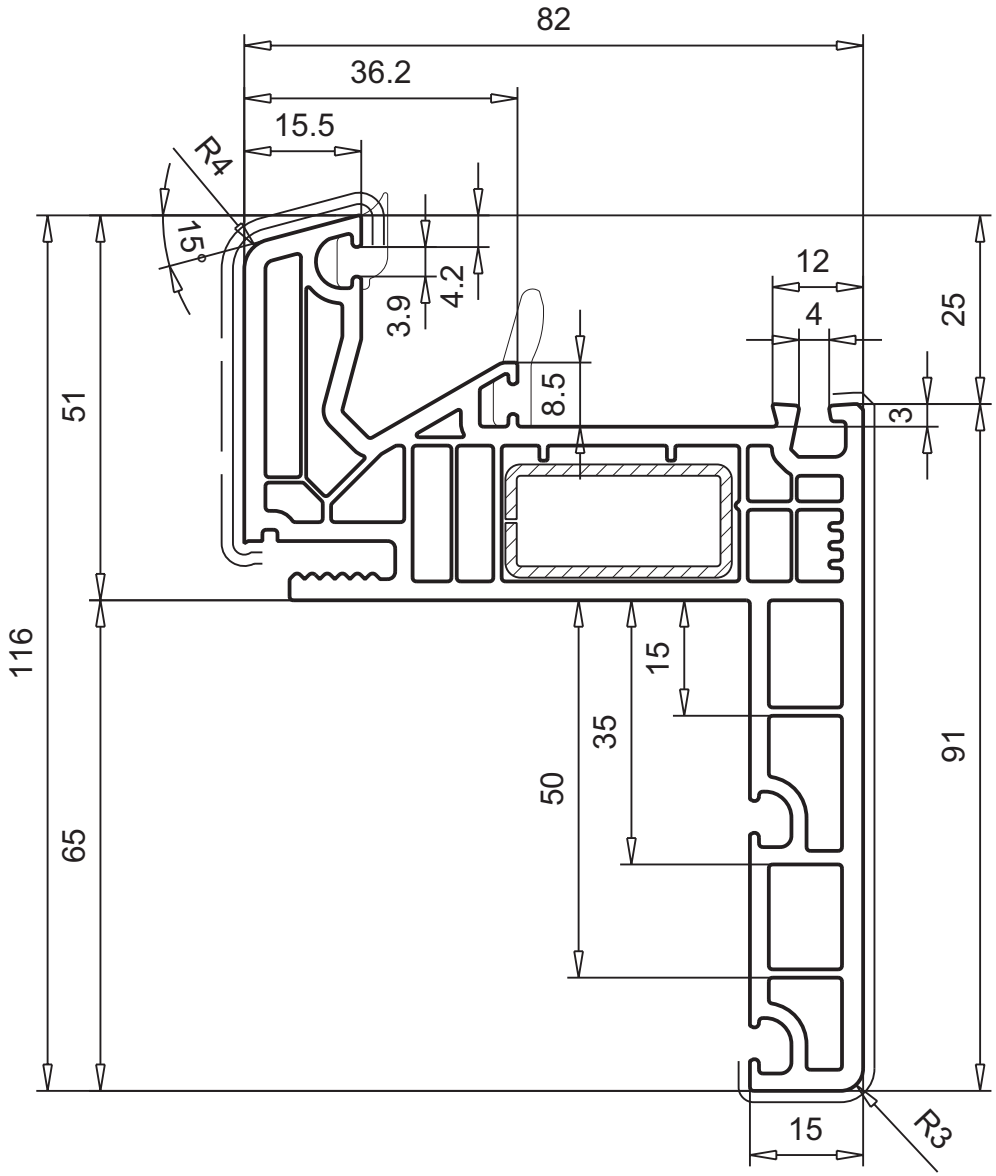

M.1:1

© VEKA AG

Blendrahmen, 73 mm

- Anschlagdichtung

Artikel-Nr.

101.293

Zur Artikel-Nr. bitte immer Ausführung angeben.

Ausführung

Farbe
Folierung
ohne
beidseitig ———
einseitig - - - - - - -
Dichtung
mit
Abpackung

Zubehör

113.025	Verstärkung 30,0 x 30,0 x 1,5 mm I_x = 2,25 cm⁴ , I_y = 2,25 cm⁴ W_x = 1,50 cm³ , W_y = 1,49 cm³	
113.025.2	Verstärkung 30,0 x 30,0 x 2,0 mm I_x = 2,83 cm⁴ , I_y = 2,83 cm⁴ W_x = 1,89 cm³ , W_y = 1,89 cm³	X Y
113.025.3	Verstärkung 30,0 x 30,0 x 3,0 mm I_x = 3,78 cm⁴ , I_y = 3,78 cm⁴ W_x = 2,52 cm³ , W_y = 2,52 cm³	
109.666	Glasfalzeinlage blau	
104.350	Vorsatzblende Aluminium	

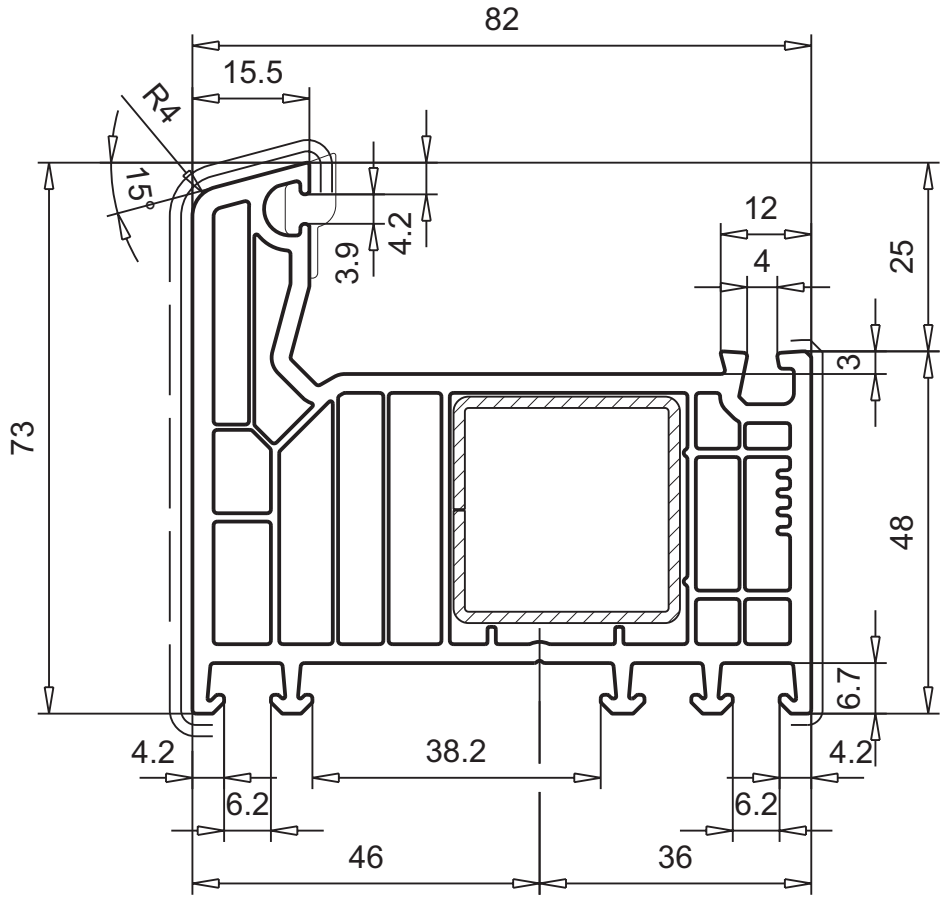

M.1:1

Blendrahmen, 83 mm

- Anschlagdichtung

Artikel-Nr.

101.294

Zur Artikel-Nr. bitte immer Ausführung angeben.

Ausführung

Farbe
Folierung
ohne
beidseitig ———
einseitig -------
Dichtung
mit
Abpackung

Zubehör

113.001		Verstärkung 40,0 x 30,0 x 1,5 mm I_x = 2,85 cm⁴ , I_y = 4,48 cm⁴ W_x = 1,89 cm³ , W_y = 2,24 cm³	
113.001.3		Verstärkung 40,0 x 30,0 x 3,0 mm I_x = 4,87 cm⁴ , I_y = 7,76 cm⁴ W_x = 3,25 cm³ , W_y = 3,88 cm³	
113.367		Verstärkung 40,0 x 30,0 x 1,5 mm I_x = 2,00 cm⁴ , I_y = 3,74 cm⁴ W_x = 1,15 cm³ , W_y = 1,67cm³	
109.666		Glasfalzeinlage blau	
104.351		Vorsatzblende Aluminium	
104.379		Vorsatzblende Aluminium	

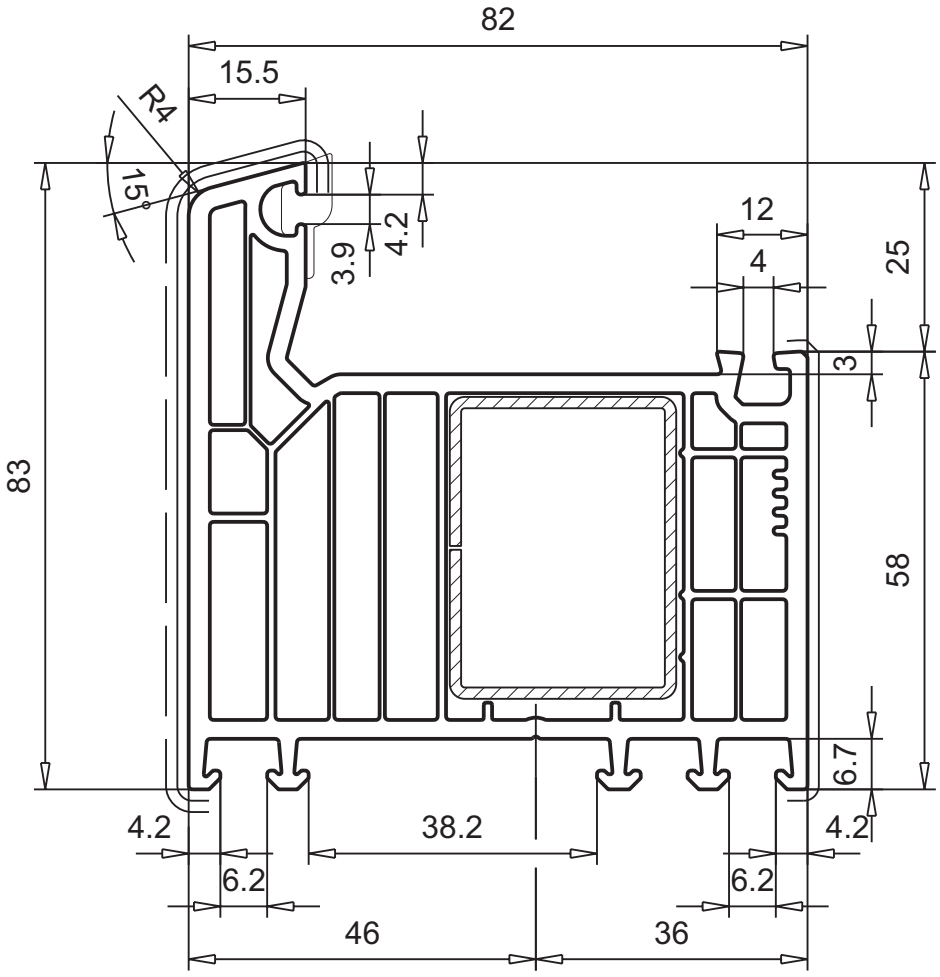

M.1:1

© VEKA AG

Blendrahmen, 106 mm

- Anschlagdichtung

Artikel-Nr.

101.297

Zur Artikel-Nr. bitte immer Ausführung angeben.

Ausführung

Farbe
Folierung
ohne
beidseitig ———
einseitig - - - - - - -
Dichtung
mit
Abpackung

Zubehör

113.025	Verstärkung 30,0 x 30,0 x 1,5 mm I_x = 2,25 cm⁴ , I_y = 2,25 cm⁴ W_x = 1,50 cm³ , W_y = 1,49 cm³	
113.025.2	Verstärkung 30,0 x 30,0 x 2,0 mm I_x = 2,83 cm⁴ , I_y = 2,83 cm⁴ W_x = 1,89 cm³ , W_y = 1,89 cm³	X Y Y
113.025.3	Verstärkung 30,0 x 30,0 x 3,0 mm I_x = 3,78 cm⁴ , I_y = 3,78 cm⁴ W_x = 2,52 cm³ , W_y = 2,52 cm³	
109.666	Glasfalzeinlage blau	
104.367	Vorsatzblende Aluminium	

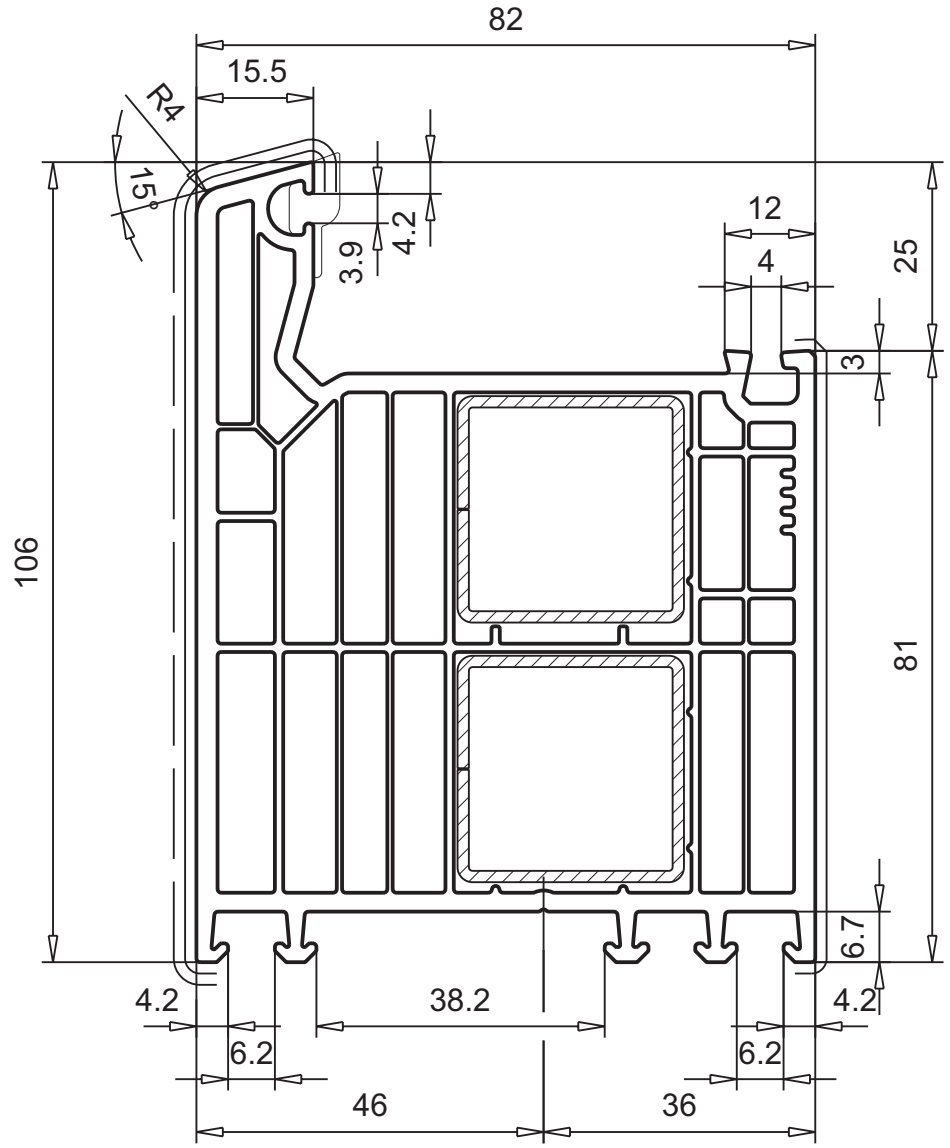

M.1:1

T-Profil, 94 mm

- Mitteldichtung

Artikel-Nr.

102.310

Zur Artikel-Nr. bitte immer Ausführung angeben.

Ausführung

Farbe
Folierung
ohne
beidseitig ———
einseitig - - - - - - -
Dichtung
mit
Abpackung

Zubehör

113.001		Verstärkung 40,0 x 30,0 x 1,5 mm I_x = 2,85 cm⁴ , I_y = 4,48 cm⁴ W_x = 1,89 cm³ , W_y = 2,24 cm³
113.001.3		Verstärkung 40,0 x 30,0 x 3,0 mm I_x = 4,87 cm⁴ , I_y = 7,76 cm⁴ W_x = 3,25 cm³ , W_y = 3,88 cm³
113.367		Verstärkung 40,0 x 30,0 x 1,5 mm I_x = 2,00 cm⁴ , I_y = 3,74 cm⁴ W_x = 1,15 cm³ , W_y = 1,67cm³

Zubehör

106.370.1		Verbinder inkl. Dichtplatte
106.374.1		Verbinder inkl. Dichtplatte (ohne Laschen)
106.370.5		Verbinder inkl. Dichtplatte für Absturzsicherung
106.160.3		Verbinder für Absturzsicherung
106.372		Dichtstopfen für horizontalen Einsatz
106.373		Dichtstopfen links/rechts grau und schwarz
109.671		Glasfalzeinlage silbergrau Festverglasung
104.352		Vorsatzblende Aluminium

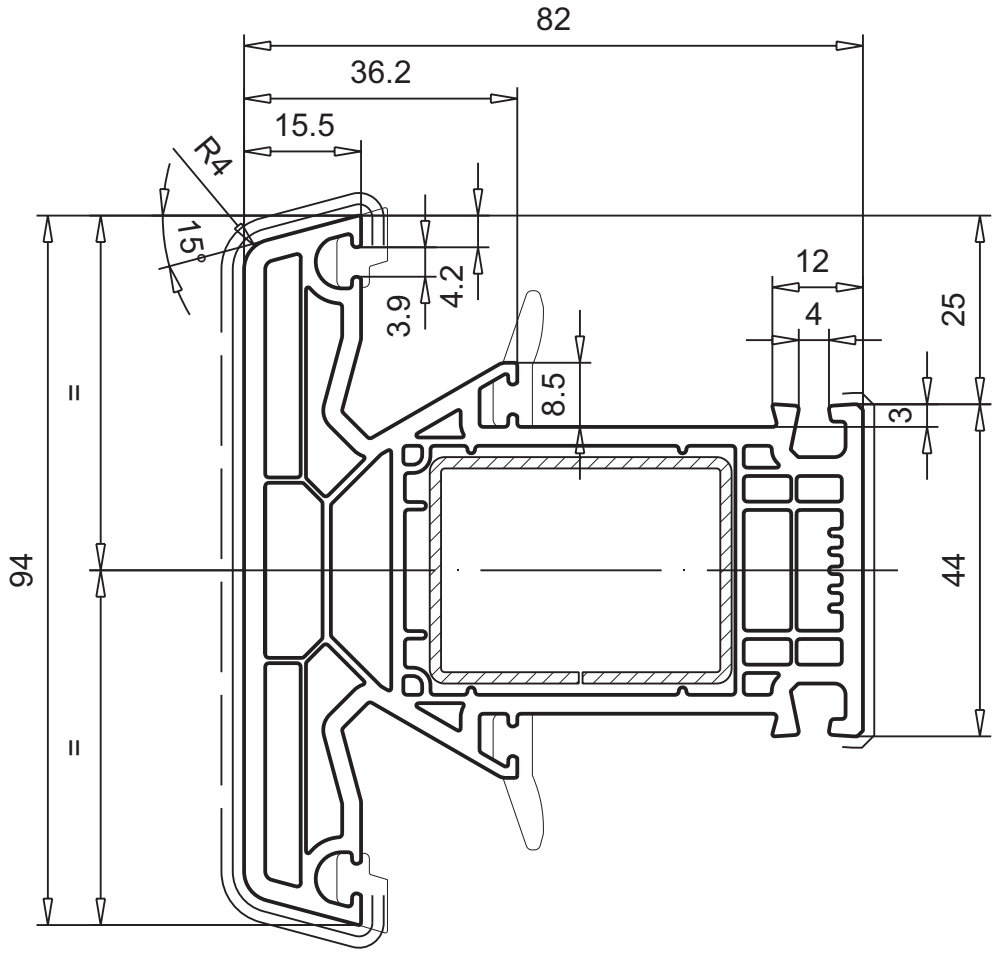

M.1:1

Technische Änderungen vorbehalten
Stand 01/2024 © VEKA AG -061b_00

T-Profil, 124 mm

- Mitteldichtung

Artikel-Nr.

102.311

Zur Artikel-Nr. bitte immer Ausführung angeben.

Ausführung

Farbe
Folierung
ohne
beidseitig ———
einseitig - - - - - - -
Dichtung
mit
Abpackung

Zubehör

113.011		Verstärkung 60,0 x 40,0 x 1,5 mm I_x = 7,82 cm⁴ , I_y = 14,62 cm⁴ W_x = 3,91 cm³ , W_y = 4,87 cm³	
113.011.2		Verstärkung 60,0 x 40,0 x 2,0 mm I_x = 10,03 cm⁴ , I_y = 18,87 cm⁴ W_x = 5,02 cm³ , W_y = 6,29 cm³	

Zubehör

113.011.3		Verstärkung 60,0 x 40,0 x 3,0 mm I_x = 13,93 cm⁴ , I_y = 26,50 cm⁴ W_x = 6,97 cm³ , W_y = 8,83 cm³
106.375.1		Verbinder inkl. Dichtplatte
106.378.1		Verbinder inkl. Dichtplatte (ohne Laschen)
106.377		Dichtstopfen für horizontalen Einsatz
106.373		Dichtstopfen links/rechts grau und schwarz
109.671		Glasfalzeinlage silbergrau Festverglasung
104.353		Vorsatzblende Aluminium

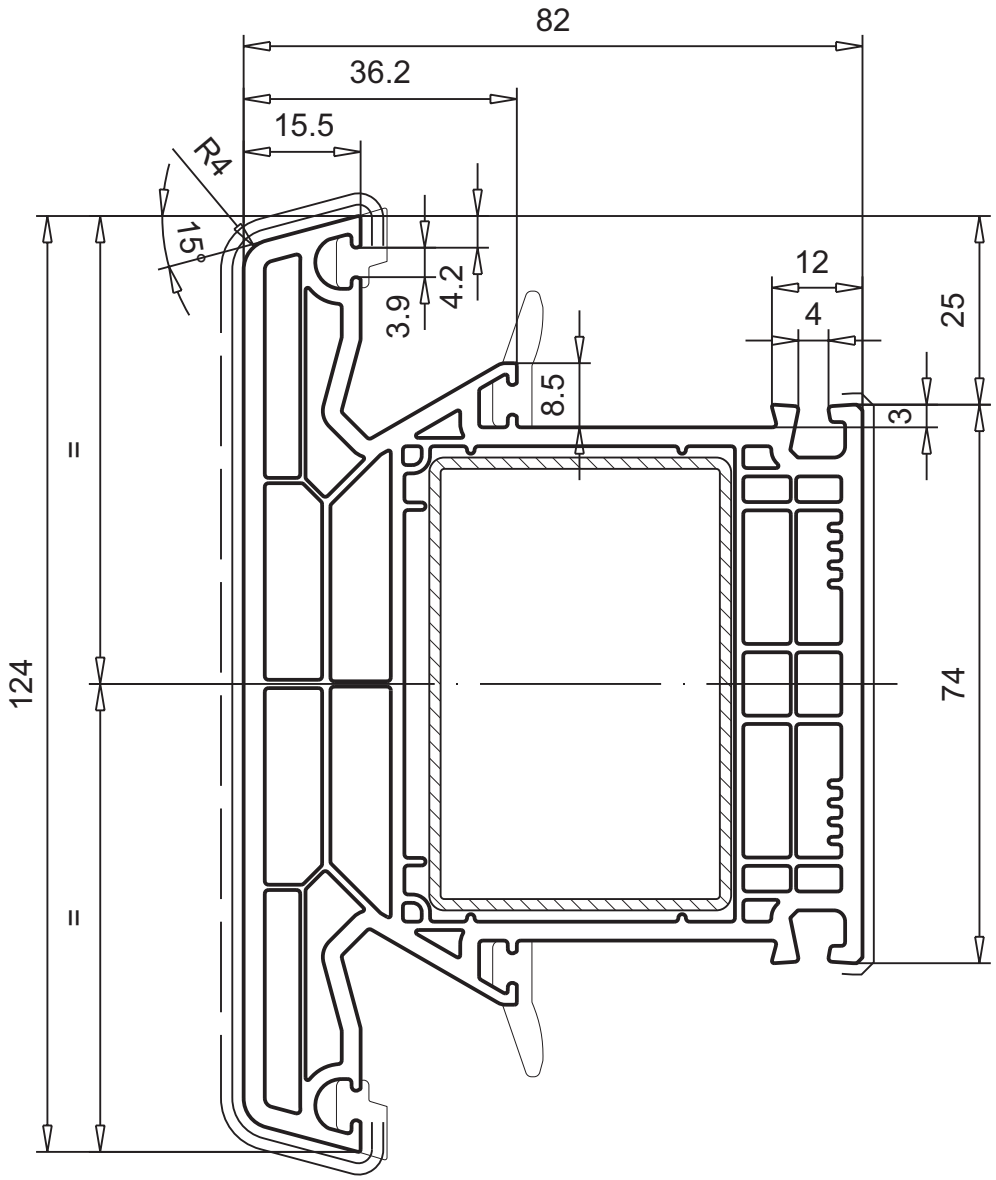

M.1:1

2

T-Profil, 72 mm

- Anschlagdichtung
- Flügelsprosse AD/MD

Artikel-Nr.

102.315

Zur Artikel-Nr. bitte immer Ausführung angeben.

Ausführung

Farbe
Folierung
ohne
beidseitig ———
einseitig - - - - - - -
Dichtung
mit
Abpackung

Zubehör

113.028	Verstärkung 40,0 x 10,0 x 1,5 mm I_x = 0,22 cm⁴ , I_y = 2,23 cm⁴ W_x = 0,44 cm³ , W_y = 1,11 cm³	X Y
106.383.1	Verbinder inkl. Dichtplatte	
106.385	Dichtstopfen für horizontalen Einsatz	
109.666	Glasfalzeinlage blau Festverglasung	
104.356	Vorsatzblende Aluminium	

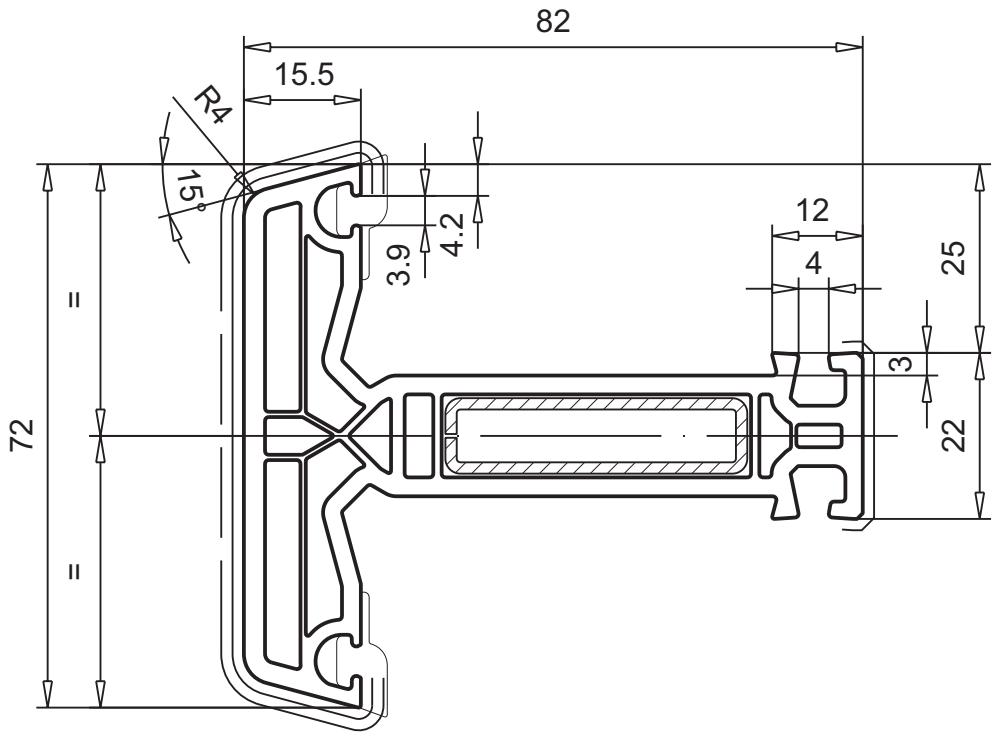

M.1:1

Technische Änderungen vorbehalten
Stand 01/2024 © VEKA AG -061b_00

T-Profil, 94 mm

- Anschlagdichtung
- Setzpfosten
- Flügelsprosse AD/MD

Artikel-Nr.

102.312

Zur Artikel-Nr. bitte immer Ausführung angeben.

Ausführung

Farbe
Folierung
ohne
beidseitig ———
einseitig - - - - - - -
Dichtung
mit
Abpackung

Zubehör

113.001		Verstärkung 40,0 x 30,0 x 1,5 mm I_x = 2,85 cm⁴ , I_y = 4,48 cm⁴ W_x = 1,89 cm³ , W_y = 2,24 cm³
113.001.3		Verstärkung 40,0 x 30,0 x 3,0 mm I_x = 4,87 cm⁴ , I_y = 7,76 cm⁴ W_x = 3,25 cm³ , W_y = 3,88 cm³
113.367		Verstärkung 40,0 x 30,0 x 1,5 mm I_x = 2,00 cm⁴ , I_y = 3,74 cm⁴ W_x = 1,15 cm³ , W_y = 1,67 cm³

Zubehör

106.379.1		Verbinder inkl. Dichtplatte
106.381.1		Verbinder inkl. Dichtplatte (ohne Laschen)
106.379.5		Verbinder inkl. Dichtplatte für Absturzsicherung
106.160.2		Verbinder für Absturzsicherung
106.372		Dichtstopfen für horizontalen Einsatz
106.395		Dichtstopfen links/rechts grau und schwarz
109.666		Glasfalzeinlage blau
104.352		Vorsatzblende Aluminium für Setzpfosten
104.365		Vorsatzblende Aluminium für Flügelsprosse

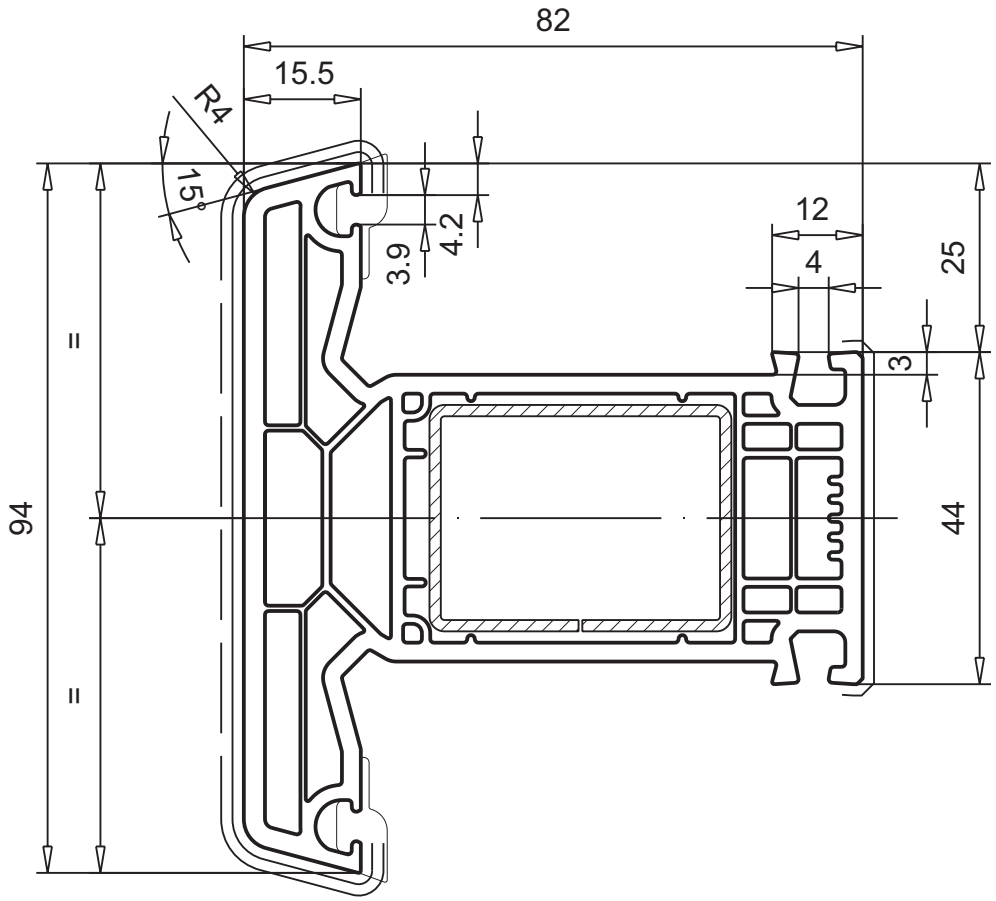

M.1:1

T-Profil, 124 mm

- Anschlagdichtung
- Setzpfosten
- Flügelsprosse AD/MD

Artikel-Nr.

102.317

Zur Artikel-Nr. bitte immer Ausführung angeben.

Ausführung

Farbe
Folierung
ohne
beidseitig ——
einseitig - - - - - - -
Dichtung
mit
Abpackung

Zubehör

113.011	Verstärkung 60,0 x 40,0 x 1,5 mm I_x = 7,82 cm⁴ , I_y = 14,62 cm⁴ W_x = 3,91 cm³ , W_y = 4,87 cm³	X Y
113.011.2	Verstärkung 60,0 x 40,0 x 2,0 mm I_x = 10,03 cm⁴ , I_y = 18,87 cm⁴ W_x = 5,02 cm³ , W_y = 6,29 cm³	

Zubehör

113.011.3	Verstärkung 60,0 x 40,0 x 3,0 mm I_x = 13,93 cm⁴ , I_y = 26,50 cm⁴ W_x = 6,97 cm³ , W_y = 8,83 cm³	X Y
106.388.1	Verbinder inkl. Dichtplatte	
106.390.1	Verbinder inkl. Dichtplatte (ohne Laschen)	
106.377	Dichtstopfen für horizontalen Einsatz	
106.395	Dichtstopfen links/rechts grau und schwarz	
109.666	Glasfalzeinlage blau	
104.353	Vorsatzblende Aluminium	

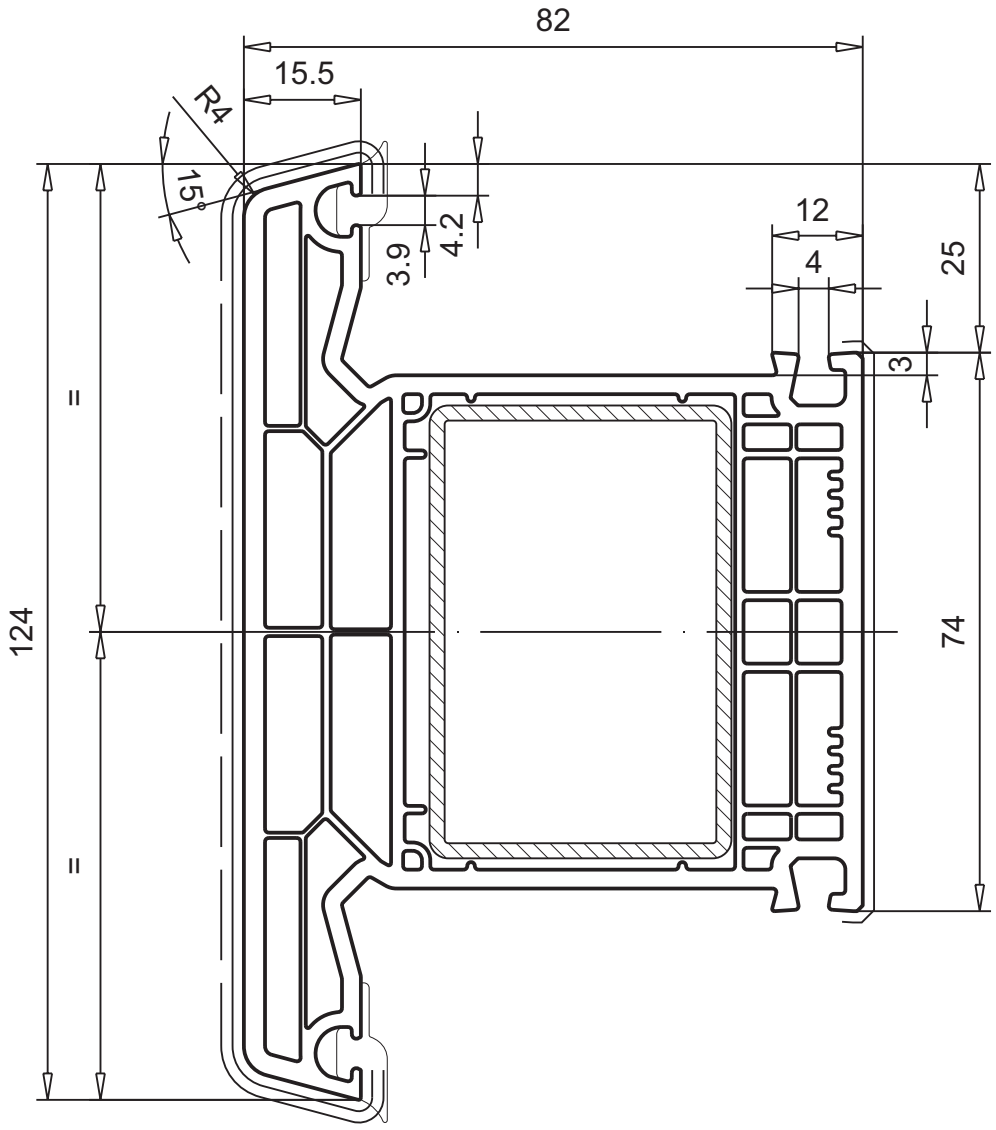

M.1:1

Technische Änderungen vorbehalten
Stand 01/2024 © VEKA AG -061b_00

Stulpprofil, 40 mm

- Mitteldichtung/Anschlagdichtung
- passend mit 103.343 und 103.358

Artikel-Nr.

102.313

Zur Artikel-Nr. bitte immer Ausführung angeben.

Ausführung

Farbe
Folierung
ohne
mit ———
Dichtung
mit
Abpackung

Zubehör

109.665		Endkappe weiß, schwarz, caramel, anthrazit-grau, fenstergrau, umbra
104.354		Vorsatzblende Aluminium
109.067		Endkappe, für 104.354 schwarz

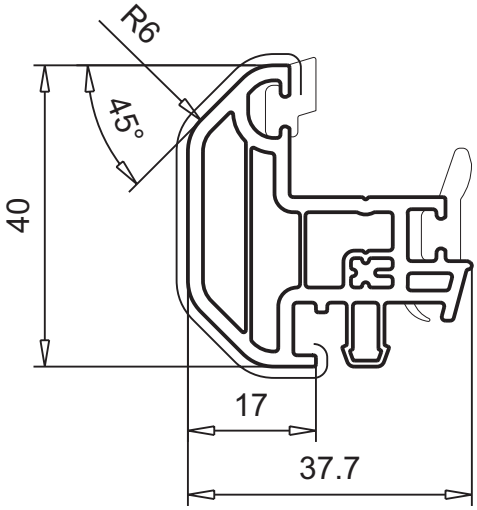

M.1:1

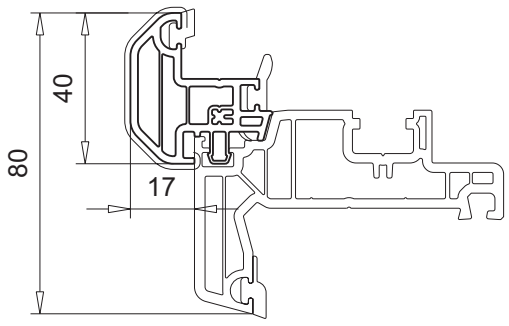

Montagebeispiel mit Flügel 103.343
M.1:2

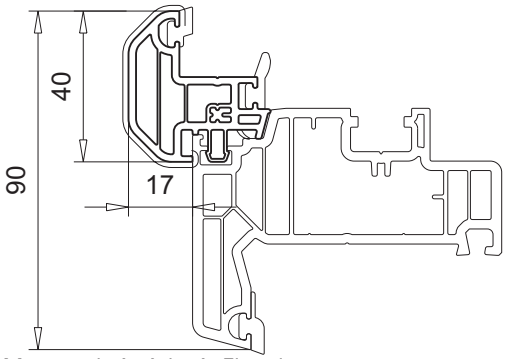

Montagebeispiel mit Flügel 103.358
M.1:2

© VEKA AG

Stulpprofil, 42 mm

- Mitteldichtung/Anschlagdichtung
- passend mit 103.343 und 103.358

Artikel-Nr.

102.308

Zur Artikel-Nr. bitte immer Ausführung angeben.

Ausführung

Farbe
Folierung
ohne
mit ——
Dichtung
mit
Abpackung

Zubehör

109.676		Endkappe weiß, cremeweiß, schwarz, caramel
104.556		Vorsatzblende Aluminium
109.162		Endkappe, für 104.556 schwarz

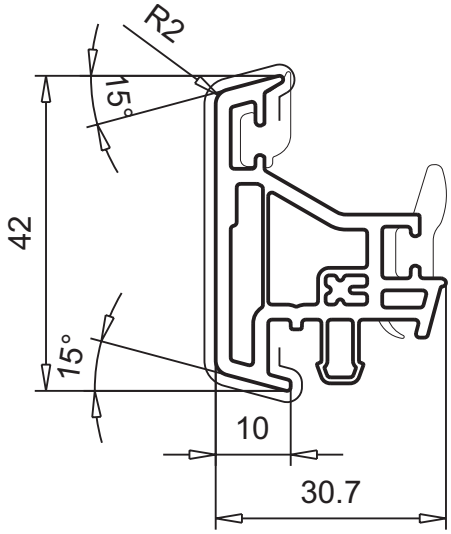

M.1:1

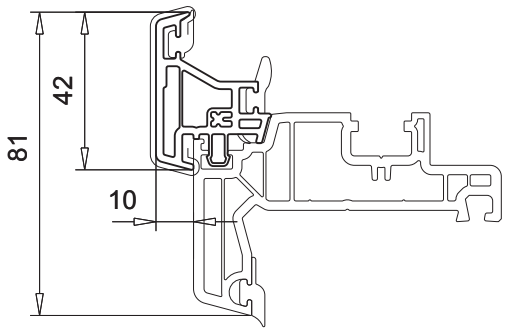

Montagebeispiel mit Flügel 103.343
M.1:2

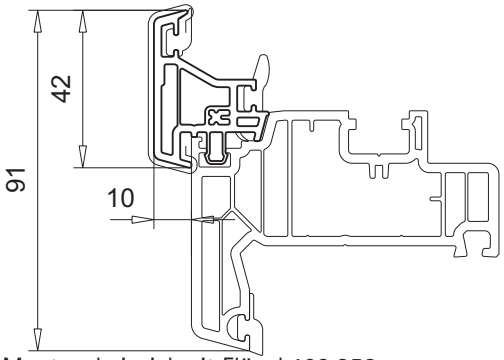

Montagebeispiel mit Flügel 103.358
M.1:2

Stulpprofil, 54 mm

- Mitteldichtung/Anschlagdichtung
- für Falzhebel/Griffolive einseitig

Artikel-Nr.

102.314

Zur Artikel-Nr. bitte immer Ausführung angeben.

Ausführung

Farbe
Folierung
ohne
beidseitig ———
einseitig - - - - - - -
Dichtung
mit
Abpackung

Zubehör

113.028		Verstärkung 40,0 x 10,0 x 1,5 mm I_x = 0,22 cm⁴ , I_y = 2,23 cm⁴ W_x = 0,44 cm³ , W_y = 1,11 cm³
109.661		Endkappe 1-teilig weiß, schwarz, caramel
109.662.2		Endkappe 2-teilig, Außenteil weiß, schwarz, caramel, silbergrau, tannengrün, anthrazitgrau, fenstergrau, umbra
109.662.3		Endkappe 2-teilig, Innenteil weiß, schwarz, caramel, anthrazitgrau, fenstergrau, umbra
104.355		Vorsatzblende Aluminium
109.662.6		Endkappe 2-teilig, Außenteil für 104.355 schwarz

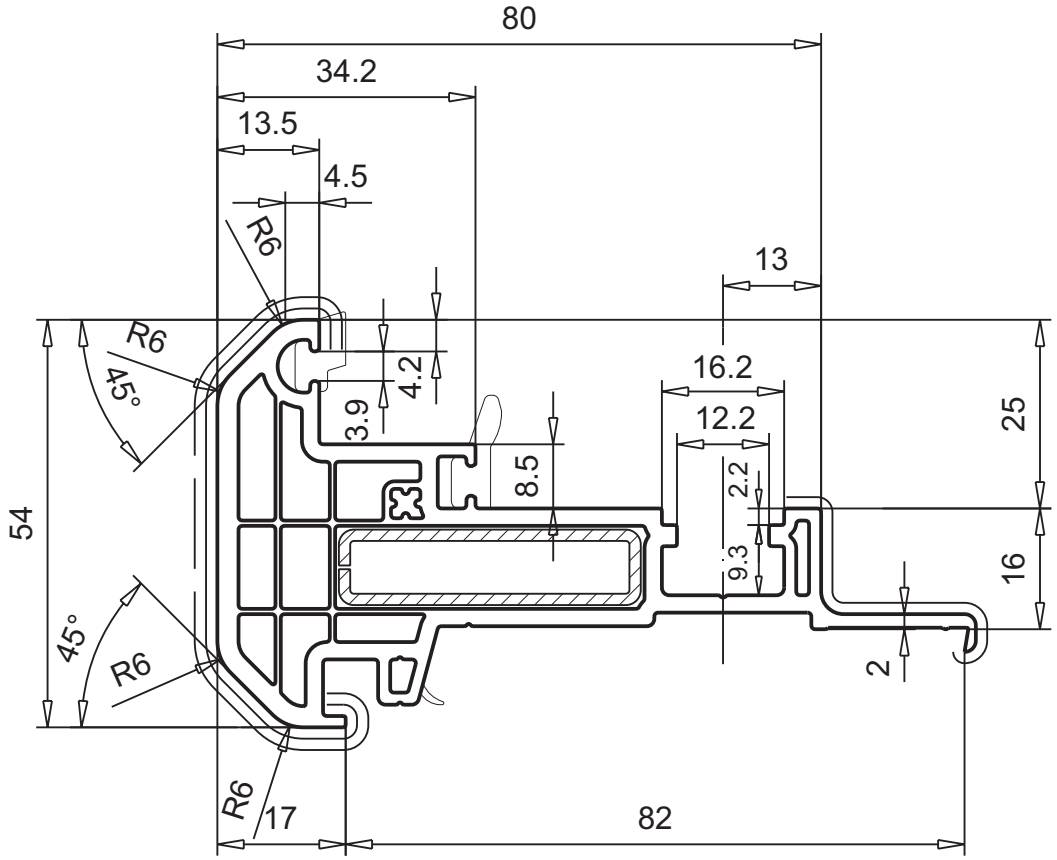

M.1:1

© VEKA AG

Stulpprofil, 74 mm

- Mitteldichtung/Anschlagdichtung
- für Falzhebel/Griffolive einseitig
- für Griffolive beidseitig

Artikel-Nr.

102.316

Zur Artikel-Nr. bitte immer Ausführung angeben.

Ausführung

Farbe
Folierung
ohne
beidseitig ———
einseitig - - - - - - -
Dichtung
mit
Abpackung

Zubehör

113.001		Verstärkung 40,0 x 30,0 x 1,5 mm I_x = 2,85 cm⁴ , I_y = 4,48 cm⁴ W_x = 1,89 cm³ , W_y = 2,24 cm³
113.001.3		Verstärkung 40,0 x 30,0 x 3,0 mm I_x = 4,87 cm⁴ , I_y = 7,76 cm⁴ W_x = 3,25 cm³ , W_y = 3,88 cm³
109.663		Endkappe 1-teilig weiß, schwarz, caramel
109.664.2		Endkappe 2-teilig, Außenteil weiß, schwarz, caramel, silbergrau, tannengrün, anthrazitgrau, fenstergrau, umbra
109.664.3		Endkappe 2-teilig, Innenteil weiß, schwarz, caramel, anthrazitgrau, fenstergrau, umbra
104.357		Vorsatzblende Aluminium
109.664.6		Endkappe 2-teilig, Außenteil für 104.357 schwarz

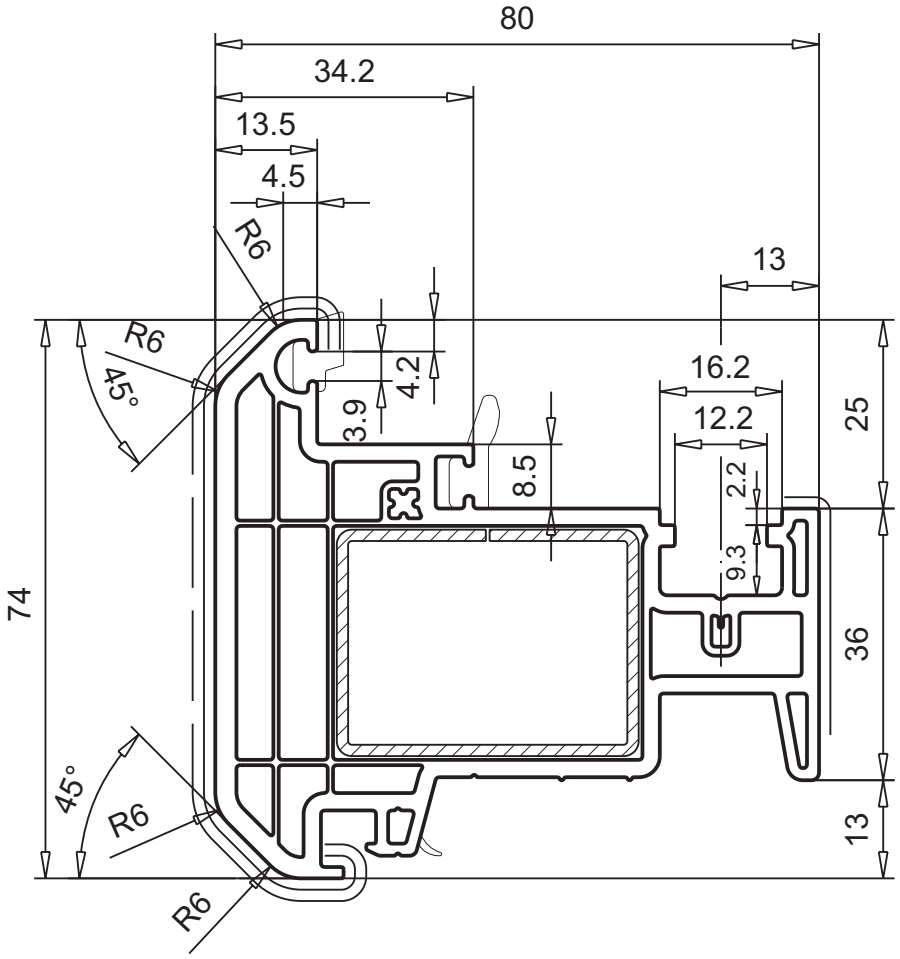

M.1:1

Stulpprofil, 74 mm

- Mitteldichtung/Anschlagdichtung
- für Griffolive beidseitig

Artikel-Nr.

102.318

Zur Artikel-Nr. bitte immer Ausführung angeben.

Ausführung

Farbe
Folierung
ohne
beidseitig ———
einseitig - - - - - - -
Dichtung
mit
Abpackung

Zubehör

113.013		Verstärkung 50,0 x 10,0 x 1,5 mm I_x = 0,28 cm⁴ , I_y = 4,12 cm⁴ W_x = 0,55 cm³ , W_y = 1,64 cm³	
113.013.3		Verstärkung 50,0 x 10,0 mm I_x = 0,42 cm⁴ , I_y = 10,40 cm⁴ W_x = 0,83 cm³ , W_y = 4,16 cm³	
109.664.2		Endkappe 2-teilig, Außenteil weiß, schwarz, caramel, silbergrau, tannengrün, anthrazitgrau, fenstergrau, umbra	
109.034.3		Endkappe 2-teilig, Innenteil weiß, schwarz, caramel, anthrazitgrau, fenstergrau, umbra	
104.357		Vorsatzblende Aluminium	
109.664.6		Endkappe 2-teilig, Außenteil für 104.357 schwarz	

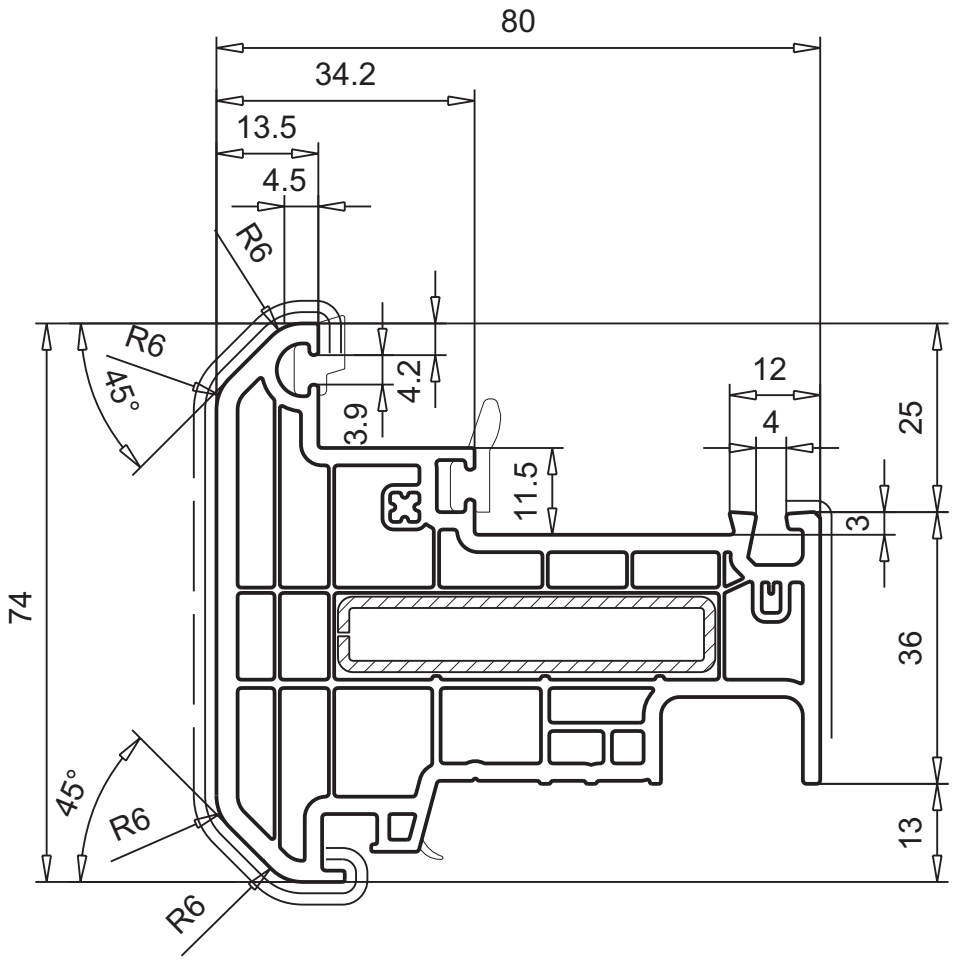

M.1:1

© VEKA AG

Flügel, 74 mm

- Mitteldichtung/Anschlagdichtung
- flächenversetzt
- innen öffnend

Artikel-Nr.

103.340

Zur Artikel-Nr. bitte immer Ausführung angeben.

Ausführung

Farbe
Folierung
ohne
beidseitig ———
einseitig - - - - - - -
Dichtung
mit
Abpackung

Zubehör

113.471		Verstärkung 38,8 x 20,0 x 1,5 mm I_x = 0,42 cm⁴ , I_y = 2,41 cm⁴ W_x = 0,29 cm³ , W_y = 0,97 cm³	
113.472.2		Verstärkung 38,8 x 20,0 x 2,0 mm I_x = 0,54 cm⁴ , I_y = 2,95 cm⁴ W_x = 0,37 cm³ , W_y = 1,19 cm³	
109.666		Glasfalzeinlage blau	
104.358		Vorsatzblende Aluminium	

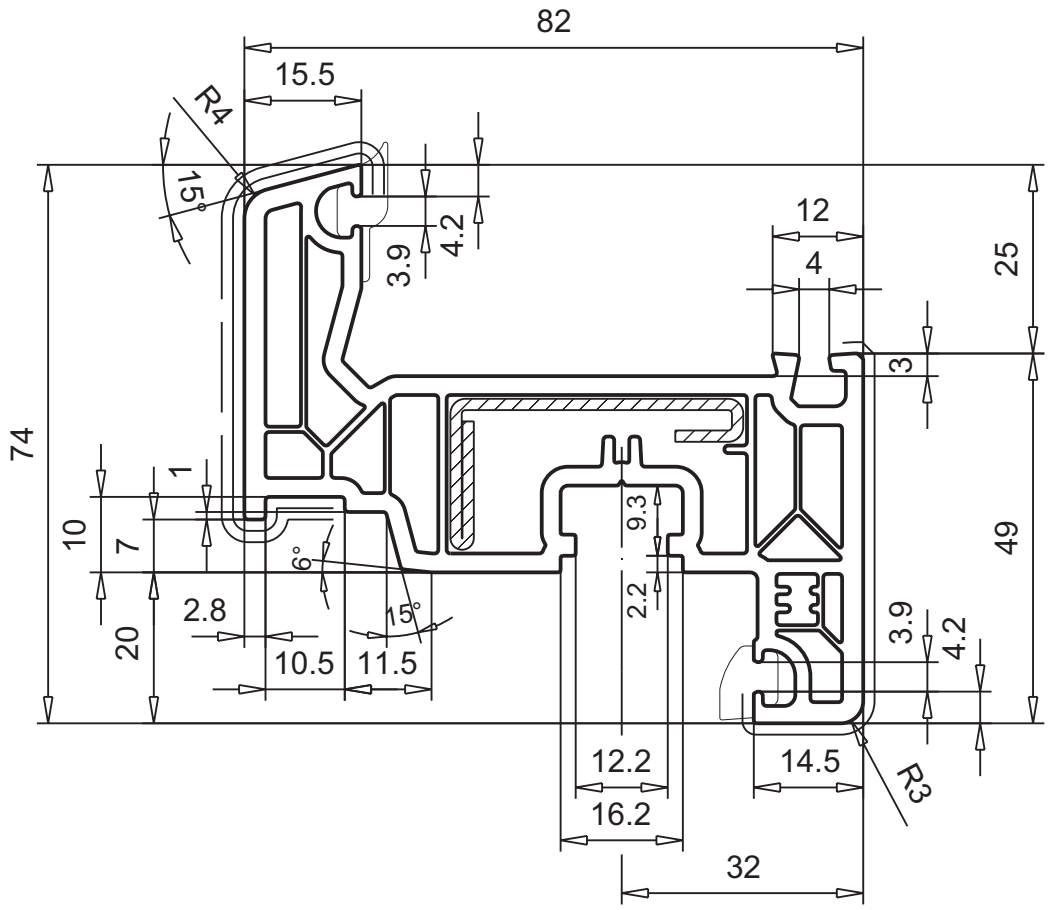

M.1:1

Technische Änderungen vorbehalten
Stand 01/2024 © VEKA AG -061b_00

Stulpflügel, 54 mm

- Mitteldichtung/Anschlagdichtung
- passend mit 103.340
- flächenversetzt
- innen öffnend

Artikel-Nr.

103.343

Zur Artikel-Nr. bitte immer Ausführung angeben.

Ausführung

Farbe
Folierung
ohne
beidseitig ———
einseitig -------
Dichtung
mit
Abpackung

Zubehör

113.471	Verstärkung 38,8 x 20,0 x 1,5 mm I_x = 0,42 cm⁴ , I_y = 2,41 cm⁴ W_x = 0,29 cm³ , W_y = 0,97 cm³	
113.472.2	Verstärkung 38,8 x 20,0 x 2,0 mm I_x = 0,54 cm⁴ , I_y = 2,95 cm⁴ W_x = 0,37 cm³ , W_y = 1,19 cm³	
109.666	Glasfalzeinlage blau	
109.667	Endkappe weiß, cremeweiß, schwarz, caramel, anthrazitgrau, fenstergrau, umbra	
102.308	Stulpprofil 42 mm, inkl. Dichtung	
102.313	Stulpprofil 40 mm, inkl. Dichtung	
104.358	Vorsatzblende Aluminium	

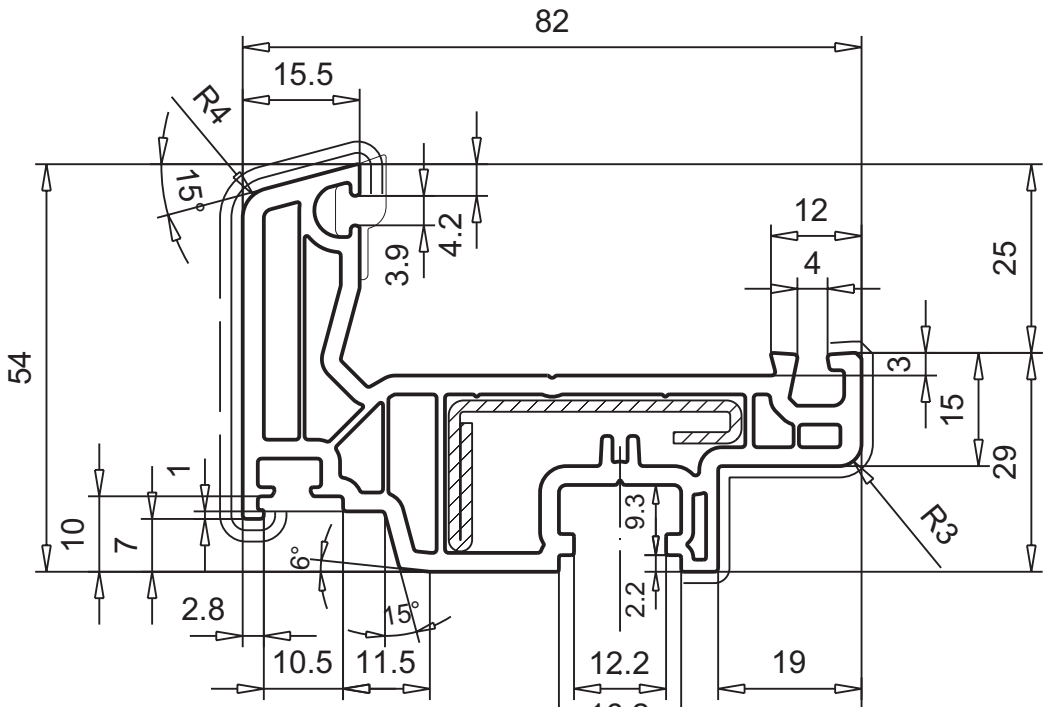

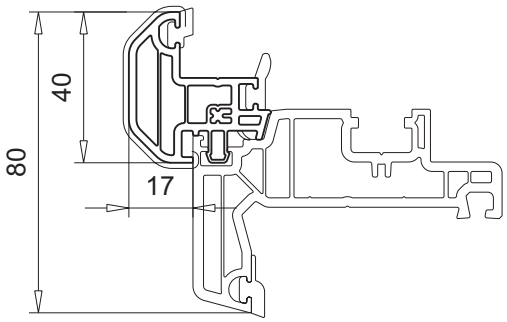

Montagebeispiel mit Stulpprofil 102.313
M.1:2

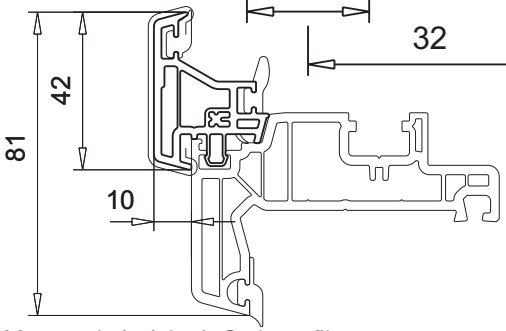

Montagebeispiel mit Stulpprofil 102.308
M.1:2

M.1:1

2

Flügel, 84 mm

- Mitteldichtung/Anschlagdichtung
- flächenversetzt
- innen öffnend

Artikel-Nr.

103.341

Zur Artikel-Nr. bitte immer Ausführung angeben.

Ausführung

Farbe
Folierung
ohne
beidseitig ——
einseitig - - - - - - -
Dichtung
mit
Abpackung

Zubehör

113.461	Verstärkung 38,8 x 30,0 x 1,5 mm I_x =1,31 cm⁴ , I_y = 2,45 cm⁴ W_x = 0,65 cm³ , W_y = 0,93 cm³	
113.462.2	Verstärkung 38,8 x 30,0 x 1,75 mm I_x = 1,55 cm⁴ , I_y = 4,04 cm⁴ W_x = 0,74 cm³ , W_y = 1,61 cm³	X Y
113.463.2	Verstärkung 38,8 x 30,0 x 2,0 mm I_x = 1,73 cm⁴ , I_y = 4,38 cm⁴ W_x = 0,83 cm³ , W_y = 1,74 cm³	

Zubehör

113.465	Verstärkung 36,0 x 30,0 x 1,5 mm I_x = 1,31 cm⁴ , I_y = 3,08 cm⁴ W_x = 0,66 cm³ , W_y = 1,71 cm³	
113.466.2	Verstärkung 36,0 x 30,0 x 2,0 mm I_x = 1,70 cm⁴ , I_y = 3,94 cm⁴ W_x = 0,86 cm³ , W_y = 2,19 cm³	
113.468.2	Verstärkung 36,0 x 30,0 x 2,0 mm I_x = 2,13 cm⁴ , I_y = 4,83 cm⁴ W_x = 1,16 cm³ , W_y = 2,27 cm³	X Y
113.526	Verstärkung thermisch getrennt 38,8 x 30,0 x 1,5 mm I_x =1,47 cm⁴ , I_y = 4,08 cm⁴ W_x = 0,91 cm³ , W_y = 1,30 cm³	
109.666	Glasfalzeinlage blau	
104.359	Vorsatzblende Aluminium	

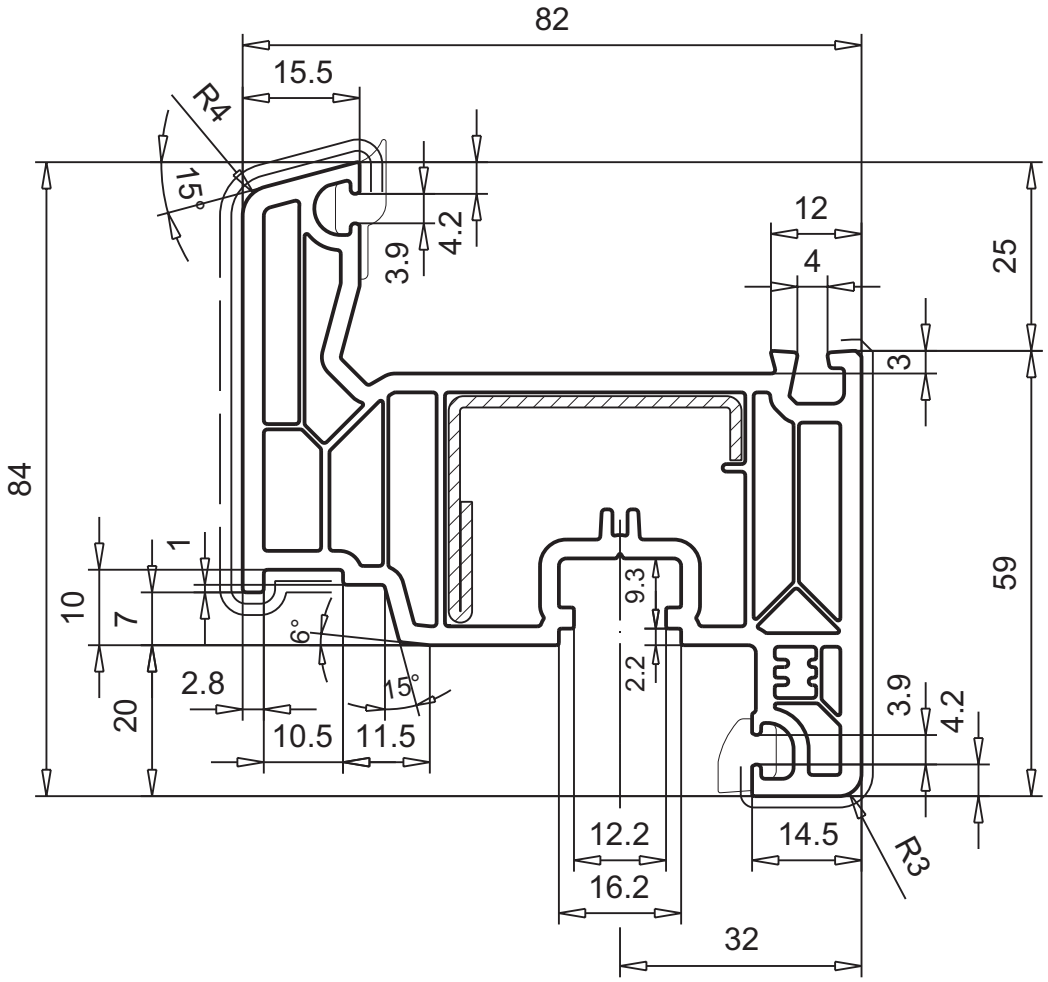

M.1:1

© VEKA AG

Stulpflügel, 64 mm

- Mitteldichtung/Anschlagdichtung
- passend mit 103.341
- flächenversetzt
- innen öffnend

Artikel-Nr.

103.358

Zur Artikel-Nr. bitte immer Ausführung angeben.

Ausführung

Farbe
Folierung
ohne
beidseitig ———
einseitig -------
Dichtung
mit
Abpackung

Zubehör

113.461	Verstärkung 38,8 x 30,0 x 1,5 mm I_x =1,31 cm⁴ , I_y = 2,45 cm⁴ W_x = 0,65 cm³ , W_y = 0,93 cm³	X Y
113.462.2	Verstärkung 38,8 x 30,0 x 1,75 mm I_x = 1,55 cm⁴ , I_y = 4,04 cm⁴ W_x = 0,74 cm³ , W_y = 1,61 cm³	

Zubehör

113.463.2	Verstärkung 38,8 x 30,0 x 2,0 mm I_x = 1,73 cm⁴ , I_y = 4,38 cm⁴ W_x = 0,83 cm³ , W_y = 1,74 cm³	X Y
109.666	Glasfalzeinlage blau	
109.667	Endkappe weiß, cremeweiß, schwarz, caramel, anthrazitgrau, fenstergrau, umbra	
102.308	Stulpprofil 42 mm, inkl. Dichtung	
102.313	Stulpprofil 40 mm, inkl. Dichtung	
104.359	Vorsatzblende Aluminium	

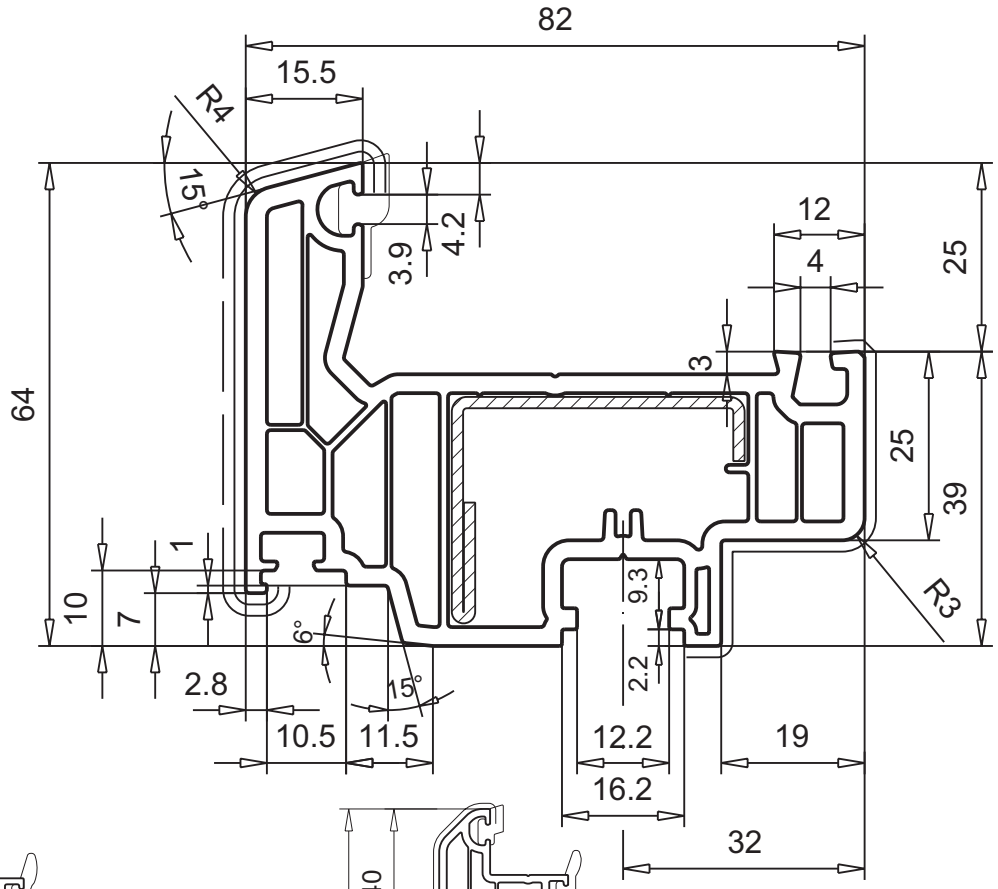

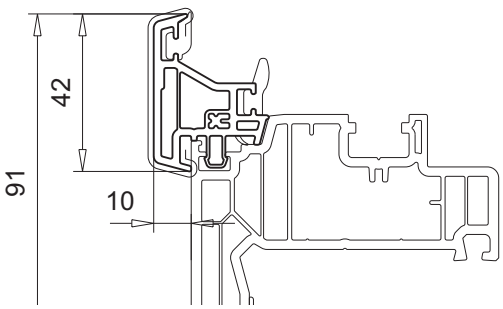

Montagebeispiel mit Stulpprofil 102.308 M.1:2

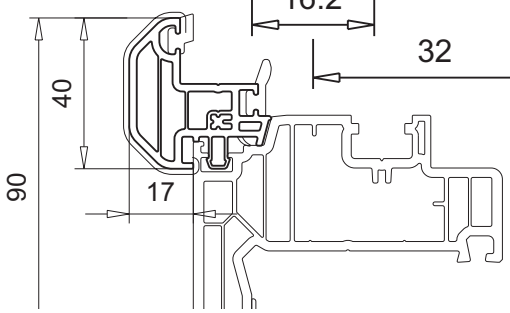

Montagebeispiel mit Stulpprofil 102.313 M.1:2

M.1:1

2

Flügel, 84 mm

- Mitteldichtung/Anschlagdichtung
- halbflächenversetzt
- innen öffnend

Artikel-Nr.

103.347

Zur Artikel-Nr. bitte immer Ausführung angeben.

Ausführung

Farbe
Folierung
ohne
beidseitig ——
einseitig - - - - - - -
Dichtung
mit
Abpackung

Zubehör

113.461	Verstärkung 38,8 x 30,0 x 1,5 mm I_x =1,31 cm⁴ , I_y = 2,45 cm⁴ W_x = 0,65 cm³ , W_y = 0,93 cm³	X Y
113.462.2	Verstärkung 38,8 x 30,0 x 1,75 mm I_x = 1,55 cm⁴ , I_y = 4,04 cm⁴ W_x = 0,74 cm³ , W_y = 1,61 cm³	

Zubehör

113.463.2	Verstärkung 38,8 x 30,0 x 2,0 mm I_x = 1,73 cm⁴ , I_y = 4,38 cm⁴ W_x = 0,83 cm³ , W_y = 1,74 cm³	
113.465	Verstärkung 36,0 x 30,0 x 1,5 mm I_x = 1,31 cm⁴ , I_y = 3,08 cm⁴ W_x = 0,66 cm³ , W_y = 1,71 cm³	X Y
113.466.2	Verstärkung 36,0 x 30,0 x 2,0 mm I_x = 1,70 cm⁴ , I_y = 3,94 cm⁴ W_x = 0,86 cm³ , W_y = 2,19 cm³	
113.468.2	Verstärkung 36,0 x 30,0 x 2,0 mm I_x = 2,13 cm⁴ , I_y = 4,83 cm⁴ W_x = 1,16 cm³ , W_y = 2,27 cm³	
109.666	Glasfalzeinlage blau	

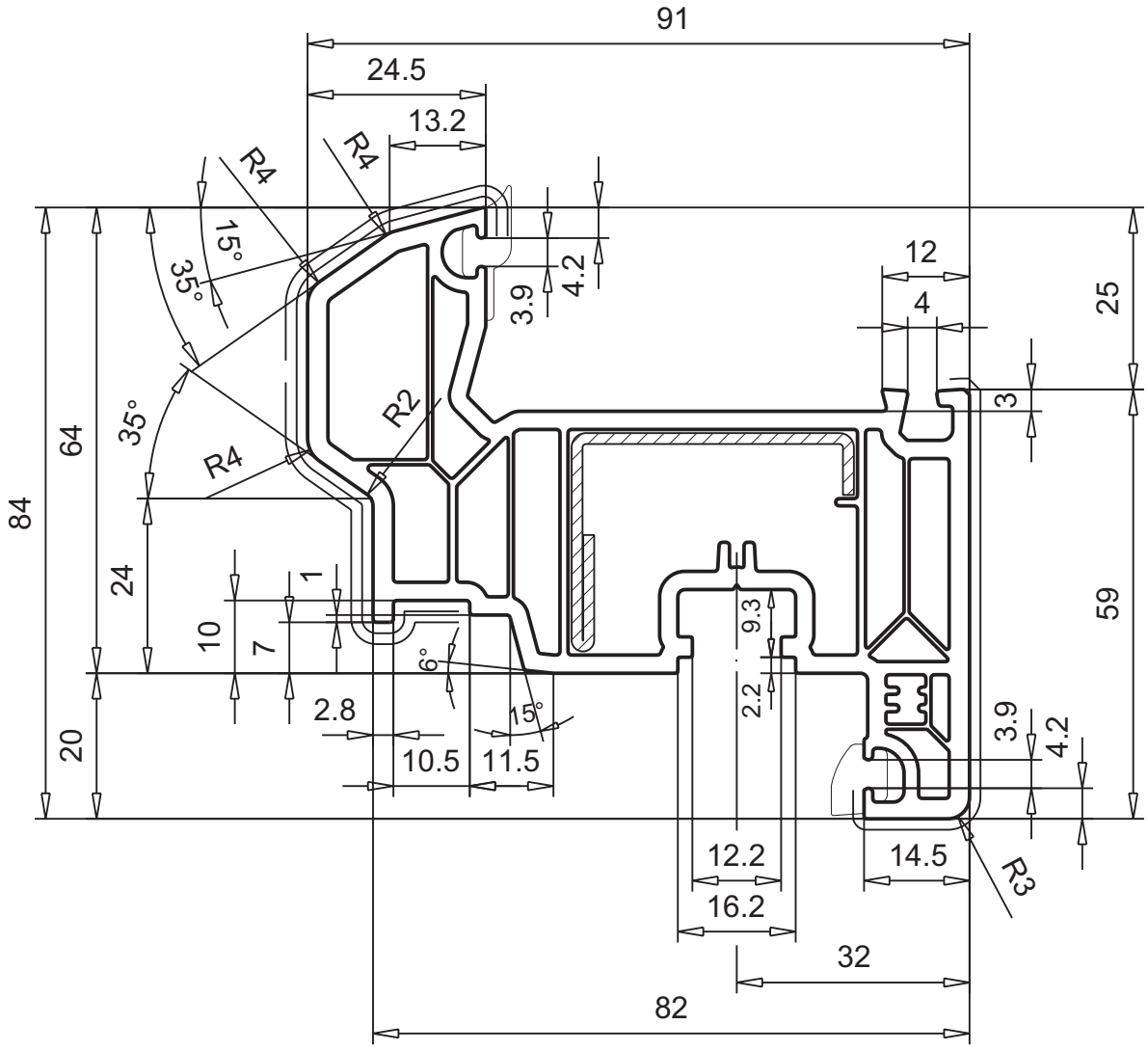

M.1:1

© VEKA AG

Flügel, 114 mm

- Mitteldichtung/Anschlagdichtung
- flächenversetzt
- innen öffnend

Artikel-Nr.

103.445

Zur Artikel-Nr. bitte immer Ausführung angeben.

Ausführung

Farbe
Folierung
ohne
beidseitig ———
einseitig - - - - - - -
Dichtung
mit
Abpackung

Zubehör

113.505	Verstärkung 45,0 x 47,9 x 1,5 mm I_x = 6,12 cm⁴ , I_y = 8,07 cm⁴ W_x = 2,09 cm³ , W_y = 3,54 cm³	X Y
113.506.2	Verstärkung 45,0 x 47,9 x 2,0 mm I_x = 7,68 cm⁴ , I_y = 10,23 cm⁴ W_x = 2,64 cm³ , W_y = 4,55 cm³	
109.666	Glasfalzeinlage blau	
141.531	Eckschweißverbinder für Verstärkung 113.505, 113.506.2	
104.361	Vorsatzblende Aluminium	

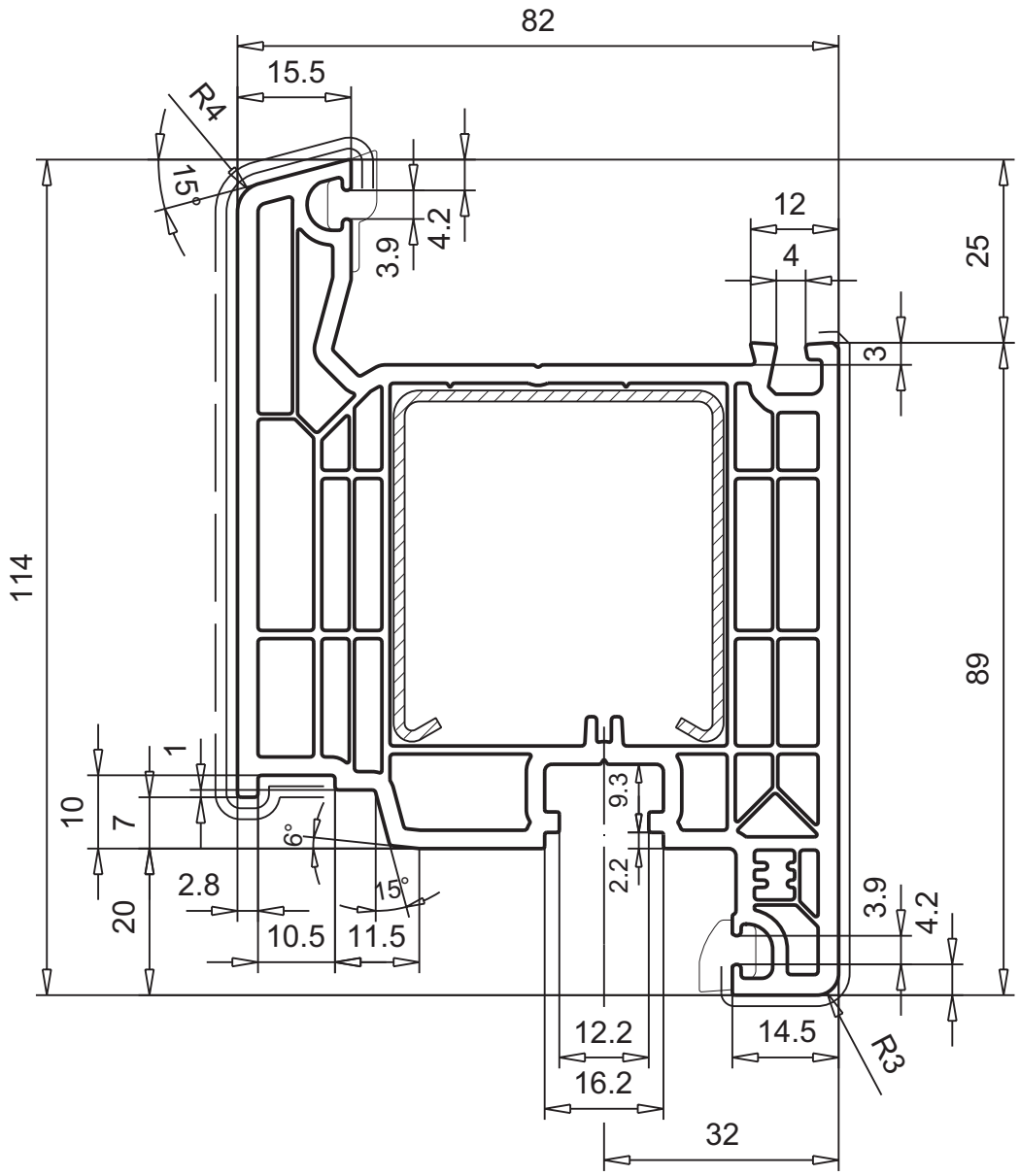

M.1:1

Technische Änderungen vorbehalten
Stand 01/2024 © VEKA AG -061b_00

Flügel, 114 mm

- Mitteldichtung/Anschlagdichtung
- flächenversetzt
- außen öffnend

Artikel-Nr.

103.446

Zur Artikel-Nr. bitte immer Ausführung angeben.

Ausführung

Farbe
Folierung
ohne
beidseitig ———
einseitig - - - - - - -
Dichtung
mit
Abpackung

Zubehör

113.505	Verstärkung 45,0 x 47,9 x 1,5 mm I_x = 6,12 cm⁴ , I_y = 8,07 cm⁴ W_x = 2,09 cm³ , W_y = 3,54 cm³	
113.506.2	Verstärkung 45,0 x 47,9 x 2,0 mm I_x = 7,68 cm⁴ , I_y = 10,23 cm⁴ W_x = 2,64 cm³ , W_y = 4,55 cm³	
109.666	Glasfalzeinlage blau	
141.531	Eckschweißverbinder für Verstärkung 113.505, 113.506.2	

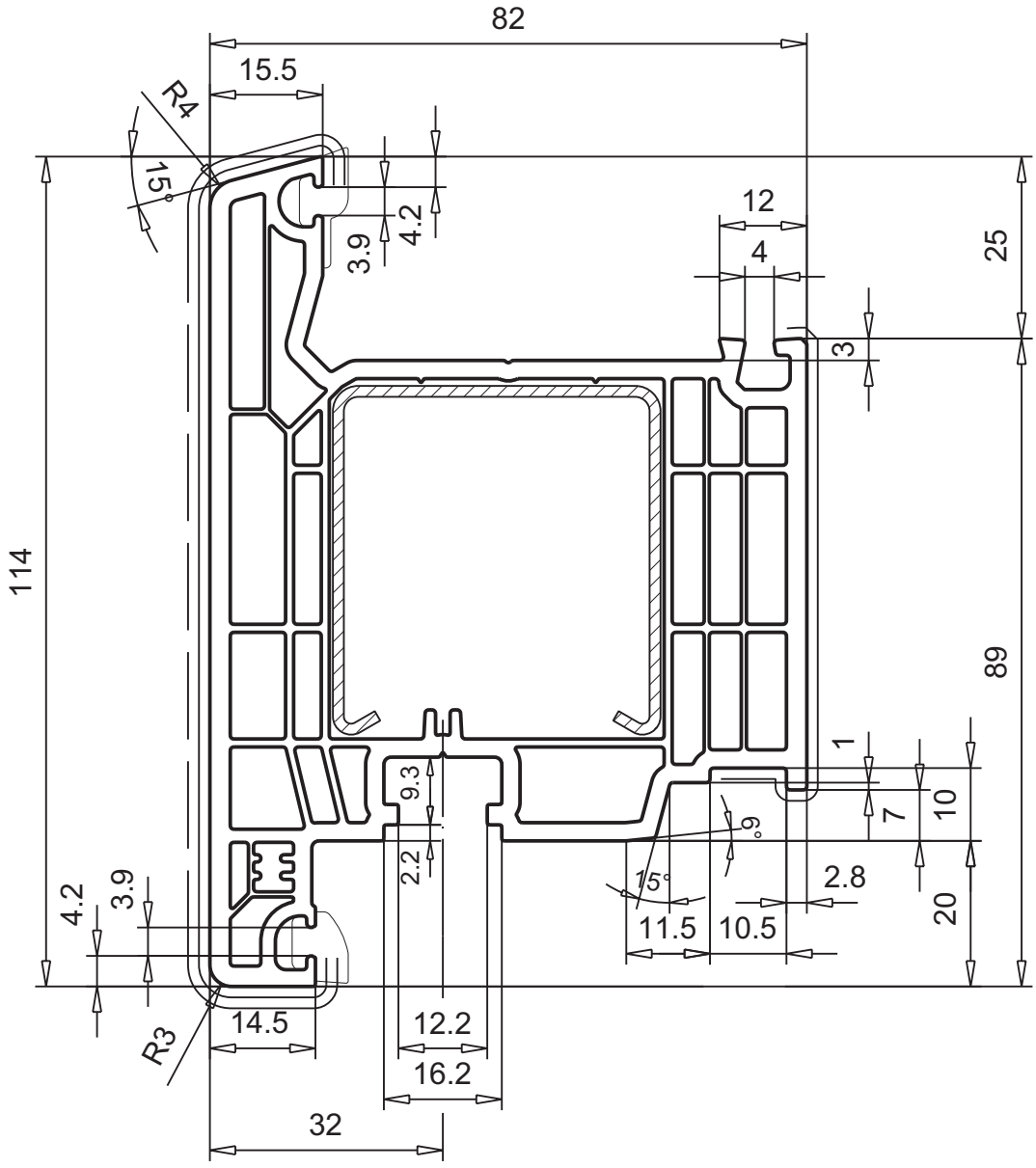

M.1:1

Haustürflügel, 125 mm

- Mitteldichtung/Anschlagdichtung
- flächenversetzt
- innen öffnend
- bei Ausführung weiß:
  - wahlweise mit/ohne Flügelüberschlagdichtung
  - wahlweise mit grauer/schwarzer Verglasungsdichtung

Artikel-Nr.

105.380

Zur Artikel-Nr. bitte immer Ausführung angeben.

Ausführung

Farbe
Folierung
ohne
beidseitig ———
einseitig --------
Dichtung
ohne/mit
Abpackung

Zubehör

113.011.3		Verstärkung 60,0 x 40,0 x 3,0 mm I_x = 13,93 cm⁴ , I_y = 26,50 cm⁴ W_x = 6,97 cm³ , W_y = 8,83 cm³
113.011.5		Verstärkung vorgefräst 2310 mm lang
109.666		Glasfalzeinlage blau
141.530		Eckschweißverbinder für Verstärkung 113.011.3 und 113.011.5
104.362		Vorsatzblende Aluminium

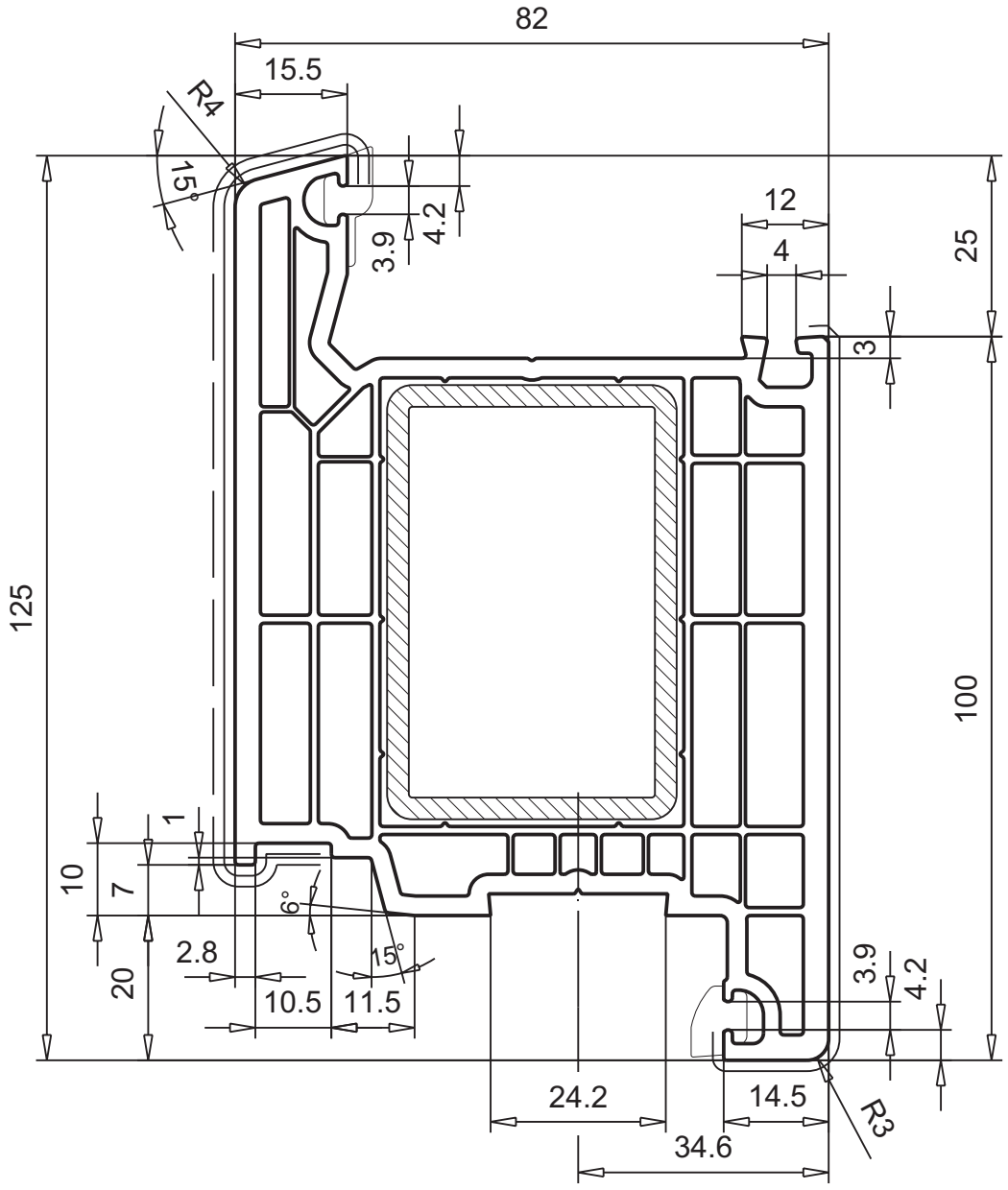

M.1:1

© VEKA AG

Haustürflügel, 125 mm

- Mitteldichtung/Anschlagdichtung
- flächenversetzt
- außen öffnend

Artikel-Nr.

105.381

Zur Artikel-Nr. bitte immer Ausführung angeben.

Ausführung

Farbe
Folierung
ohne
beidseitig ———
einseitig - - - - - - -
Dichtung
mit
Abpackung

Zubehör

113.011.3	Verstärkung 60,0 x 40,0 x 3,0 mm I_x = 13,93 cm⁴ , I_y = 26,50 cm⁴ W_x = 6,97 cm³ , W_y = 8,83 cm³	
113.011.5	Verstärkung vorgefräst 2310 mm lang	
109.666	Glasfalzeinlage blau	
141.530	Eckschweißverbinder für Verstärkung 113.011.3 und 113.011.5	
104.378	Vorsatzblende Aluminium	

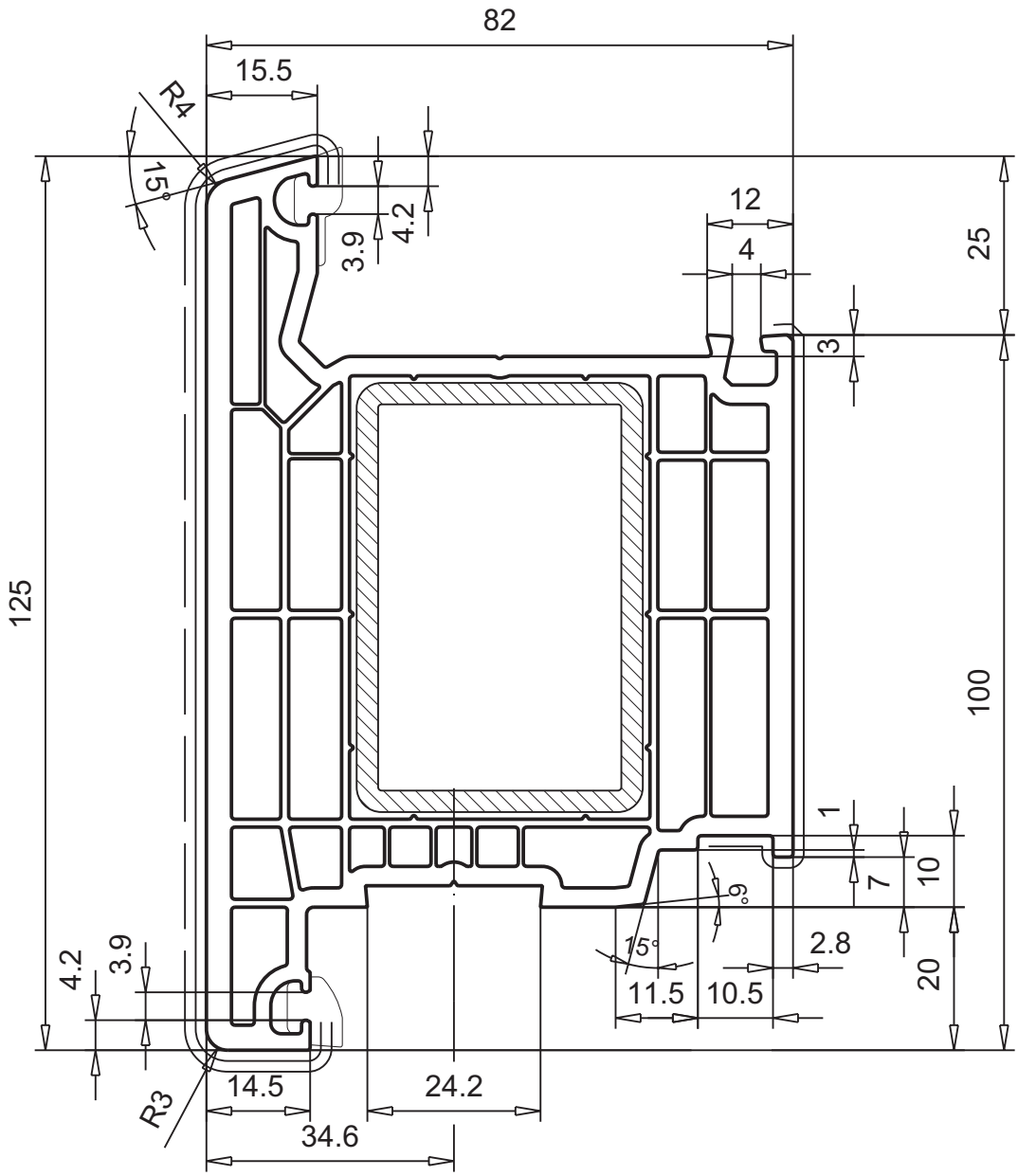

M.1:1

Haustürflügel, 125 mm

- Mitteldichtung/Anschlagdichtung
- für flügelüberdeckende Füllungen
- flächenversetzt
- innen öffnend

Artikel-Nr.

105.383

Zur Artikel-Nr. bitte immer Ausführung angeben.

Ausführung

Farbe
Folierung
ohne
einseitig --------
Dichtung
mit
Abpackung

Zubehör

113.011.3		Verstärkung 60,0 x 40,0 x 3,0 mm I_x = 13,93 cm⁴ , I_y = 26,50 cm⁴ W_x = 6,97 cm³ , W_y = 8,83 cm³	
113.011.5		Verstärkung vorgefräst 2310 mm lang	
109.644		Glasfalzeinlage orange	
141.530		Eckschweißverbinder für Verstärkung 113.011.3 und 113.011.5	

Verglasungstabelle für Füllungsdicke auf Seite 6.33.

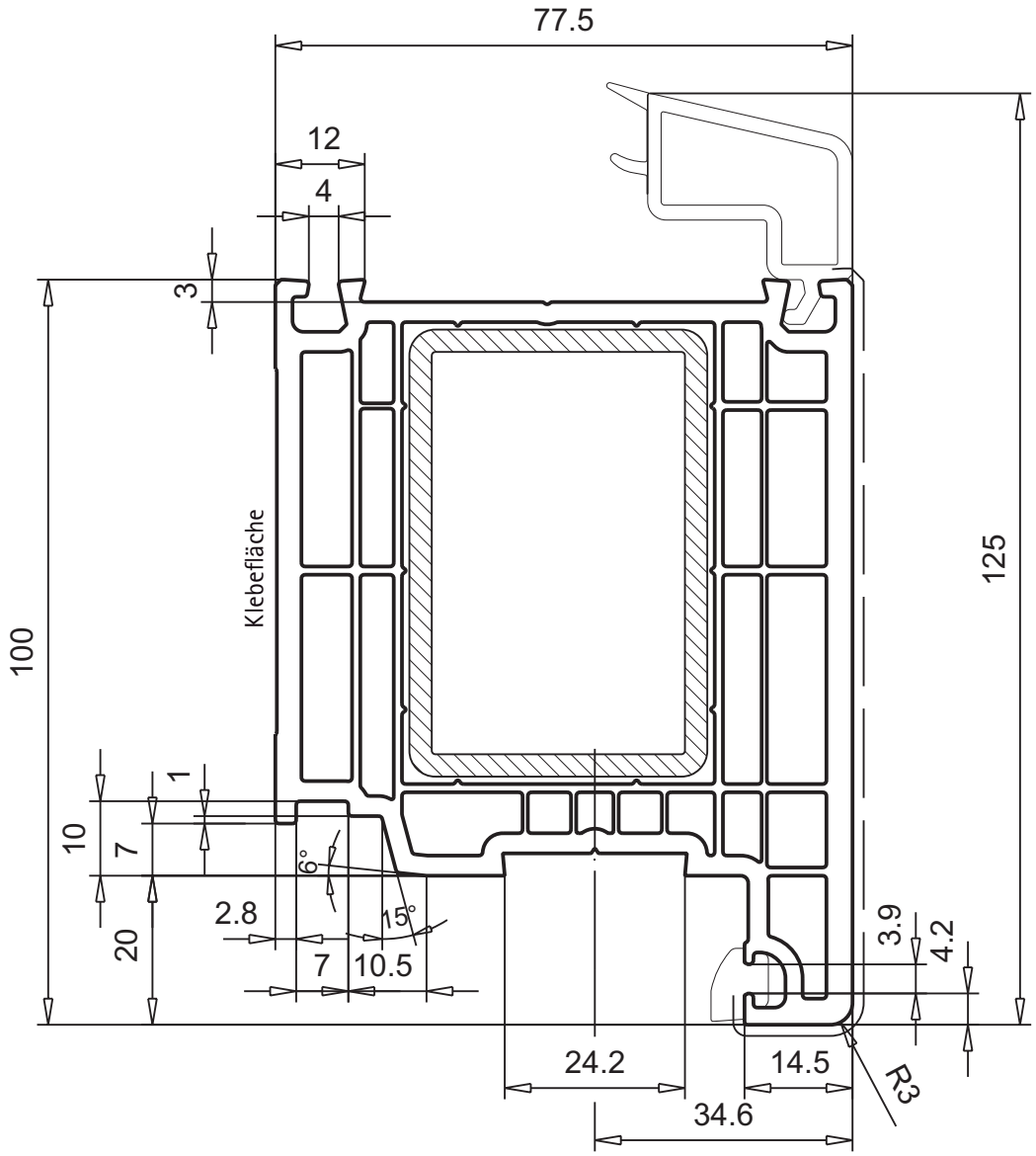

M.1:1

© VEKA AG

Aufbauprofil, 76 mm

- Mitteldichtung/Anschlagdichtung
- passend für Flügel 84 mm
- flächenversetzt

Artikel-Nr.

103.344

Zur Artikel-Nr. bitte immer Ausführung angeben.

Ausführung

Farbe
Folierung
ohne
beidseitig ———
einseitig - - - - - - -
Dichtung
mit
Abpackung

Zubehör

113.461		Verstärkung 38,8 x 30,0 x 1,5 mm I_x =1,31 cm⁴ , I_y = 2,45 cm⁴ W_x = 0,65 cm³ , W_y = 0,93 cm³	
106.383.1		Verbinder inkl. Dichtplatte	wahlweise
106.408.1		Verbinder inkl. Dichtplatte	
109.666		Glasfalzeinlage blau	
141.412		Winkel für Rahmenprofile (AD/MD)	
104.360		Vorsatzblende Aluminium	

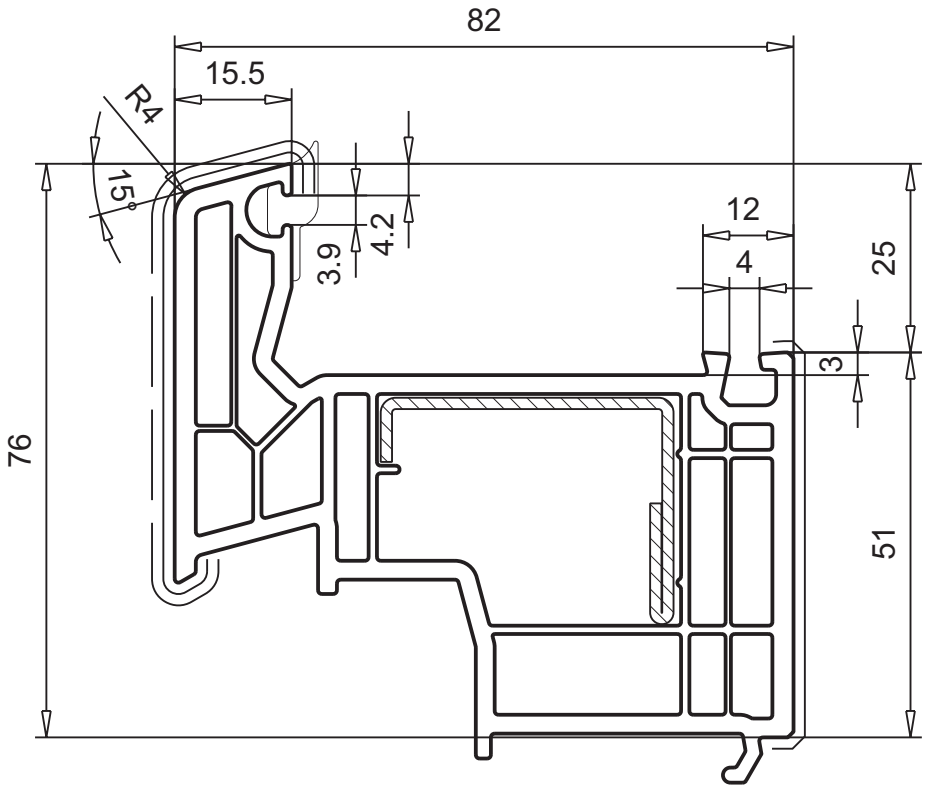

M.1:1

© VEKA AG

Aufbauprofil, 117 mm

- Mitteldichtung/Anschlagdichtung
- passend für Haustürflügel 125 mm
- flächenversetzt

Artikel-Nr.

105.382

Zur Artikel-Nr. bitte immer Ausführung angeben.

Ausführung

Farbe
Folierung
ohne
beidseitig ———
einseitig - - - - - - -
Dichtung
mit
Abpackung

Zubehör

113.001		Verstärkung 40,0 x 30,0 x 1,5 mm I_x = 2,85 cm⁴ , I_y = 4,48 cm⁴ W_x = 1,89 cm³ , W_y = 2,24 cm³	
106.383.1		Verbinder inkl. Dichtplatte	wahlweise
106.408.1		Verbinder inkl. Dichtplatte	
109.666		Glasfalzeinlage blau	
104.363		Vorsatzblende Aluminium	

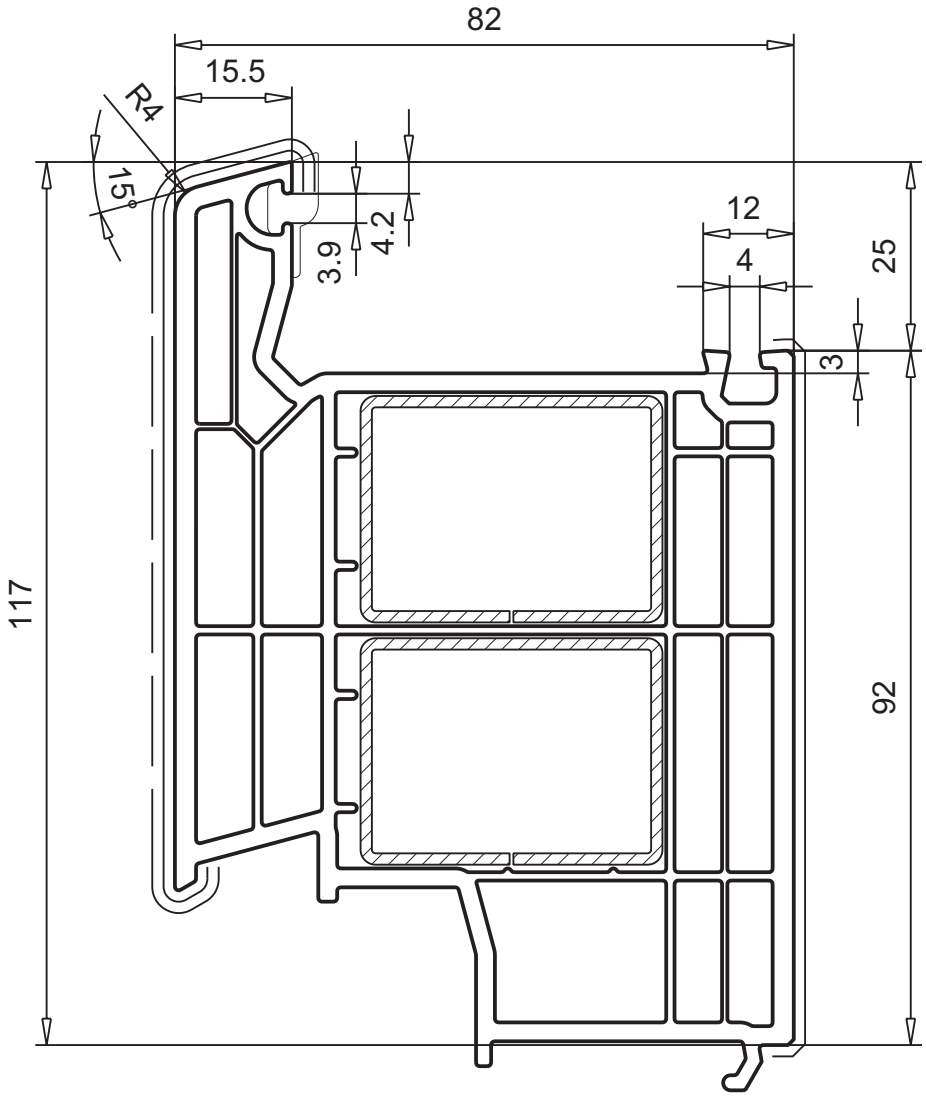

M.1:1

Bitte beachten!

Glasleisten mit **anextrudierten** Dichtungen können Maßtoleranzen der Nennmaßisolierglasdicke von **+1/-0,5 mm** überbrücken.

Glasleiste
35,5 x 25 mm

- mit Dichtung
- Ausführung weiß und foliert

Artikel-Nr.	Verglasungsdicke [mm]
107.271	24

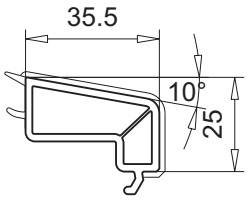

Glasleiste
33,5 x 25 mm

- mit Dichtung
- Ausführung weiß und foliert

Artikel-Nr.	Verglasungsdicke [mm]
107.272	26

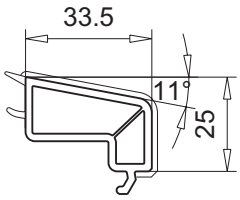

Glasleiste
31,5 x 25 mm

- mit Dichtung
- Ausführung weiß und foliert

Artikel-Nr.	Verglasungsdicke [mm]
107.270	28

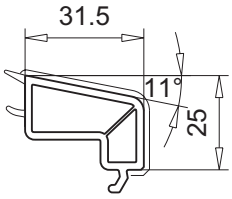

Glasleiste
29,5 x 25 mm

- mit Dichtung
- Ausführung weiß und foliert

Artikel-Nr.	Verglasungsdicke [mm]
107.273	30

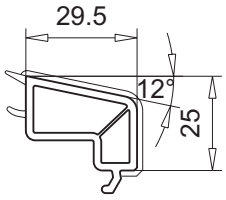

Glasleiste
27,5 x 25 mm

- mit Dichtung
- Ausführung weiß und foliert

Artikel-Nr.	Verglasungsdicke [mm]
107.269	32

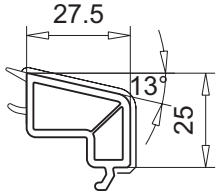

M.1:2

PVC-Profile:	keine Kennzeichnung = ohne Folie	——— = mit/beidseitig Folie	---------- = einseitig Folie
Aluminium-Profile:	keine Kennzeichnung = mit Beschichtung	– · · – · · – = roh/Sichtfläche	

© VEKA AG

Bitte beachten!

Glasleisten mit **anextrudierten** Dichtungen können Maßtoleranzen der Nennmaßisolierglasdicke von **+1/-0,5 mm** überbrücken.

Glasleiste
25,5 x 25 mm

- mit Dichtung
- Ausführung weiß und foliert

Artikel-Nr.	Verglasungsdicke [mm]
107.274	34

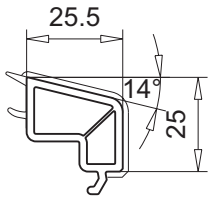

Glasleiste
23,5 x 25 mm

- mit Dichtung
- Ausführung weiß und foliert

Artikel-Nr.	Verglasungsdicke [mm]
107.268	36

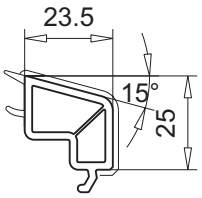

Glasleiste
21,5 x 25 mm

- mit Dichtung
- Ausführung weiß und foliert

Artikel-Nr.	Verglasungsdicke [mm]
107.267	38

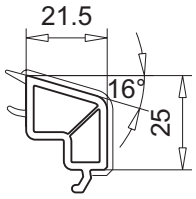

Glasleiste
19,5 x 25 mm

- mit Dichtung
- Ausführung weiß und foliert

Artikel-Nr.	Verglasungsdicke [mm]
107.266	40

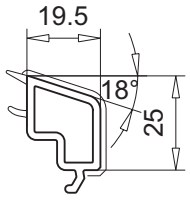

Glasleiste
19,5 x 25 mm

- mit Dichtung
- Ausführung weiß und foliert

Artikel-Nr.	Verglasungsdicke [mm]
107.277	39 40 41

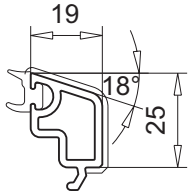

M.1:2

PVC-Profile:	keine Kennzeichnung	= ohne Folie	———	= mit/beidseitig Folie	---------- = einseitig Folie
Aluminium-Profile:	keine Kennzeichnung	= mit Beschichtung	– · · – · · –	= roh/Sichtfläche	

Bitte beachten!

Glasleisten mit **anextrudierten** Dichtungen können Maßtoleranzen der Nennmaßisolierglasdicke von **+1/-0,5 mm** überbrücken.

Glasleiste
17,5 x 25 mm

- mit Dichtung
- Ausführung weiß und foliert

Artikel-Nr.	Verglasungsdicke [mm]
107.265	42

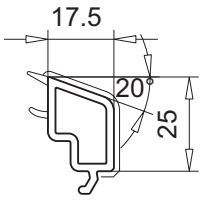

Glasleiste
15,5 x 25 mm

- mit Dichtung
- Ausführung weiß und foliert

Artikel-Nr.	Verglasungsdicke [mm]
107.264	44

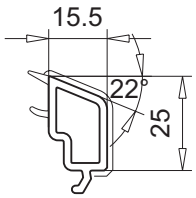

Glasleiste
13,5 x 25 mm

- mit Dichtung
- Ausführung weiß und foliert

Artikel-Nr.	Verglasungsdicke [mm]
107.263	46

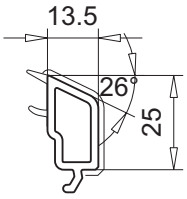

Glasleiste
11,5 x 25 mm

- mit Dichtung
- Ausführung weiß und foliert

Artikel-Nr.	Verglasungsdicke [mm]
107.262	48

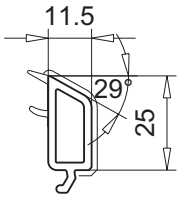

Glasleiste
9,5 x 25 mm

- mit Dichtung
- Ausführung weiß und foliert

Artikel-Nr.	Verglasungsdicke [mm]
107.261	50

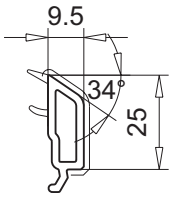

M.1:2

PVC-Profile:	keine Kennzeichnung = ohne Folie	——— = mit/beidseitig Folie	---------- = einseitig Folie
Aluminium-Profile:	keine Kennzeichnung = mit Beschichtung	– · · – · · – = roh/Sichtfläche	

© VEKA AG

Bitte beachten!

Glasleisten mit **anextrudierten** Dichtungen können Maßtoleranzen der Nennmaßisolierglasdicke von **+1/-0,5 mm** überbrücken.

Glasleiste
7,5 x 25 mm

- mit Dichtung
- Ausführung weiß und foliert

Artikel-Nr.	Verglasungsdicke [mm]
107.260	52

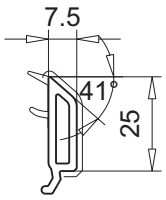

Glasleiste
7,5 x 24,5 mm

- mit Dichtung
- Ausführung weiß und foliert

Artikel-Nr.	Verglasungsdicke [mm]
107.278	54

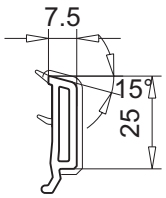

M.1:2

PVC-Profile:	keine Kennzeichnung	= ohne Folie	———	= mit/beidseitig Folie	---------- = einseitig Folie
Aluminium-Profile:	keine Kennzeichnung	= mit Beschichtung	– · · – · · –	= roh/Sichtfläche	

Bitte beachten!

Glasleisten mit **einextrudierten** Dichtungen können Maßtoleranzen der Nennmaßisolierglasdicke von **+1/-0 mm** überbrücken.

Glasleiste
34 x 25 mm

- mit Dichtung Spaltmaß 4-5 mm
- Ausführung weiß und foliert

Artikel-Nr.	Verglasungsdicke [mm]
107.303	24

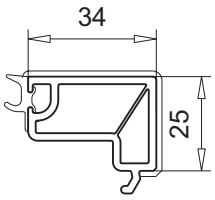

Glasleiste
34 x 25 mm

- mit Dichtung Spaltmaß 2-3 mm
- Ausführung weiß und foliert

Artikel-Nr.	Verglasungsdicke [mm]
107.302	26

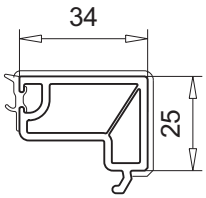

Glasleiste
30 x 25 mm

- mit Dichtung Spaltmaß 4-5 mm
- Ausführung weiß und foliert

Artikel-Nr.	Verglasungsdicke [mm]
107.301	28

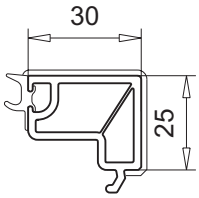

Glasleiste
30 x 25 mm

- mit Dichtung Spaltmaß 2-3 mm
- Ausführung weiß und foliert

Artikel-Nr.	Verglasungsdicke [mm]
107.300	30

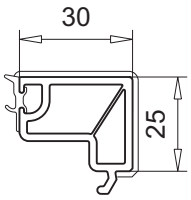

M.1:2

PVC-Profile:	*keine Kennzeichnung = ohne Folie*	——— = *mit/beidseitig Folie*	---------- = *einseitig Folie*
Aluminium-Profile:	*keine Kennzeichnung = mit Beschichtung*	—·—·— = *roh/Sichtfläche*	

© VEKA AG

Bitte beachten!

Glasleisten mit **einextrudierten** Dichtungen können Maßtoleranzen der Nennmaßisolierglasdicke von **+1/-0 mm** überbrücken.

Glasleiste
26 x 25 mm

- mit Dichtung Spaltmaß 4-5 mm
- Ausführung weiß und foliert

Artikel-Nr.	Verglasungsdicke [mm]
107.299	32

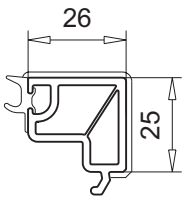

Glasleiste
26 x 25 mm

- mit Dichtung Spaltmaß 2-3 mm
- Ausführung weiß und foliert

Artikel-Nr.	Verglasungsdicke [mm]
107.298	34

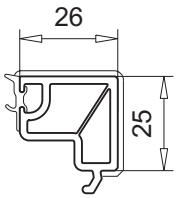

Glasleiste
22 x 25 mm

- mit Dichtung Spaltmaß 4-5 mm
- Ausführung weiß und foliert

Artikel-Nr.	Verglasungsdicke [mm]
107.297	36

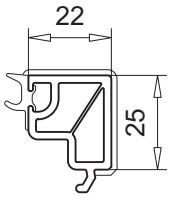

Glasleiste
22 x 25 mm

- mit Dichtung Spaltmaß 2-3 mm
- Ausführung weiß und foliert

Artikel-Nr.	Verglasungsdicke [mm]
107.296	38

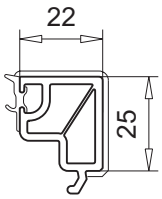

Bitte beachten!

Glasleisten mit **einextrudierten** Dichtungen können Maßtoleranzen der Nennmaßisolierglasdicke von **+1/-0 mm** überbrücken.

Glasleiste
18 x 25 mm

- mit Dichtung Spaltmaß 4-5 mm
- Ausführung weiß und foliert

Artikel-Nr.	Verglasungsdicke [mm]
107.295	40

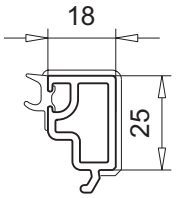

Glasleiste
18 x 25 mm

- mit Dichtung Spaltmaß 2-3 mm
- Ausführung weiß und foliert

Artikel-Nr.	Verglasungsdicke [mm]
107.294	42

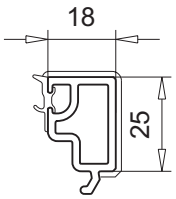

Glasleiste
14 x 25 mm

- mit Dichtung Spaltmaß 4-5 mm
- Ausführung weiß und foliert

Artikel-Nr.	Verglasungsdicke [mm]
107.293	44

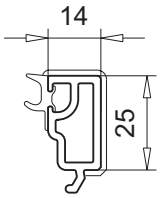

Glasleiste
14 x 25 mm

- mit Dichtung Spaltmaß 2-3 mm
- Ausführung weiß und foliert

Artikel-Nr.	Verglasungsdicke [mm]
107.292	46

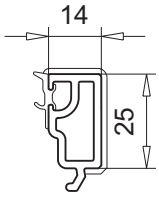

M.1:2

PVC-Profile:	*keine Kennzeichnung*	*= ohne Folie*	*——— = mit/beidseitig Folie*	*---------- = einseitig Folie*
Aluminium-Profile:	*keine Kennzeichnung*	*= mit Beschichtung*	*– · · – · · – = roh/Sichtfläche*	

Technische Änderungen vorbehalten
Stand 01/2024 © VEKA AG -061b_00

Bitte beachten!

Glasleisten mit **einextrudierten** Dichtungen können Maßtoleranzen der Nennmaßisolierglasdicke von **+1/-0 mm** überbrücken.

Glasleiste
10 x 25 mm

- mit Dichtung Spaltmaß 4-5 mm
- Ausführung weiß und foliert

Artikel-Nr.	Verglasungsdicke [mm]
107.291	48

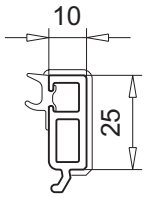

Glasleiste
10 x 25 mm

- mit Dichtung Spaltmaß 2-3 mm
- Ausführung weiß und foliert

Artikel-Nr.	Verglasungsdicke [mm]
107.290	50

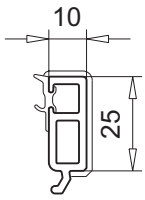

Haltewinkel für Einbruchhemmung
11 x 20 mm

- für Verglasungsdicken 28-40 mm
- Ausführung Aluminium roh

Artikel-Nr.	Zubehör	
104.209	112.261	Dichtung für Glasleiste 107.277
		doppelseitiges Klebeband

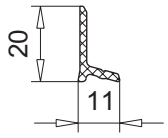

Montagebeispiel:

107.266

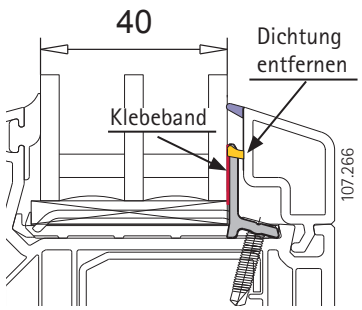

107.277

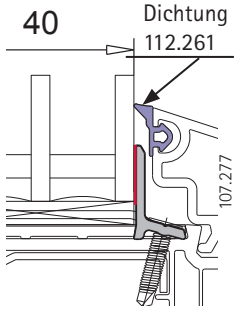

M.1:2

PVC-Profile:	keine Kennzeichnung	= ohne Folie	———	= mit/beidseitig Folie	---------- = einseitig Folie
Aluminium-Profile:	keine Kennzeichnung	= mit Beschichtung	– · · – · · –	= roh/Sichtfläche	

Info!

Aluminium-Glasleisten werden bei Außenverglasungen verwendet.

Glasleisten mit **Handeinzugsdichtungen** können Maßtoleranzen der Nennmaßisolierglasdicke von **+1/-0 mm** überbrücken.

Glasleiste
42 x 25 mm

- Ausführung kunststoffpulverbeschichtet weiß und foliert

Artikel-Nr.	Verglasungsdicke [mm]	
107.620	16	mit 112.050
	18	mit 112.376

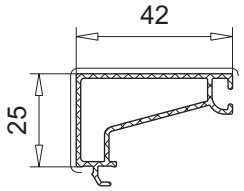

Glasleiste
38 x 25 mm

- Ausführung kunststoffpulverbeschichtet weiß und foliert

Artikel-Nr.	Verglasungsdicke [mm]	
107.622	20	mit 112.050
	22	mit 112.376

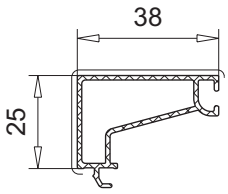

Glasleiste
34 x 25 mm

- Ausführung kunststoffpulverbeschichtet weiß und foliert

Artikel-Nr.	Verglasungsdicke [mm]	
107.624	24	mit 112.050
	26	mit 112.376

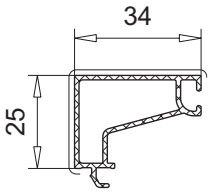

Glasleiste
30 x 25 mm

- Ausführung kunststoffpulverbeschichtet weiß und foliert

Artikel-Nr.	Verglasungsdicke [mm]	
107.626	28	mit 112.050
	30	mit 112.376

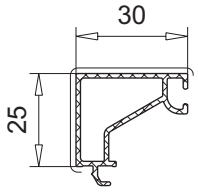

Glasleiste
26 x 25 mm

- Ausführung kunststoffpulverbeschichtet weiß und foliert

Artikel-Nr.	Verglasungsdicke [mm]	
107.628	32	mit 112.050
	34	mit 112.376

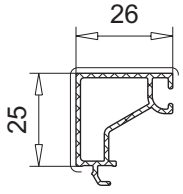

M.1:2

PVC-Profile:	keine Kennzeichnung = ohne Folie	——— = mit/beidseitig Folie	---------- = einseitig Folie
Aluminium-Profile:	keine Kennzeichnung = mit Beschichtung	— · · — · · — = roh/Sichtfläche	

© VEKA AG

Info!

Aluminium-Glasleisten werden bei Außenverglasungen verwendet.

Glasleisten mit **Handeinzugsdichtungen** können Maßtoleranzen der Nennmaßisolierglasdicke von **+1/–0 mm** überbrücken.

Glasleiste
22 x 25 mm

- Ausführung kunststoffpulverbeschichtet weiß und foliert

Artikel-Nr.	Verglasungsdicke [mm]	
107.630	36	mit 112.050
	38	mit 112.376

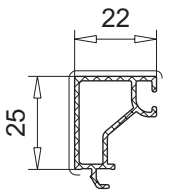

Glasleiste
18 x 25 mm

- Ausführung kunststoffpulverbeschichtet weiß und foliert

Artikel-Nr.	Verglasungsdicke [mm]	
107.632	40	mit 112.050
	42	mit 112.376

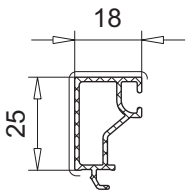

Glasleiste
14 x 25 mm

- Ausführung kunststoffpulverbeschichtet weiß und foliert

Artikel-Nr.	Verglasungsdicke [mm]	
107.634	44	mit 112.050
	46	mit 112.376

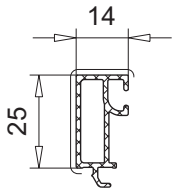

Glasleiste
10 x 25 mm

- Ausführung kunststoffpulverbeschichtet weiß und foliert

Artikel-Nr.	Verglasungsdicke [mm]	
107.636	48	mit 112.050
	50	mit 112.376

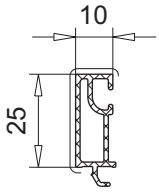

Glasleiste
6 x 25 mm

- Ausführung kunststoffpulverbeschichtet weiß und foliert

Artikel-Nr.	Verglasungsdicke [mm]	
107.638	52	mit 112.050
	54	mit 112.376

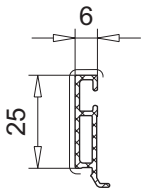

M.1:2

PVC-Profile:	*keine Kennzeichnung*	*= ohne Folie*	——— *= mit/beidseitig Folie*	---------- *= einseitig Folie*
Aluminium-Profile:	*keine Kennzeichnung*	*= mit Beschichtung*	– · · – · · – *= roh/Sichtfläche*	

Bodenschwelle
19 x 82 mm

Artikel-Nr.

104.460

Zur Artikel-Nr. bitte immer Ausführung angeben.

Ausführung

Farbe
Aluminium eloxiert E6/EV1 silber, PVC lichtgrau
Aluminium eloxiert E6/EV1 silber, PVC schwarz
Folierung
ohne
Dichtung
anextrudiert
Abpackung

Zubehör

104.428.2		Deckel für Haustür und Nebeneingangstür
104.428.3		Deckel für Dreh-Kipptür
104.449		Aufbauprofil für Festteil mit Flügel
104.461		Abdeckprofil für Festteil
104.462		Wetterschenkel für 103.446, 105.381, 105.383

Zubehör

104.531		Wetterschenkel für Flügel
104.464		Wetterschenkel
106.330		Dichtplatte für Deckel 104.428.2/104.428.3
106.360		Laschenverbinder inkl. Dichtplatte für Blendrahmen
106.361		Falzeckverbinder (AD) für Blendrahmen und T-Profile
106.364		Falzeckverbinder (MD) für Blendrahmen und T-Profile
109.129.2 109.129.3		Endkappe (L+R) für Stulp/Zweitflügel Elementausführung weiß, foliert, mit Aluminium-Vorsatzblende
109.282.2 109.282.3		Endkappe (L+R) für Wetterschenkel 104.531 Elementausführung weiß, foliert und mit Aluminium-Vorsatzblende
148.205		Abdeckprofil für Bodenschwelle

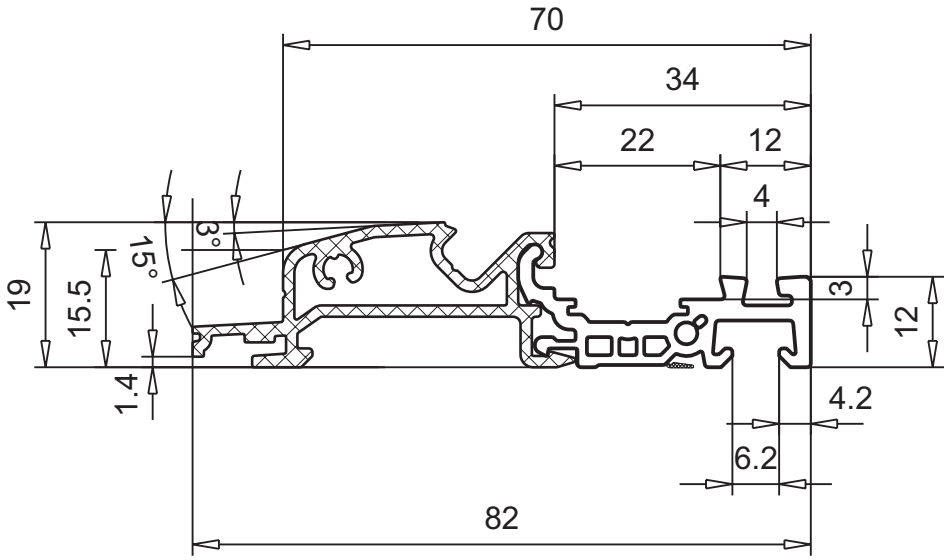

M.1:1

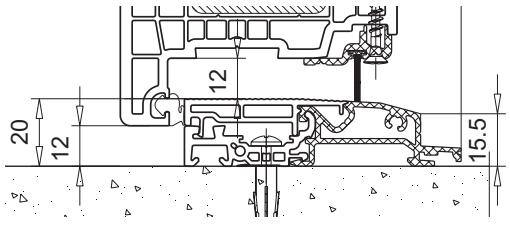

Haustür außen öffnend

Deckel
8 x 48,5 mm

- für Haustür (AD)
- für Nebeneingangstür (AD und MD)
- Ausführung PVC lichtgrau und schwarz

Artikel-Nr.	Zubehör	
104.428.2	104.460	Bodenschwelle
	106.330	Dichtplatte

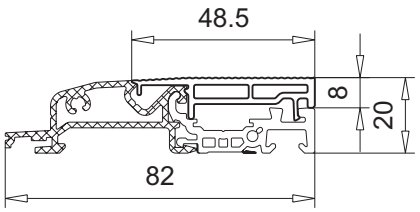

Deckel
8 x 36 mm

- für Dreh-Kipptür (AD und MD)
- Ausführung PVC lichtgrau und schwarz

Artikel-Nr.	Zubehör	
104.428.3	104.460	Bodenschwelle
	106.330	Dichtplatte

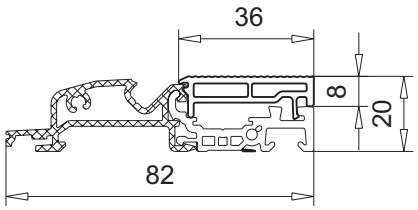

Wetterschenkel
4,5 x 57,9 mm

- für Rollladenführungen
- Ausführung Aluminium eloxiert E6/EV1 silber

Artikel-Nr.	Zubehör	
104.464	104.460	Bodenschwelle

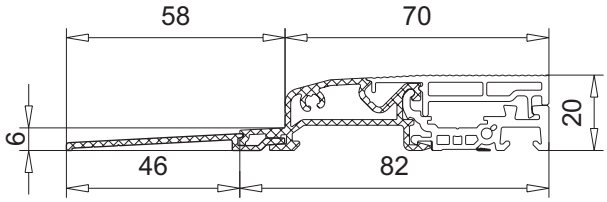

Abdeckprofil
12,6 x 73 mm

- für Bodenschwelle
- Ausführung Farbe n.d.

Artikel-Nr.	Zubehör	
148.205		

Abdeckprofil als Schutz für die Bodenschwelle während der Baustellenphase

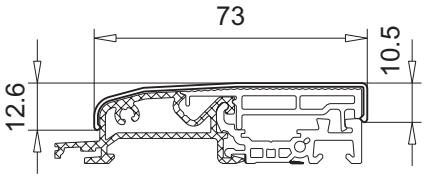

M.1:2

PVC-Profile:	keine Kennzeichnung	= ohne Folie	———	= mit/beidseitig Folie	---------- = einseitig Folie
Aluminium-Profile:	keine Kennzeichnung	= mit Beschichtung	– · · – · · –	= roh/Sichtfläche	

Anschluss unten an Bodenschwelle 104.460

- wahlweise einsetzbar

optionales Zubehör

114.200	Verbreiterung 15 x 70 mm
114.201	Verbreiterung 30 x 70 mm
114.202	Verbreiterung 45 x 70 mm
114.203	Verbreiterung 100 x 70 mm
109.175	Balkonanschlussprofil 110 x 61 mm
109.176	Balkonanschlussprofil 46 x 61 mm
109.204	Balkonanschlussprofil 30 x 61 mm
109.660	Balkonanschlussprofil 100 x 70 mm

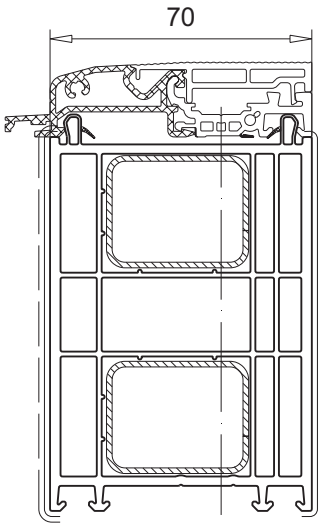

Laschenverbinder 60 x 82 mm

- inkl. Dichtplatte
- für Blendrahmen (AD und MD)
- Fräsung erforderlich
- Ausführung PVC lichtgrau

Artikel-Nr.	Zubehör	
106.360	104.460	Bodenschwelle

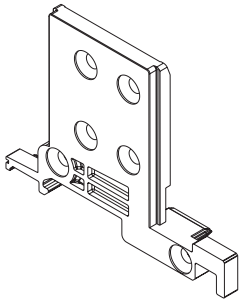

Montagebeispiel

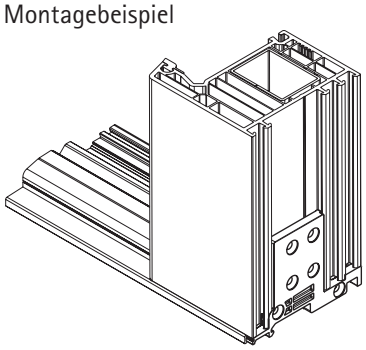

Falzeckverbinder 32,9 x 56,5 mm

- für Blendrahmen und T-Profile (AD)
- Fräsung erforderlich
- Ausführung Zinkdruckguss silber

Artikel-Nr.	Zubehör	
106.361	104.460	Bodenschwelle

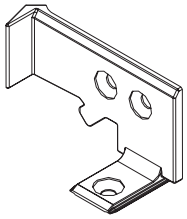

Montagebeispiel

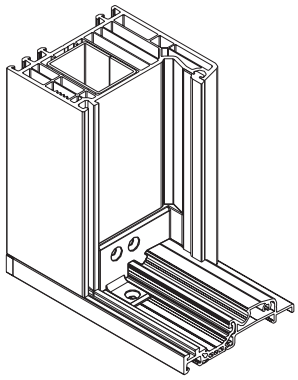

Falzeckverbinder 32,9 x 36 mm

- für Blendrahmen und T-Profile (MD)
- Fräsung erforderlich
- Ausführung Zinkdruckguss silber

Artikel-Nr.	Zubehör	
106.364	104.460	Bodenschwelle

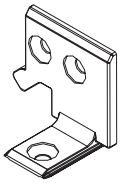

Montagebeispiel

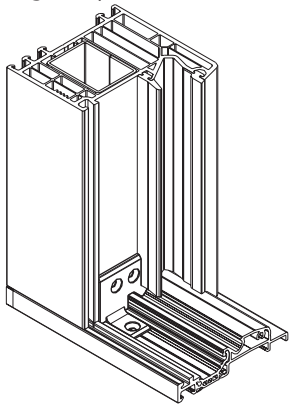

M.1:2

PVC-Profile:	keine Kennzeichnung = ohne Folie	——— = mit/beidseitig Folie	---------- = einseitig Folie
Aluminium-Profile:	keine Kennzeichnung = mit Beschichtung	– · · – · · – = roh/Sichtfläche	

© VEKA AG

Aufbauprofil
19 x 55,3 mm

- für Festteil mit Flügel (AD und MD)
- Ausführung PVC lichtgrau und schwarz

Artikel-Nr.	Zubehör	
104.449	104.460	Bodenschwelle

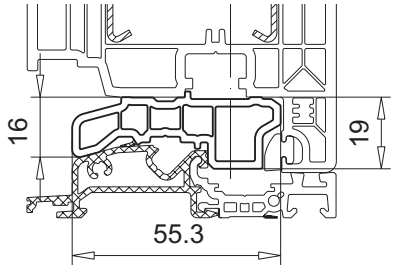

Abdeckprofil
30 x 22,3 mm

- für Festteil mit Flügel (AD und MD)
- vorgestanzt
- Ausführung Aluminium silber eloxiert, weiß und schwarz

Artikel-Nr.	Zubehör	
104.461		

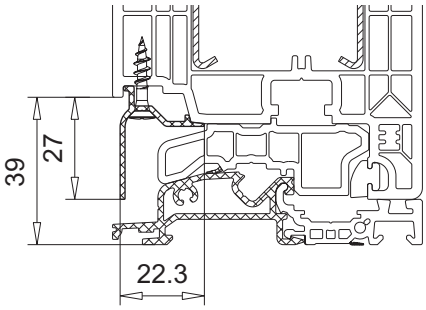

Wetterschenkel
11,7 x 26,0 mm

- für Flügel 103.446, 105.381, 105.383
- Ausführung Aluminium roh

Artikel-Nr.	Zubehör	
104.462	112.381	Bürstendichtung schwarz, Nutzlänge 12 mm

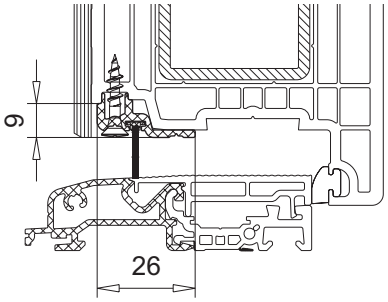

M.1:2

PVC-Profile:	*keine Kennzeichnung*	= *ohne Folie*	———	= *mit/beidseitig Folie*	---------- = *einseitig Folie*
Aluminium-Profile:	*keine Kennzeichnung*	= *mit Beschichtung*	– · · – · · –	= *roh/Sichtfläche*	

Wetterschenkel
15 x 46 mm

- für Flügel AD/MD
- für Haustürflügel 105.380, 105.381, 105.383
- vorgestanzt
- Ausführung Aluminium eloxiert E6/EV1 silber, kunststoffpulverbeschichtet weiß und schwarz

Artikel-Nr.	Zubehör	
104.531	112.165	Bürstendichtung schwarz für Freimaß 10 mm
	112.381	Bürstendichtung schwarz für Freimaß 12 mm
	112.490	Dichtung schwarz
	109.129.2	Endkappe links für Stulp/Zweitflügel weiß, schwarz, lichtgrau
	109.129.3	Endkappe rechts für Stulp/Zweitflügel weiß, schwarz, lichtgrau
	109.282.2	Endkappe links weiß, schwarz, lichtgrau
	109.282.3	Endkappe rechts weiß, schwarz, lichtgrau

Endkappe für Wetterschenkel

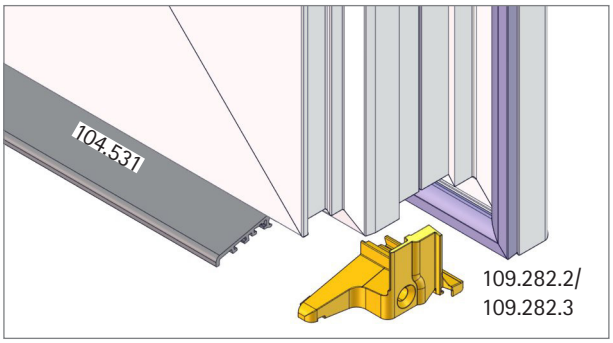

Elemente Ausführung:

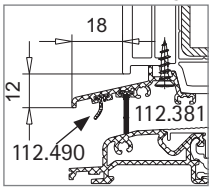

weiß und farbig

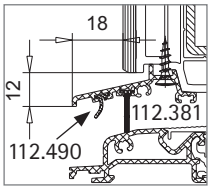

Füllung
flügelüberdeckend

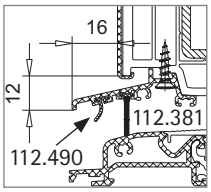

Aluminium-
Vorsatzblende

Endkappe für Stulp/Zweitflügel

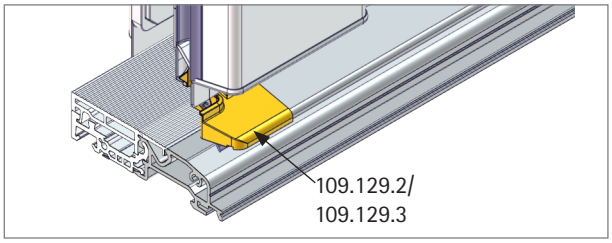

M.1:2 | PVC-Profile: keine Kennzeichnung = ohne Folie | ——— = mit/beidseitig Folie | ---------- = einseitig Folie
Aluminium-Profile: keine Kennzeichnung = mit Beschichtung | – · · – · · – = roh/Sichtfläche

© VEKA AG

Bodenschwelle
19 x 82 mm

- für Haustür außen öffnend

Artikel-Nr.

104.460

Zur Artikel-Nr. bitte immer Ausführung angeben.

Ausführung

Farbe
Aluminium silber eloxiert/PVC lichtgrau
Aluminium silber eloxiert/PVC schwarz
Folierung
ohne
Dichtung
anextrudiert
Abpackung

Zubehör

104.428.3		Deckel für Haustür außen öffnend *siehe Seite 2.79*
104.462		Wetterschenkel für 105.381 *siehe Seite 2.81*
104.531		Wetterschenkel für 105.381 *siehe Seite 2.76*

wahlweise

Zubehör

104.464		Wetterschenkel *siehe Seite 2.79*
104.524		Aufbauprofil Haustür außen öffnend
106.320		Laschenverbinder inkl. Dichtplatte für Blendrahmen Haustür außen öffnend
106.330		Dichtplatte für Deckel 104.428.2/104.428.3 *siehe Seite 2.79*
106.460		Falzeckverbinder (AD) für Blendrahmen und T-Profile Haustür außen öffnend
106.461		Dichtstopfen für Blendrahmen und T-Profile (AD) Haustür außen öffnend
109.282.2 109.282.3	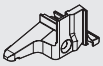	Endkappe (L+R) für Wetterschenkel 104.531 Elementausführung siehe Seite 2.82

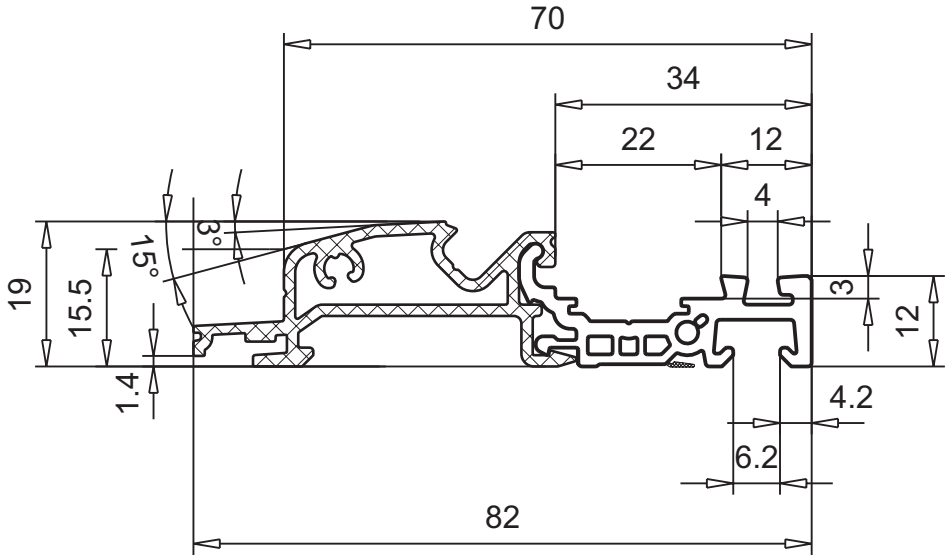

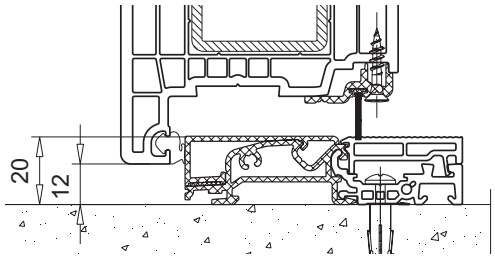

Haustür außen öffnend nicht maßstäblich

M.1:1

© VEKA AG

Aufbauprofil
14,7 x 45,5 mm

- für Bodenschwelle 104.460, Haustür außen öffnend
- Ausführung Aluminium silber eloxiert
- mit Klebeband schwarz, 10 x 1 mm

Artikel-Nr.	Zubehör	
104.524	104.460	Bodenschwelle

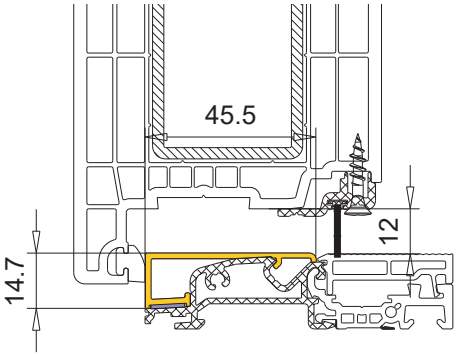

Laschenverbinder
60 x 78 mm

- inkl. Dichtplatte
- für Blendrahmen (AD), Haustür außen öffnend
- Fräsung erforderlich
- Ausführung PVC lichtgrau

Artikel-Nr.	Zubehör	
106.320	104.460	Bodenschwelle

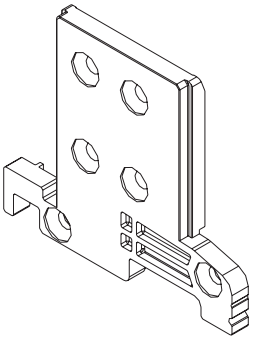

Montagebeispiel

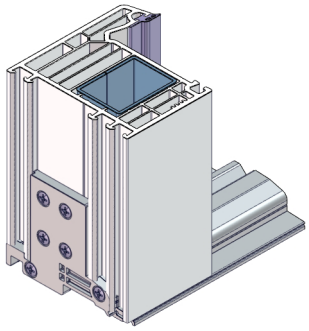

Falzeckverbinder
31,9 x 54,5 mm

- für Blendrahmen und T-Profile (AD), Haustür außen öffnend
- Fräsung erforderlich
- Ausführung Stahl

Artikel-Nr.	Zubehör	
106.460	104.460	Bodenschwelle

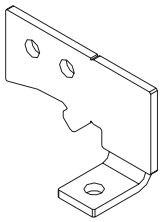

Montagebeispiel

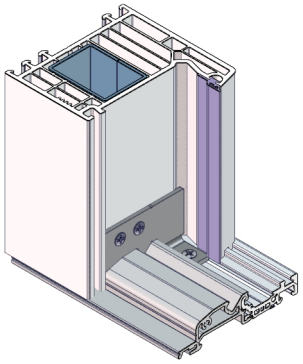

Dichtstopfen
14 x 31,4 mm

- für Blendrahmen und T-Profile (AD), Haustür außen öffnend
- Ausführung EPDM

Artikel-Nr.	Zubehör	
106.461	104.460	Bodenschwelle

Montagebeispiel

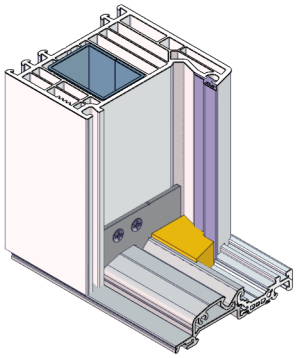

M.1:2

PVC-Profile:	keine Kennzeichnung = ohne Folie	——— = mit/beidseitig Folie	---------- = einseitig Folie
Aluminium-Profile:	keine Kennzeichnung = mit Beschichtung	– · · – · · – = roh/Sichtfläche	

2

Trittschutz
18,4 x 30 mm

- mit Klebeband
- Ausführung Aluminium silber eloxiert

Artikel-Nr.	Zubehör	
104.277		

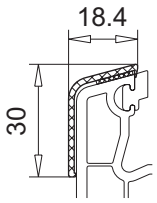

Trittschutz
50 x 17,5 mm

- gestanzt
- Ausführung Aluminium roh und silber eloxiert

Artikel-Nr.	Zubehör	
104.004	146.100.001.000	Klebeband

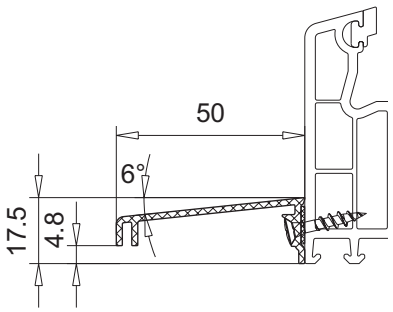

Trittschutz
82 x 17,5 mm

- gestanzt
- Ausführung Aluminium roh und silber eloxier

Artikel-Nr.	Zubehör	
104.003	146.100.001.000	Klebeband

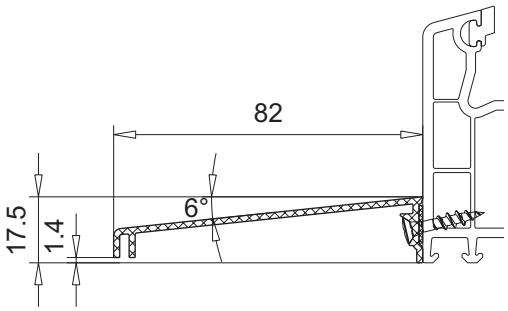

Trittschutz
71 x 17,5 mm

- gestanzt
- Ausführung Aluminium roh und silber eloxiert

Artikel-Nr.	Zubehör	
104.005	146.100.001.000	Klebeband
	112.340	Eckprofil weiß

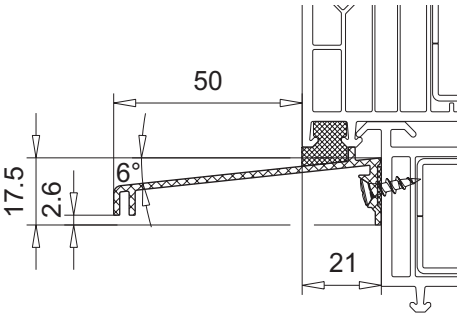

Trittschutz
103 x 21,1 mm

- gestanzt
- Ausführung Aluminium roh und silber eloxiert

Artikel-Nr.	Zubehör	
104.386	146.100.001.000	Klebeband
	112.340	Eckprofil weiß

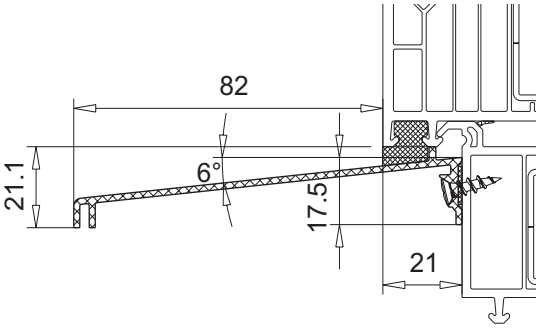

M.1:2

PVC-Profile:	keine Kennzeichnung = ohne Folie	——— = mit/beidseitig Folie	---------- = einseitig Folie
Aluminium-Profile:	keine Kennzeichnung = mit Beschichtung	– · · – · · – = roh/Sichtfläche	

© VEKA AG

Balkonanschlussprofil
30 x 61 mm

- Ausführung weiß und foliert

Artikel-Nr.	Zubehör	
109.204	113.055	Verstärkung 30 x 15 x 1,5 mm

- für Klipsung unter Balkonanschlussprofile
- Ausführung weiß

Artikel-Nr.	Zubehör	
109.204.2	113.055	Verstärkung 30 x 15 x 1,5 mm

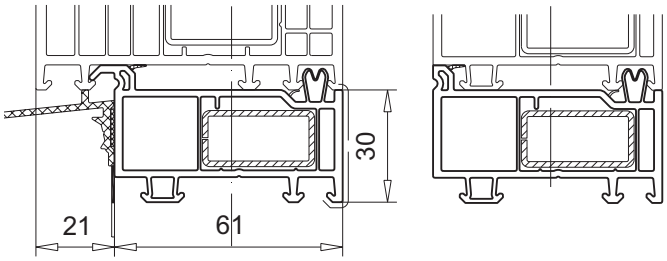

Balkonanschlussprofil
46 x 61 mm

- Ausführung weiß und foliert

Artikel-Nr.	Zubehör	
109.176	113.025	Verstärkung 30 x 30 x 1,5 mm

- für Klipsung unter Balkonanschlussprofile
- Ausführung weiß

Artikel-Nr.	Zubehör	
109.176.2	113.025	Verstärkung 30 x 30 x 1,5 mm

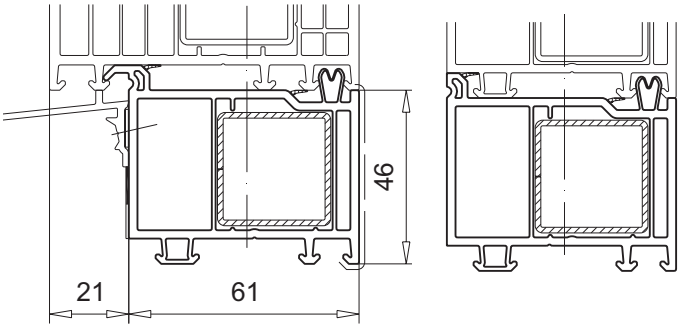

Balkonanschlussprofil
110 x 61 mm

- Ausführung weiß und foliert

Artikel-Nr.	Zubehör	
109.175	113.025	Verstärkung 30 x 30 x 1,5 mm

- für Klipsung unter Balkonanschlussprofile
- Ausführung weiß

Artikel-Nr.	Zubehör	
109.175.2	113.025	Verstärkung 30 x 30 x 1,5 mm

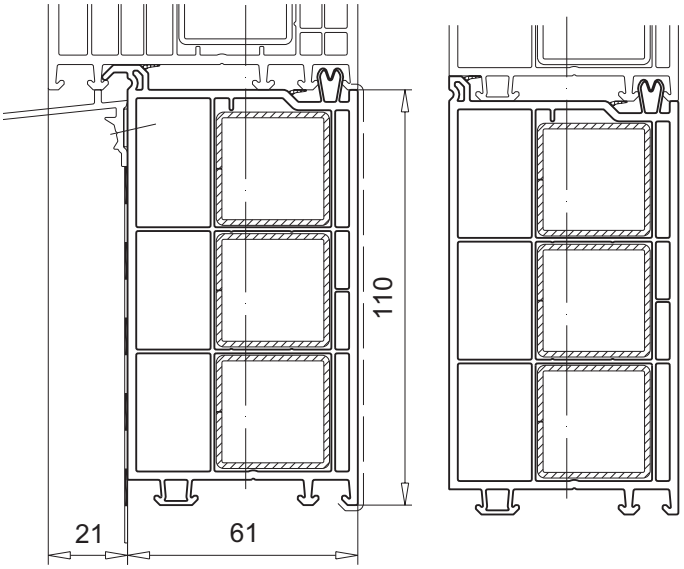

2

M.1:2

PVC-Profile:	keine Kennzeichnung	= ohne Folie	———	= mit/beidseitig Folie	---------- = einseitig Folie
Aluminium-Profile:	keine Kennzeichnung	= mit Beschichtung	– · · – · · –	= roh/Sichtfläche	

2

Balkonanschlussprofil
46 x 49 mm

- Ausführung weiß und foliert

Artikel-Nr.	Zubehör	
109.198 in Vorbereitung	113.025	Verstärkung 30 x 30 x 1,5 mm

- Ausführung weiß inkl. Ausschäumung (Abb. rechts)

Artikel-Nr.	Zubehör	
109.198 in Vorbereitung		

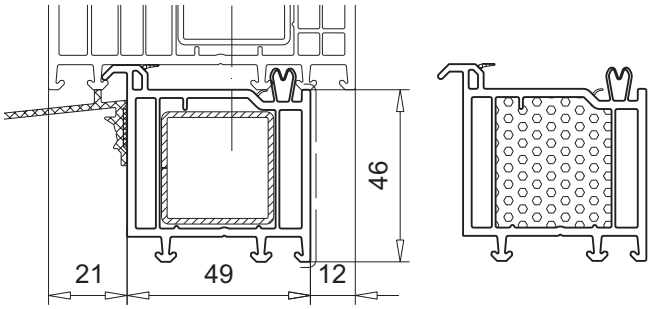

Balkonanschlussprofil
43 x 49 mm

- Ausführung weiß und foliert

Artikel-Nr.	Zubehör	
109.445	113.025	Verstärkung 30 x 30 x 1,5 mm

- Ausführung weiß inkl. Ausschäumung (Abb. rechts)

Artikel-Nr.	Zubehör	
109.445		

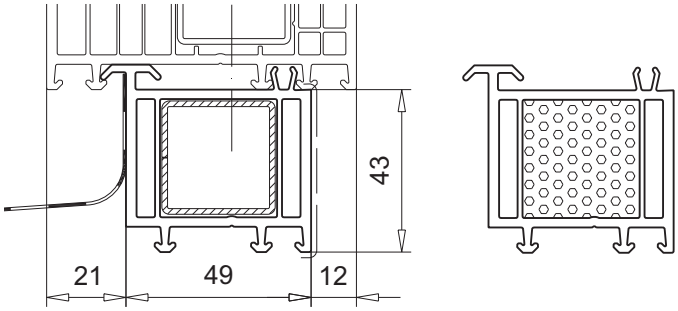

Balkonanschlussprofil
100 x 70 mm

- Ausführung weiß und foliert

Artikel-Nr.	Zubehör	
109.660	113.019	Verstärkung 30 x 20 x 1,5 mm
	113.025	Verstärkung 30 x 30 x 1,5 mm
	112.028	Dichtungsbahn

- Ausführung weiß inkl. Ausschäumung (Abb. rechts)

Artikel-Nr.	Zubehör	
109.660	113.025	Verstärkung 30 x 30 x 1,5 mm
	112.028	Dichtungsbahn

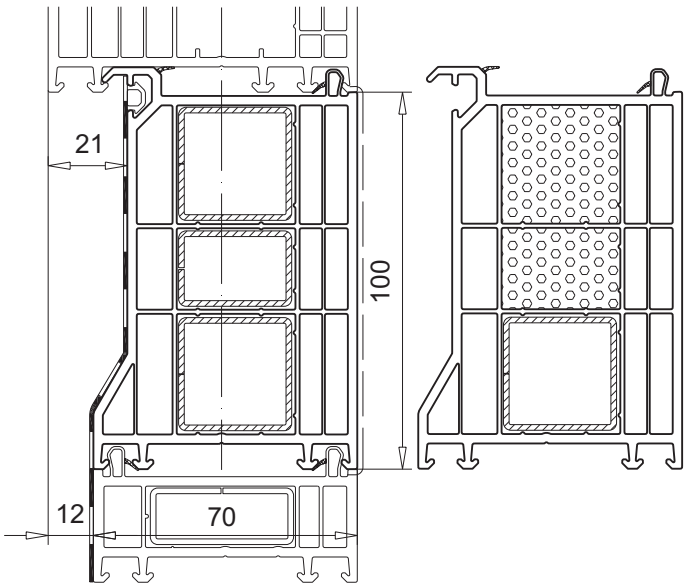

M. 1:2

PVC-Profile:	keine Kennzeichnung = ohne Folie	———	= mit/beidseitig Folie	----------	= einseitig Folie
Aluminium-Profile:	keine Kennzeichnung = mit Beschichtung	– · · – · · –	= roh/Sichtfläche		

Technische Änderungen vorbehalten
Stand 01/2024 © VEKA AG -061b_00

Balkonanschlussprofil
100 x 49 mm

- Ausführung weiß und foliert

Artikel-Nr.	Zubehör	
109.091	113.025	Verstärkung 30 x 30 x 1,5 mm

- Ausführung weiß inkl. Ausschäumung (Abb. rechts)

Artikel-Nr.	Zubehör	
109.091	113.025	Verstärkung 30 x 30 x 1,5 mm

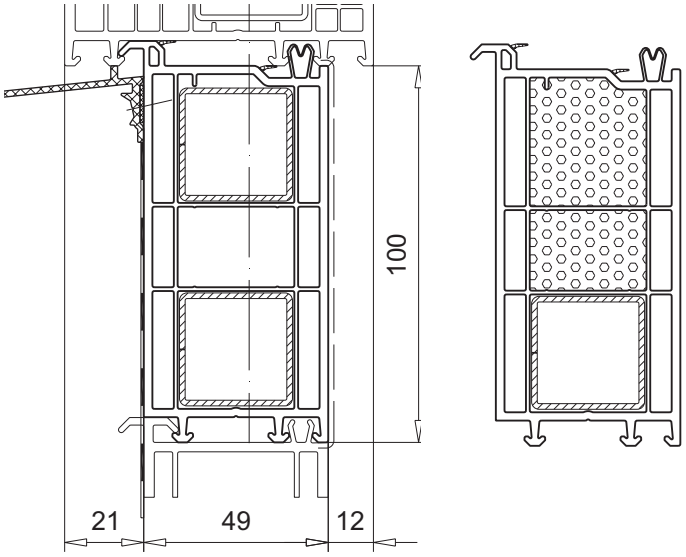

Balkonanschlussprofil
130 x 49 mm

- Ausführung weiß und foliert

Artikel-Nr.	Zubehör	
109.569	113.020	Verstärkung 30 x 10 x 1,5 mm
	113.025	Verstärkung 30 x 30 x 1,5 mm
	112.028	Dichtungsbahn

- Ausführung weiß inkl. Ausschäumung (Abb. rechts)

Artikel-Nr.	Zubehör	
109.569	113.025	Verstärkung 30 x 30 x 1,5 mm
	112.028	Dichtungsbahn

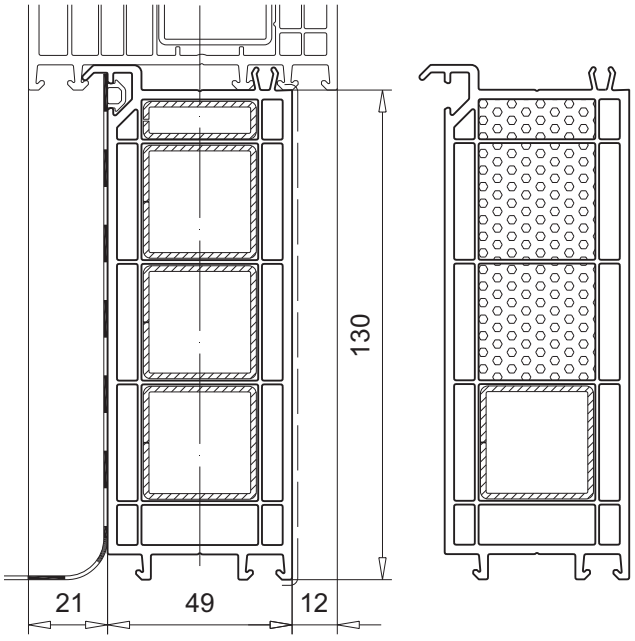

M.1:2

PVC-Profile:	keine Kennzeichnung	= ohne Folie	———	= mit/beidseitig Folie	---------- = einseitig Folie
Aluminium-Profile:	keine Kennzeichnung	= mit Beschichtung	– · · – · · –	= roh/Sichtfläche	

Verbreiterung
15 x 82 mm

- Ausführung weiß und foliert

Artikel-Nr.	Zubehör	
114.040	112.476	Dichtungsband

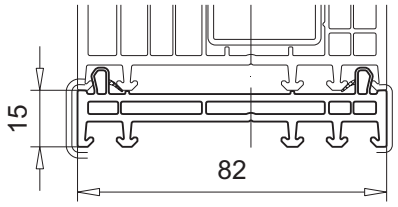

Verbreiterung
30 x 82 mm

- Ausführung weiß und foliert

Artikel-Nr.	Zubehör	
114.041	113.055	Verstärkung 30 x 15 x 1,5 mm
	112.476	Dichtungsband

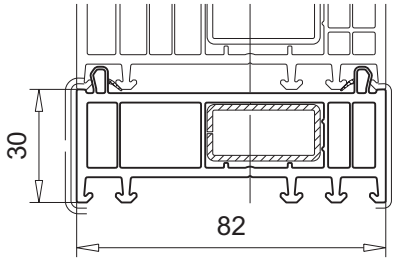

- Ausführung weiß inkl. Ausschäumung (Abb. unten)

Artikel-Nr.	Zubehör	
114.041	113.055	Verstärkung 30 x 15 x 1,5 mm
	112.476	Dichtungsband

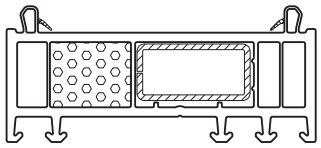

Verbreiterung
45 x 82 mm

- Ausführung weiß und foliert

Artikel-Nr.	Zubehör	
114.042	113.025	Verstärkung 30 x 30 x 1,5 mm
	112.476	Dichtungsband

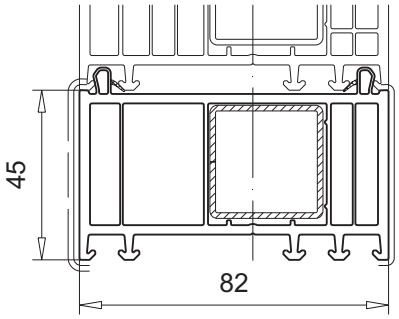

- Ausführung weiß inkl. Ausschäumung (Abb. unten)

Artikel-Nr.	Zubehör	
114.042	113.025	Verstärkung 30 x 30 x 1,5 mm
	112.476	Dichtungsband

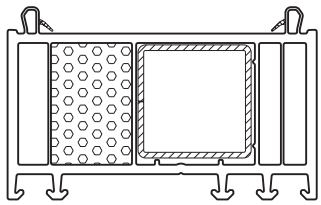

M.1:2

PVC-Profile:	keine Kennzeichnung = ohne Folie	——— = mit/beidseitig Folie	---------- = einseitig Folie
Aluminium-Profile:	keine Kennzeichnung = mit Beschichtung	– · · – · · – = roh/Sichtfläche	

Technische Änderungen vorbehalten
Stand 01/2024 © VEKA AG -061b_00

Verbreiterung
100 x 82 mm

- Ausführung weiß und foliert

Artikel-Nr.	Zubehör	
114.043	113.019	Verstärkung 30 x 20 x 1,5 mm
	113.025	Verstärkung 30 x 30 x 1,5 mm
	112.476	Dichtungsband

- Ausführung weiß inkl. Ausschäumung (Abb. unten)

Artikel-Nr.	Zubehör	
114.043	113.019	Verstärkung 30 x 20 x 1,5 mm
	113.025	Verstärkung 30 x 30 x 1,5 mm
	112.476	Dichtungsband

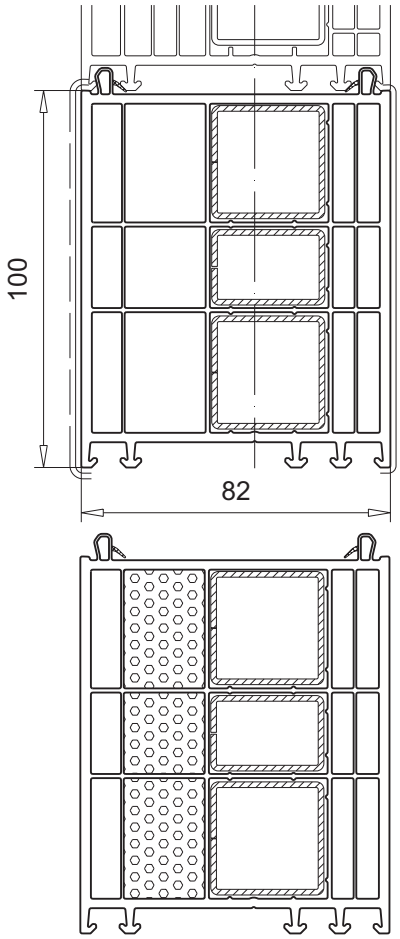

Dichtungsband
10,7 x 81,8 mm

- für 114.040, 114.041, 114.042 und 114.043
- Ausführung EPDM schwarz

Artikel-Nr.	Zubehör	
112.476		

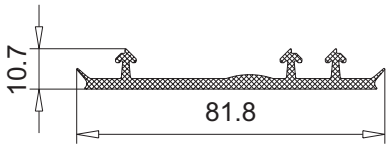

Montagebeispiel

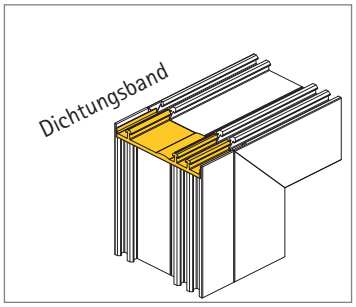

M.1:2

PVC-Profile:	keine Kennzeichnung = ohne Folie	——— = mit/beidseitig Folie	---------- = einseitig Folie
Aluminium-Profile:	keine Kennzeichnung = mit Beschichtung	– · · – · · – = roh/Sichtfläche	

Info

Bei den aufgeführten Verbreiterungen die ggf. versetzte Schraubebene beachten.

Verbreiterung 15 x 70 mm

- Ausführung weiß und foliert

Artikel-Nr.	Zubehör	
114.200	112.475	Dichtungsband

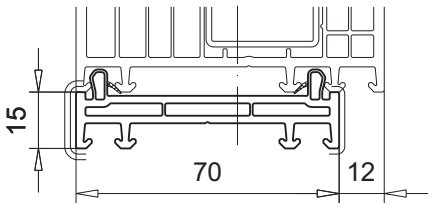

Verbreiterung 30 x 70 mm

- Ausführung weiß und foliert

Artikel-Nr.	Zubehör	
114.201	113.073.2	Verstärkung 38 x 15 x 1,5 mm
	112.475	Dichtungsband

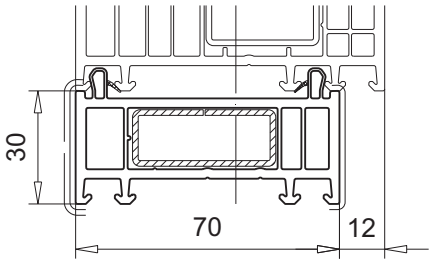

Verbreiterung 45 x 70 mm

- Ausführung weiß und foliert

Artikel-Nr.	Zubehör	
114.202	113.271	Verstärkung 38 x 30 x 1,5 mm
	112.475	Dichtungsband

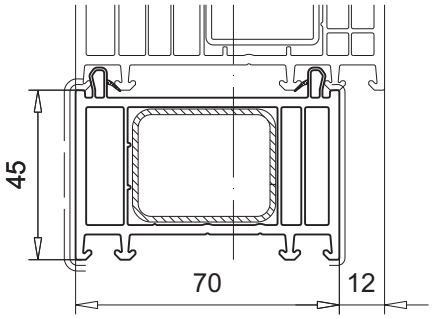

Verbreiterung 100 x 70 mm

- Ausführung weiß und foliert

Artikel-Nr.	Zubehör	
114.203	113.271	Verstärkung 38 x 20 x 1,5 mm
	112.475	Dichtungsband

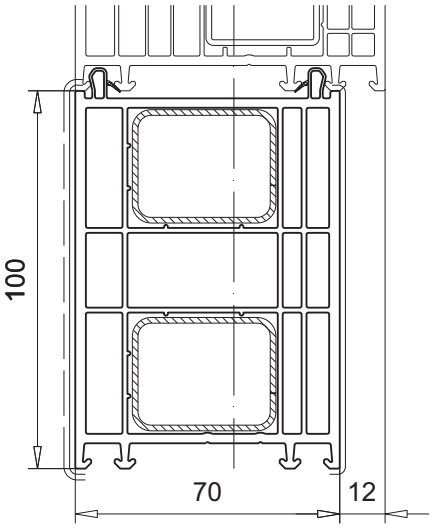

M.1:2

PVC-Profile:	keine Kennzeichnung = ohne Folie	——— = mit/beidseitig Folie	---------- = einseitig Folie
Aluminium-Profile:	keine Kennzeichnung = mit Beschichtung	– · · – · · – = roh/Sichtfläche	

© VEKA AG

Verbreiterung
250 x 70 mm

- Ausführung weiß und foliert

Artikel-Nr.	Zubehör	
114.205	113.271	Verstärkung 38 x 30 x 1,5 mm
	112.475	Dichtungsband

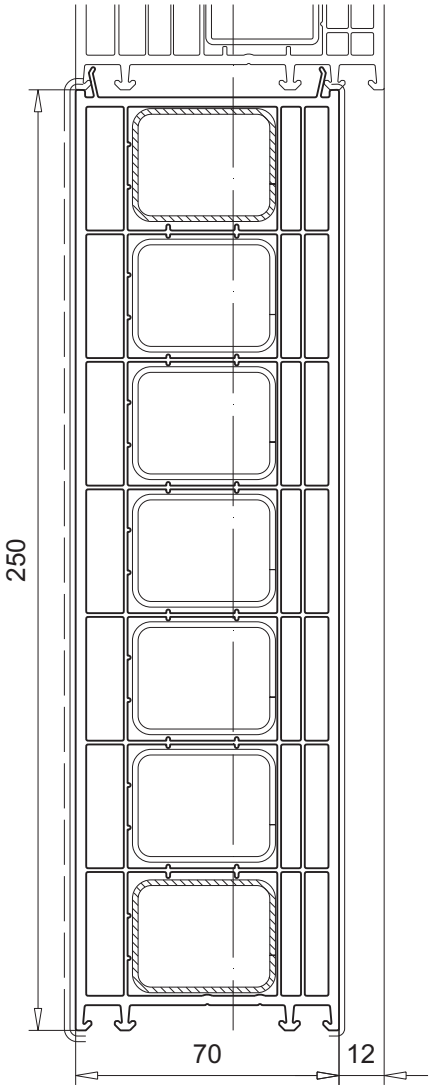

Dichtungsband
10,7 x 69,8 mm

- für 114.200, 114.201, 114.202 ,114.203 und 114.205
- Ausführung EPDM schwarz

Artikel-Nr.	Zubehör	
112.475		

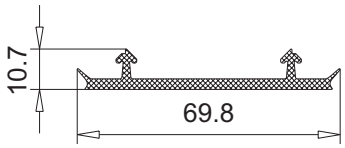

Montagebeispiel

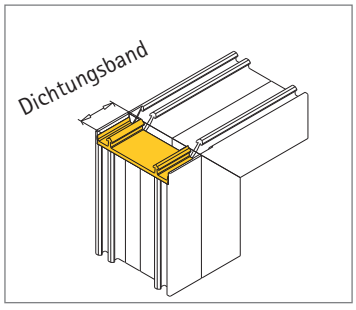

M.1:2

PVC-Profile:	keine Kennzeichnung	= ohne Folie	———	= mit/beidseitig Folie	---------- = einseitig Folie
Aluminium-Profile:	keine Kennzeichnung	= mit Beschichtung	– · · – · · –	= roh/Sichtfläche	

Info

Bei den aufgeführten Fensterbankanschlüssen die ggf. versetzte Schraubebene beachten.

2

Fensterbankanschluss
20 x 19 mm

- Ausführung Recyclingmaterial (Farbe n.d.)

Artikel-Nr.	Zubehör	
110.114		

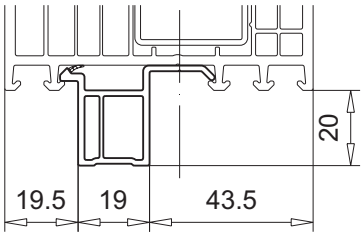

Fensterbankanschluss
30 x 23,5 mm

- Ausführung Recyclingmaterial (Farbe n.d.)

Artikel-Nr.	Zubehör	
110.124		

- Ausführung Recyclingmaterial (Farbe n.d.) inkl. Ausschäumung (Abb. rechts)

Artikel-Nr.	Zubehör	
110.124		

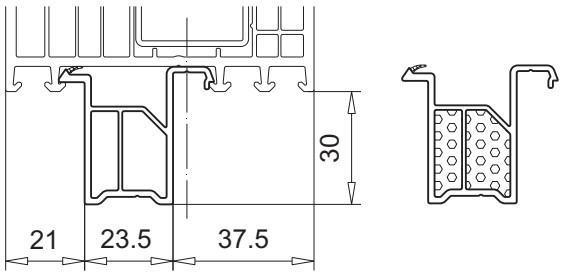

Fensterbankanschluss
30 x 35 mm

- Ausführung Recyclingmaterial (Farbe n.d.)

Artikel-Nr.	Zubehör	
110.126		

- Ausführung Recyclingmaterial (Farbe n.d.) inkl. Ausschäumung (Abb. rechts)

Artikel-Nr.	Zubehör	
110.126		

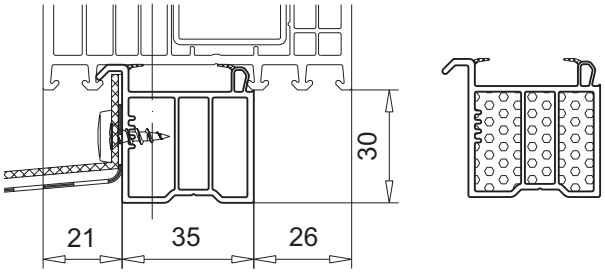

Fensterbankanschluss
45 x 33 mm

- Ausführung Recyclingmaterial (Farbe n.d.)

Artikel-Nr.	Zubehör	
110.119	113.028	Verstärkung 40 x 10 x 1,5 mm

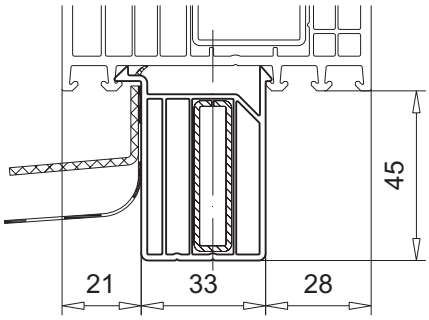

M.1:2

PVC-Profile:	keine Kennzeichnung = ohne Folie	——— = mit/beidseitig Folie	---------- = einseitig Folie
Aluminium-Profile:	keine Kennzeichnung = mit Beschichtung	– · · – · · – = roh/Sichtfläche	

© VEKA AG

Fensterbankanschluss
30 x 46,6 mm

- Ausführung weiß

Artikel-Nr.	Zubehör	
110.061		

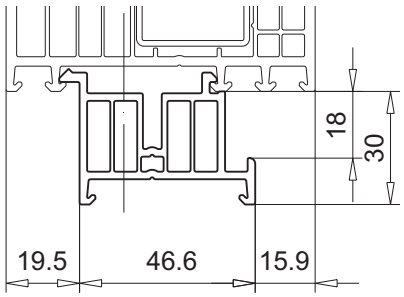

Fensterbankanschluss
30 x 50,5 mm

- Ausführung weiß

Artikel-Nr.	Zubehör	
110.115		

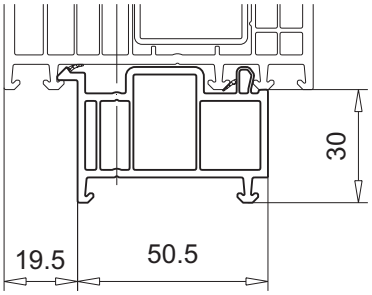

Fensterbankanschluss
30 x 44,5 mm

- Ausführung weiß und foliert

Artikel-Nr.	Zubehör	
110.069		

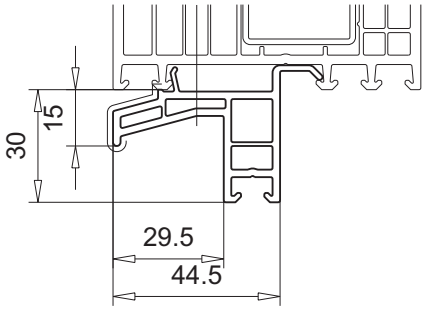

Fensterbankanschluss
45 x 18 mm

- Ausführung weiß und foliert

Artikel-Nr.	Zubehör	
110.070		

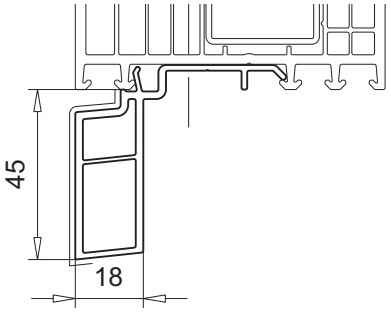

Fensterbankanschluss
58 x 3 mm

- Ausführung weiß

Artikel-Nr.	Zubehör	
110.012		

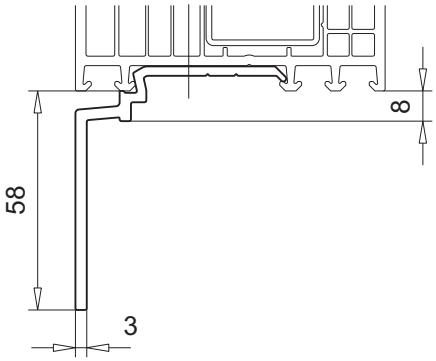

M.1:2

PVC-Profile:	keine Kennzeichnung = ohne Folie	——— = mit/beidseitig Folie	---------- = einseitig Folie
Aluminium-Profile:	keine Kennzeichnung = mit Beschichtung	– · · – · · – = roh/Sichtfläche	

Fensterbankanschluss
60 x 15 mm

- für Bautiefe 70 mm, 76 mm, 82 mm und 116 mm
- Ausführung weiß und foliert

Artikel-Nr.	Zubehör	
110.117		

- Schneidvariante 30 mm
- Ausführung weiß und braun

Artikel-Nr.	Zubehör	
110.117.2		

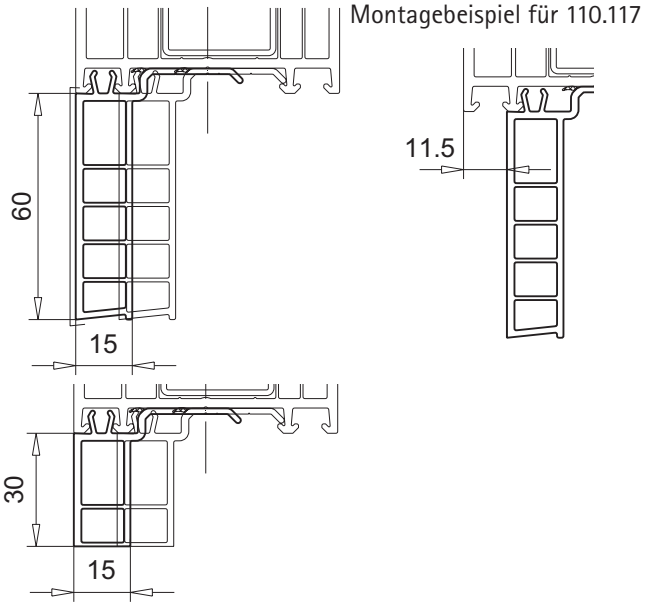

Fensterbankanschluss
45 x 19 mm

- Ausführung weiß und foliert

Artikel-Nr.	Zubehör	
110.066		

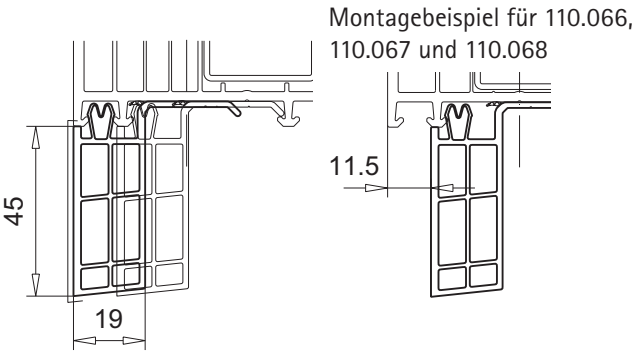

Fensterbankanschluss
30 x 19 mm

- Ausführung weiß und foliert

Artikel-Nr.	Zubehör	
110.067		

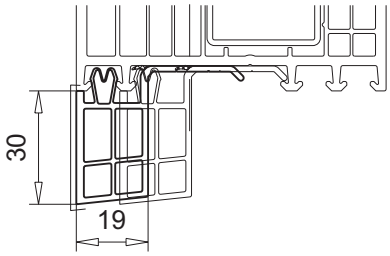

Fensterbankanschluss
20 x 19 mm

- Ausführung weiß und foliert

Artikel-Nr.	Zubehör	
110.068		

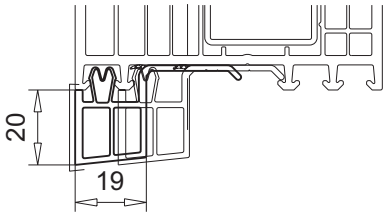

M.1:2

PVC-Profile:	keine Kennzeichnung = ohne Folie	——— = mit/beidseitig Folie	---------- = einseitig Folie
Aluminium-Profile:	keine Kennzeichnung = mit Beschichtung	– · · – · · – = roh/Sichtfläche	

Technische Änderungen vorbehalten
Stand 01/2024 © VEKA AG -061b_00

Fensterbankanschluss
25 x 48,5 mm

- Ausführung weiß und foliert

Artikel-Nr.	Zubehör	
110.079		

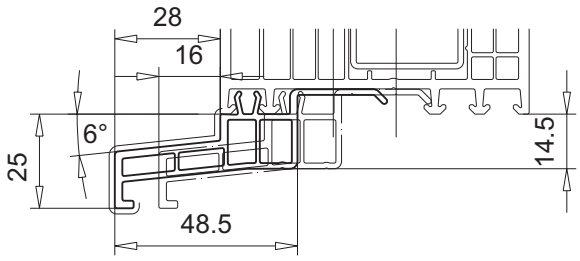

Fensterbankanschluss
28 x 81 mm

- Ausführung weiß und foliert

Artikel-Nr.	Zubehör	
110.125		

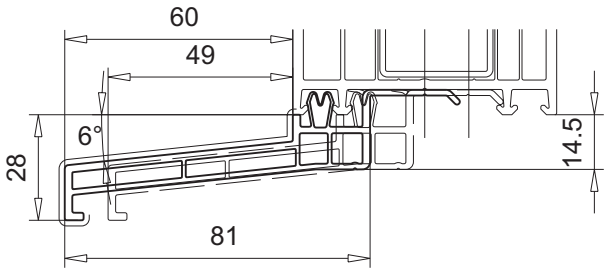

Fensterbankanschluss
50 x 50,5 mm

- Ausführung weiß und foliert

Artikel-Nr.	Zubehör	
110.045	109.427	Endkappe weiß, schwarz

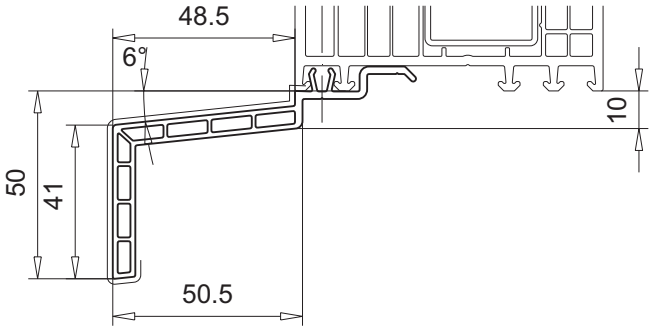

Fensterbank
35 x 140 mm

- Ausführung weiß

Artikel-Nr.	Zubehör	
110.105	112.340	Eckprofil weiß

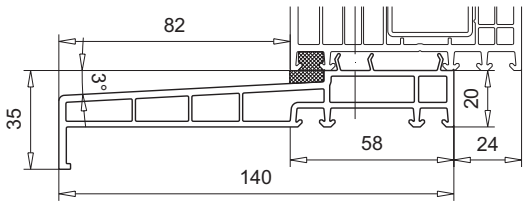

Abb. nicht maßstäblich

Fensterbank
30 x 180 mm

- Ausführung weiß

Artikel-Nr.	Zubehör	
110.112	109.189	Eckwinkel weiß
	112.340	Eckprofil weiß

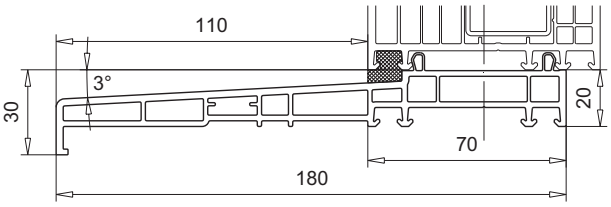

Abb. nicht maßstäblich

M.1:2

PVC-Profile:	*keine Kennzeichnung*	*= ohne Folie*	———	*= mit/beidseitig Folie*	---------- *= einseitig Folie*
Aluminium-Profile:	*keine Kennzeichnung*	*= mit Beschichtung*	– · · – · · –	*= roh/Sichtfläche*	

Zargenprofil, 2-teilig
74 x 49 mm

- Zargenprofil: Ausführung weiß und foliert
- Zargenbasisprofil: Ausführung Recyclingmaterial (Farbe n.d.)

Artikel-Nr.	Zubehör	
114.050	114.051	Zargenprofil
114.051	114.050	Zargenbasisprofil

Zubehör

113.398.3		Verstärkung 60,0 x 25,0 x 3,0 mm I_x = 4,58 cm⁴ , I_y = 19,19 cm⁴ W_x = 3,67 cm³ , W_y = 6,33 cm³
113.161.3		Verstärkung 50,0 x 25,0 x 3,0 mm I_x = 3,95 cm⁴ , I_y = 12,36 cm⁴ W_x = 3,16 cm³ , W_y = 4,94 cm³

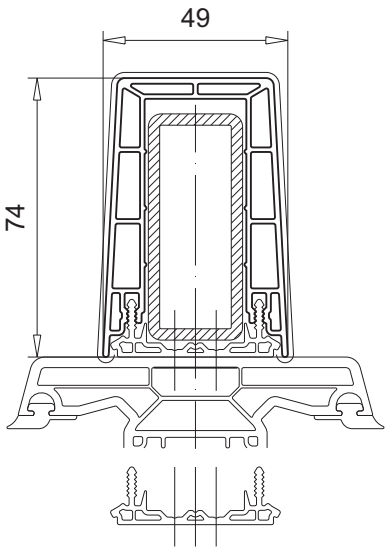

Zargenprofil, 2-teilig
74 x 49 mm

- Zargenprofil (Vorsatzblende): Aluminium roh
- Abwicklung/Umfang 439 mm
- Zargenbasisprofil: Ausführung Recyclingmaterial (Farbe n.d.)

Artikel-Nr.	Zubehör	
114.050	115.113	Vorsatzblende
115.113	114.050	Zargenbasisprofil

Zubehör

113.398.3		Verstärkung 60,0 x 25,0 x 3,0 mm I_x = 4,58 cm⁴ , I_y = 19,19 cm⁴ W_x = 3,67 cm³ , W_y = 6,33 cm³
113.161.3		Verstärkung 50,0 x 25,0 x 3,0 mm I_x = 3,95 cm⁴ , I_y = 12,36 cm⁴ W_x = 3,16 cm³ , W_y = 4,94 cm³

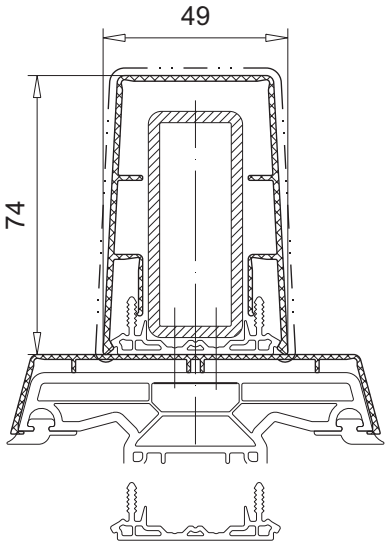

M.1:2

PVC-Profile:	keine Kennzeichnung = ohne Folie	——— = mit/beidseitig Folie	---------- = einseitig Folie
Aluminium-Profile:	keine Kennzeichnung = mit Beschichtung	– · · – · · – = roh/Sichtfläche	

© VEKA AG

Zargenprofil, 2-teilig
74 x 64 mm

- Zargenprofil: Ausführung weiß und foliert
- Zargenbasisprofil: Ausführung weiß

Artikel-Nr.	Zubehör	
114.030	114.031	Zargenprofil
114.031	114.030	Zargenbasisprofil

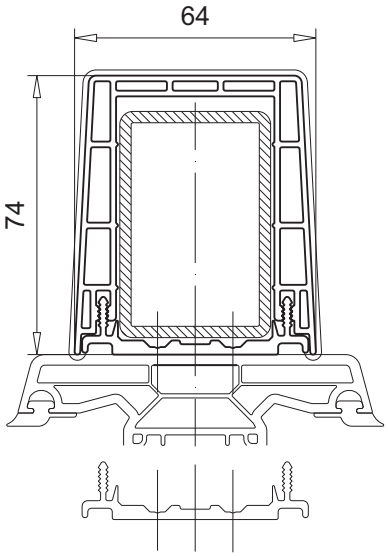

Zubehör

113.011		Verstärkung 60,0 x 40,0 x 1,5 mm I_x = 7,82 cm⁴ , I_y = 14,62 cm⁴ W_x = 3,91 cm³ , W_y = 4,87 cm³
113.011.2		Verstärkung 60,0 x 40,0 x 2,0 mm I_x = 10,03 cm⁴ , I_y = 18,87 cm⁴ W_x = 5,02 cm³ , W_y = 6,29 cm³
113.011.3		Verstärkung 60,0 x 40,0 x 3,0 mm I_x = 13,93 cm⁴ , I_y = 26,50 cm⁴ W_x = 6,97 cm³ , W_y = 8,83 cm³

Zargenprofil
46 x 46 mm

- Ausführung weiß und foliert

Artikel-Nr.
109.195

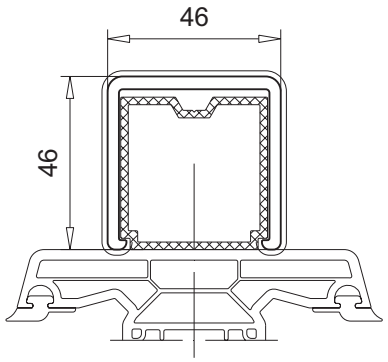

Zubehör

115.089		Aluminium-Verstärkung 39,0 x 40,5 x 2,0 mm I_x = 7,31 cm⁴, I_y = 6,89 cm⁴ W_x = 3,55 cm³ , W_y = 3,53 cm³

M.1:2

PVC-Profile:	*keine Kennzeichnung*	= *ohne Folie*	———	= *mit/beidseitig Folie*	---------- = *einseitig Folie*
Aluminium-Profile:	*keine Kennzeichnung*	= *mit Beschichtung*	– · · – · · –	= *roh/Sichtfläche*	

2

Zargenprofil
58 x 28 mm

- Ausführung weiß und foliert

Artikel-Nr.

109.082

Zubehör

113.047	Verstärkung 50,0 x 20,0 x 1,5 mm I_x = 1,38 cm⁴, I_y = 5,88 cm⁴ W_x = 1,38 cm³ , W_y = 2,34 cm³	X Y

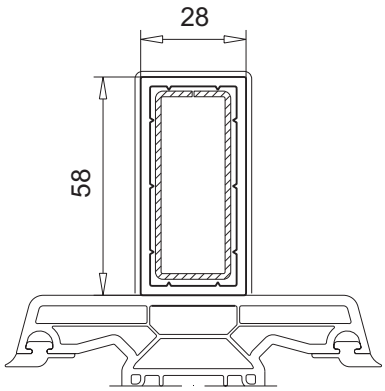

Zargenprofil
68 x 48 mm

- Ausführung weiß und foliert

Artikel-Nr.

109.081

Zubehör

113.011	Verstärkung 60,0 x 40,0 x 1,5 mm I_x = 7,82 cm⁴ , I_y = 14,62 cm⁴ W_x = 3,91 cm³ , W_y = 4,87 cm³	
113.011.2	Verstärkung 60,0 x 40,0 x 2,0 mm I_x = 10,03 cm⁴ , I_y = 18,87 cm⁴ W_x = 5,02 cm³ , W_y = 6,29 cm³	X Y
113.011.3	Verstärkung 60,0 x 40,0 x 3,0 mm I_x = 13,93 cm⁴ , I_y = 26,50 cm⁴ W_x = 6,97 cm³ , W_y = 8,83 cm³	

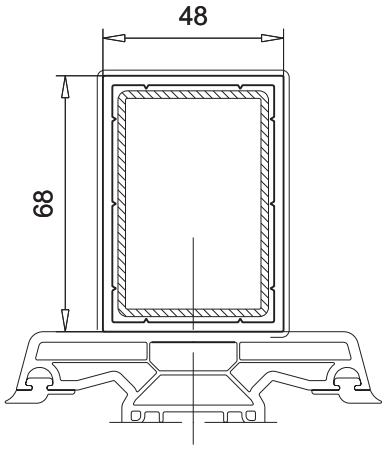

Zargenprofil
100 x 58 mm

- Ausführung weiß und foliert

Artikel-Nr.

114.003

Zubehör

113.015.3	Verstärkung 80,0 x 40,0 mm x 3,0 mm I_x = 18,05 cm⁴ , I_y = 53,82 cm⁴ W_x = 9,02 cm³ , W_y = 13,48 cm³	X Y

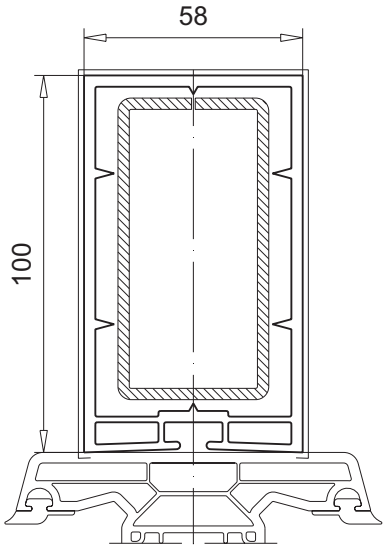

M.1:2

PVC-Profile:	*keine Kennzeichnung*	*= ohne Folie*	———	*= mit/beidseitig Folie*	---------- *= einseitig Folie*
Aluminium-Profile:	*keine Kennzeichnung*	*= mit Beschichtung*	– · · – · · –	*= roh/Sichtfläche*	

© VEKA AG

Zargenprofil
57 x 39 mm

- Ausführung weiß

Artikel-Nr.

114.018

Zubehör

113.161.3	Verstärkung 50,0 x 25,0 x 3,0 mm I_x = 3,95 cm⁴ , I_y = 12,36 cm⁴ W_x = 3,16 cm³ , W_y = 4,94 cm³	X Y

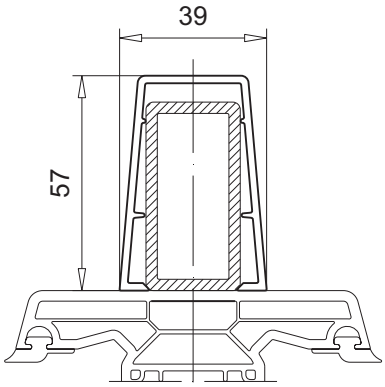

Zargenprofil
67 x 56 mm

- Ausführung weiß

Artikel-Nr.

114.019

Zubehör

113.011	Verstärkung 60,0 x 40,0 x 1,5 mm I_x = 7,82 cm⁴ , I_y = 14,62 cm⁴ W_x = 3,91 cm³ , W_y = 4,87 cm³	X Y
113.011.2	Verstärkung 60,0 x 40,0 x 2,0 mm I_x = 10,03 cm⁴ , I_y = 18,87 cm⁴ W_x = 5,02 cm³ , W_y = 6,29 cm³	
113.011.3	Verstärkung 60,0 x 40,0 x 3,0 mm I_x = 13,93 cm⁴ , I_y = 26,50 cm⁴ W_x = 6,97 cm³ , W_y = 8,83 cm³	

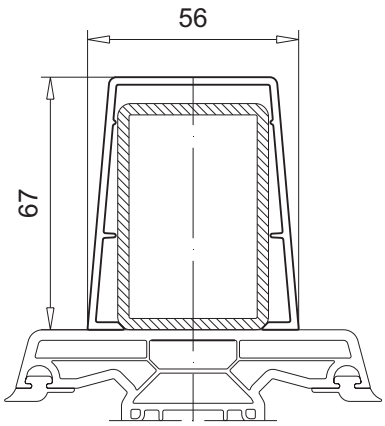

Zargenprofil
87 x 59,5 mm

- Ausführung weiß

Artikel-Nr.

114.020

Zubehör

113.015.3	Verstärkung 80,0 x 40,0 mm x 3,0 mm I_x = 18,05 cm⁴ , I_y = 53,82 cm⁴ W_x = 9,02 cm³ , W_y = 13,48 cm³	X Y

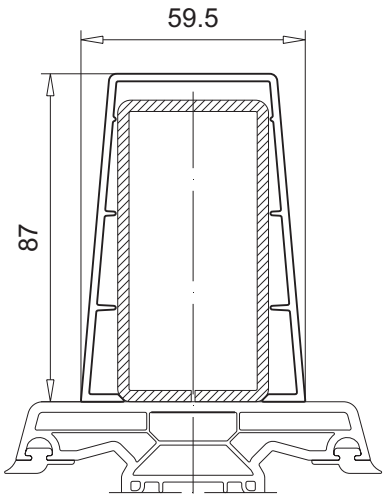

M.1:2

PVC-Profile:	*keine Kennzeichnung*	*= ohne Folie*	———	*= mit/beidseitig Folie*	---------- *= einseitig Folie*
Aluminium-Profile:	*keine Kennzeichnung*	*= mit Beschichtung*	– · · – · · –	*= roh/Sichtfläche*	

Info

Die vielfältigen Varianten der Systemkopplung befinden sich in der gleichnamigen Technischen Information (Nr. 100-015) und in der Profilübersicht (Nr. 100-104).

2

Systemkopplung, Abdeckprofil klein 8 x 45 mm

- nur vertikal einsetzbar
- Ausführung weiß und foliert

Artikel-Nr.

116.210

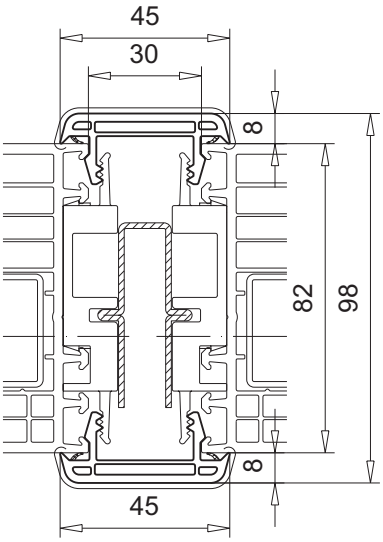

Zubehör

113.347		Verstärkung 49,0 x 25,0 x 1,5 mm I_x = 0,87 cm⁴ , I_y = 3,72 cm⁴ W_x = 0,72 cm³ , W_y = 1,42 cm³	
106.386		Dichtstopfen	
109.003		Endkappe weiß, schwarz, caramel	
109.672		Abstandshalter für Bautiefe 82 mm	
141.446.1		Set Montagesystem	

Alternativ:

Abdeckprofil klein 8 x 45 mm

- für SOFTLINE 82 inkl. Aluminium-Vorsatzblende
- Ausführung Aluminium roh
- Abwicklung/Umfang 223 mm

Artikel-Nr.

104.342

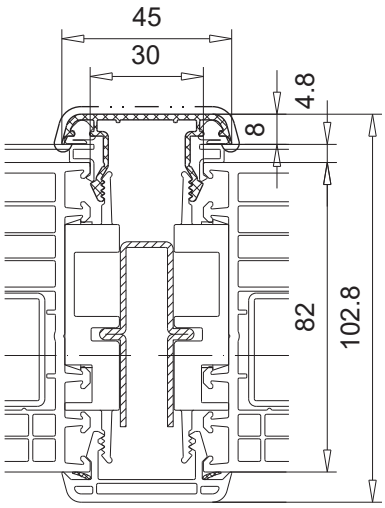

Zubehör

106.392		Dichtstopfen
109.003		Endkappe weiß, schwarz, caramel
112.022		Faltdichtung

M.1:2

PVC-Profile:	*keine Kennzeichnung*	*= ohne Folie*	———	*= mit/beidseitig Folie*	---------- *= einseitig Folie*
Aluminium-Profile:	*keine Kennzeichnung*	*= mit Beschichtung*	– · · – · · –	*= roh/Sichtfläche*	

Technische Änderungen vorbehalten
Stand 01/2024 © VEKA AG -061b_00

Info

Die vielfältigen Varianten der Systemkopplung befinden sich in der gleichnamigen Technischen Information (Nr. 100-015) und in der Profilübersicht (Nr. 100-104).

Systemkopplung, Abdeckprofil groß 40 x 45 mm

- nur vertikal einsetzbar
- Ausführung weiß und foliert

Artikel-Nr.

116.211

Zubehör

113.348		Verstärkung 70,0 x 25,0 x 1,5 mm I_x = 1,14 cm^4 , I_y = 10,41 cm^4 W_x = 0,94 cm^3 , W_y = 2,73 cm^3
116.210		Abdeckprofil klein
106.387		Dichtstopfen
109.005		Endkappe weiß, schwarz, caramel
109.672		Abstandshalter für Bautiefe 82 mm
141.446.1		Set Montagesystem

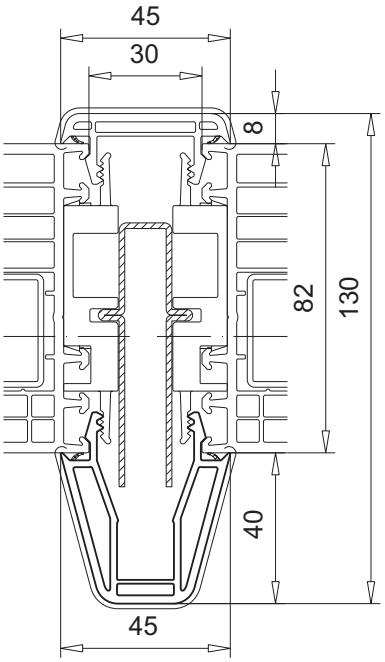

M.1:2

PVC-Profile:	keine Kennzeichnung	= ohne Folie	———	= mit/beidseitig Folie	---------- = einseitig Folie
Aluminium-Profile:	keine Kennzeichnung	= mit Beschichtung	– · · – · · –	= roh/Sichtfläche	

Info

Die vielfältigen Varianten der Systemkopplung befinden sich in der gleichnamigen Technischen Information (Nr. 100-015) und in der Profilübersicht (Nr. 100-104).

2

Systemkopplung, Füllprofil 20,5 x 22 mm

- Füllprofil nur vertikal einsetzbar
- Ausführung Recyclingmaterial (Farbe n.d.)

Artikel-Nr.

116.213

Zubehör

113.348		Verstärkung 70,0 x 25,0 x 1,5 mm I_x = 1,14 cm⁴ , I_y = 10,41 cm⁴ W_x = 0,94 cm³ , W_y = 2,73 cm³	
116.211		Abdeckprofil groß	
109.672		Abstandshalter für Bautiefe 82 mm	
141.446.1		Set Montagesystem	

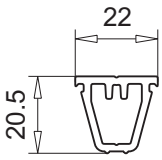

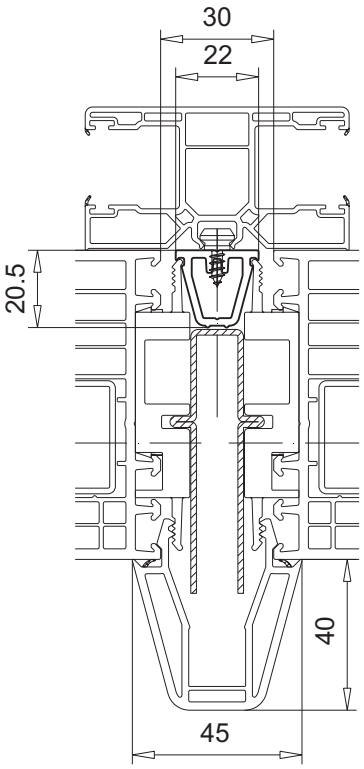

M.1:2

PVC-Profile:	keine Kennzeichnung = ohne Folie	——— = mit/beidseitig Folie	---------- = einseitig Folie
Aluminium-Profile:	keine Kennzeichnung = mit Beschichtung	– · · – · · – = roh/Sichtfläche	

Technische Änderungen vorbehalten
Stand 01/2024 © VEKA AG -061b_00

Info

Die vielfältigen Varianten der Systemkopplung befinden sich in der gleichnamigen Technischen Information (Nr. 100-015) und in der Profilübersicht (Nr. 100-104).

Systemkopplung, Kopplungsprofil horizontal 49 x 76,1 mm

- nur horizontal einsetzbar
- Ausführung weiß und foliert

Artikel-Nr.

116.212.2

Zubehör

113.347		Verstärkung 49,0 x 25,0 x 1,5 mm I_x = 0,87 cm⁴ , I_y = 3,72 cm⁴ W_x = 0,72 cm³ , W_y = 1,42 cm³	
113.348		Verstärkung 70,0 x 25,0 x 1,5 mm I_x = 1,14 cm⁴ , I_y = 10,41 cm⁴ W_x = 0,94 cm³ , W_y = 2,73 cm³	
116.210		Abdeckprofil klein	
116.211		Abdeckprofil groß	
109.672		Abstandshalter für Bautiefe 82 mm	
109.673		Abstandshalter für Bautiefe 82 mm	
141.447.1		Montageanker	
104.343		Vorsatzblende Aluminium Abwicklung/Umfang 223 mm	

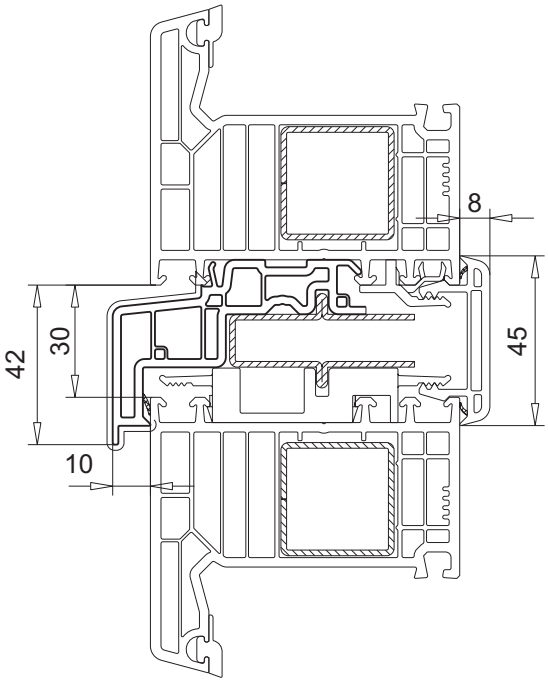

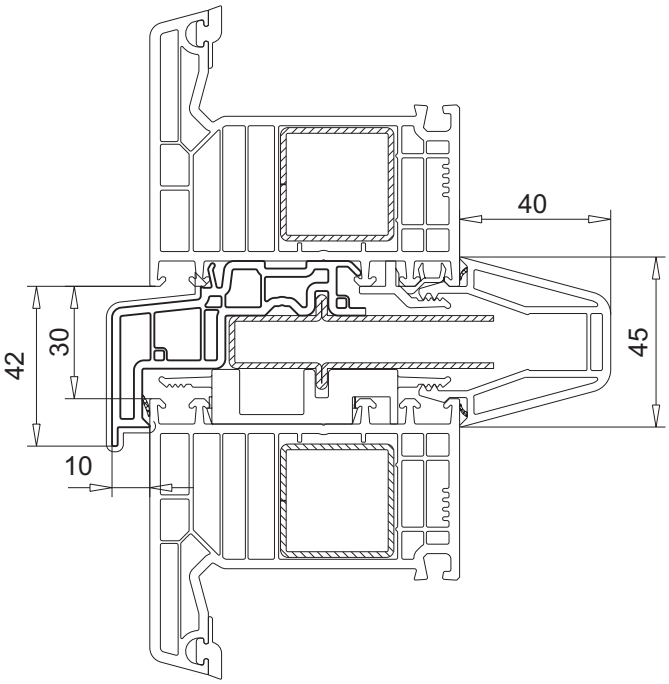

M.1:2

PVC-Profile:	keine Kennzeichnung = ohne Folie	——— = mit/beidseitig Folie	---------- = einseitig Folie
Aluminium-Profile:	keine Kennzeichnung = mit Beschichtung	– · · – · · – = roh/Sichtfläche	

Technische Änderungen vorbehalten
Stand 01/2024 © VEKA AG -061b_00

Kopplungsprofil
142 x 125 mm

- nur horizontal einsetzbar
- Ausführung weiß und foliert

Artikel-Nr.

116.052

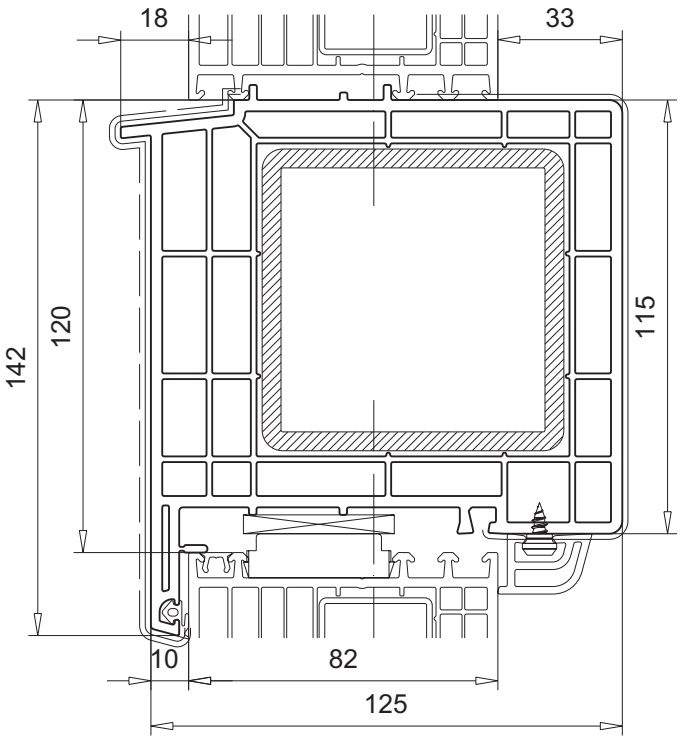

Zubehör

113.207.5		Verstärkung 80,0 x 80,0 x 5,0 mm I_x = 137,4 cm⁴ , I_y = 137,4 cm⁴ W_x = 34,34 cm³ , W_y = 34,34 cm³
112.001		Dichtung
z.B. 109.346		Wetterschenkel für Bautiefe 82 mm

Kopplungsprofil, 2-teilig
98 x 45 mm

- nur vertikal einsetzbar
- Ausführung weiß und foliert

Artikel-Nr.

116.221

116.222

Zubehör

116.222	Kopplungsprofil 2-teilig, Außenteil
116.221	Kopplungsprofil 2-teilig, Innenteil

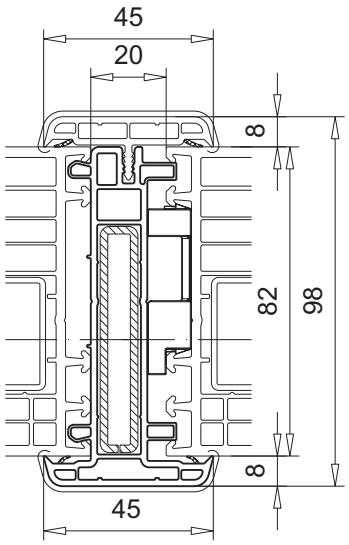

Zubehör

113.364.2		Verstärkung 10,0 x 60,0 x 2,0 mm I_x = 0,39 cm⁴ , I_y = 8,69 cm⁴ W_x = 0,78 cm³ , W_y = 2,88 cm³
109.699		Abstandshalter
109.003		Endkappe weiß, schwarz, caramel
141.446.1		Set Montagesystem

2

M.1:2

PVC-Profile:	*keine Kennzeichnung*	*= ohne Folie*	———	*= mit/beidseitig Folie*	---------- *= einseitig Folie*
Aluminium-Profile:	*keine Kennzeichnung*	*= mit Beschichtung*	– · · – · · –	*= roh/Sichtfläche*	

Info

Detaillierte Informationen zum Sondersystem VEKA Kopplungssysteme beinhaltet die Technische Information (Nr. 100-051).

2

Kopplungsprofil
74 x 134 mm

- nur vertikal einsetzbar
- Ausführung weiß und foliert

Artikel-Nr.

116.231

Zubehör

113.460.2		Verstärkung 20,0 x 70,0 x 2,0 mm I_x = 2,37 cm⁴ , I_y = 18,17 cm⁴ W_x = 2,37 cm³ , W_y = 5,19 cm³	
113.460.3		Verstärkung 20,0 x 70,0 x 3,0 mm I_x = 3,11 cm⁴ , I_y = 25,85 cm⁴ W_x = 3,11 cm³ , W_y = 7,19 cm³	
109.144		Endkappe weiß, schwarz	
109.146		Abstandshalter schwarz	
141.465		Set Montageplatte	
141.466		Set Montageplatte	

Zubehör für Bautiefe 82 mm

106.434		Dichtkissen (L/R) ▪ für Bodenschwelle
106.436		Dichtkissen (L/R) ▪ Balkonanschlussprofil 21 mm versetzt
106.438		Dichtkissen (L/R) ▪ beidseitig bündig
107.273		Glasleiste

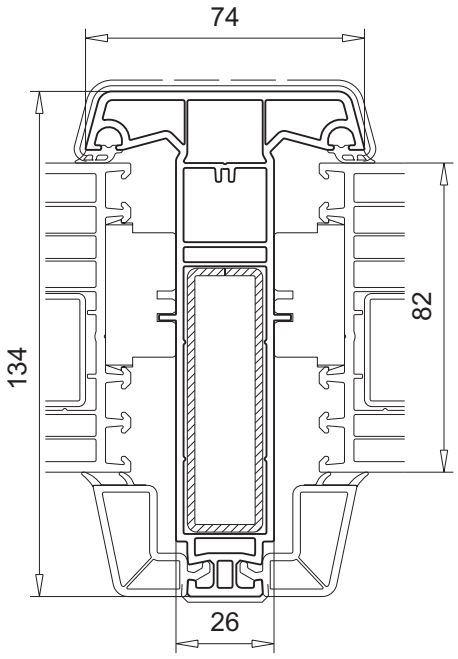

M.1:2

PVC-Profile:	keine Kennzeichnung = ohne Folie	——— = mit/beidseitig Folie	---------- = einseitig Folie
Aluminium-Profile:	keine Kennzeichnung = mit Beschichtung	– · · – · · – = roh/Sichtfläche	

Technische Änderungen vorbehalten
Stand 01/2024 © VEKA AG -061b_00

Vorsatzblende
78,5 x 18,4 mm

- für Kopplungsprofil 116.231
- für SOFTLINE 82 inkl. Aluminium-Vorsatzblende
- Ausführung Aluminium roh
- Abwicklung/Umfang 220 mm

Artikel-Nr.

104.555

Zubehör

107.268		Glasleiste für Bautiefe 82 mm inkl. Aluminium-Vorsatzblende
112.331		Dichtung für 116.231 inkl. Aluminium-Vorsatzblende

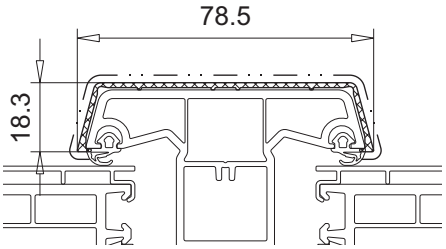

2

M.1:2

PVC-Profile:	*keine Kennzeichnung*	= *ohne Folie*	———	= *mit/beidseitig Folie*	---------- = *einseitig Folie*
Aluminium-Profile:	*keine Kennzeichnung*	= *mit Beschichtung*	– · · – · · –	= *roh/Sichtfläche*	

2

Eckkopplung 90°
95 x 95 mm

- nur vertikal einsetzbar
- Ausführung weiß

Artikel-Nr.

116.214

Zubehör

113.281.2		Verstärkung 40,0 x 40,0 x 2,0 mm I_x = 7,21 cm⁴ , I_y = 7,21 cm⁴ W_x = 3,60 cm³ , W_y = 3,60 cm³
141.549.1		Set Montagesystem

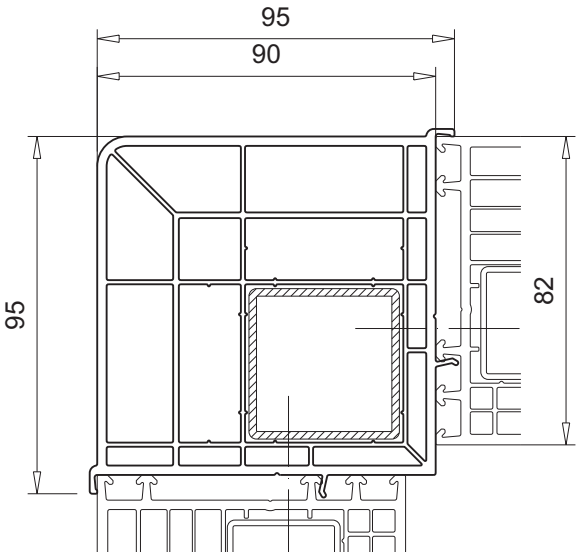

Eckkopplung 90°
87 x 87 mm

- nur vertikal einsetzbar
- Ausführung weiß und foliert

Artikel-Nr.

116.229

Zubehör

113.281.2		Verstärkung 40,0 x 40,0 x 2,0 mm I_x = 7,21 cm⁴ , I_y = 7,21 cm⁴ W_x = 3,60 cm³ , W_y = 3,60 cm³
141.549.1		Set Montagesystem

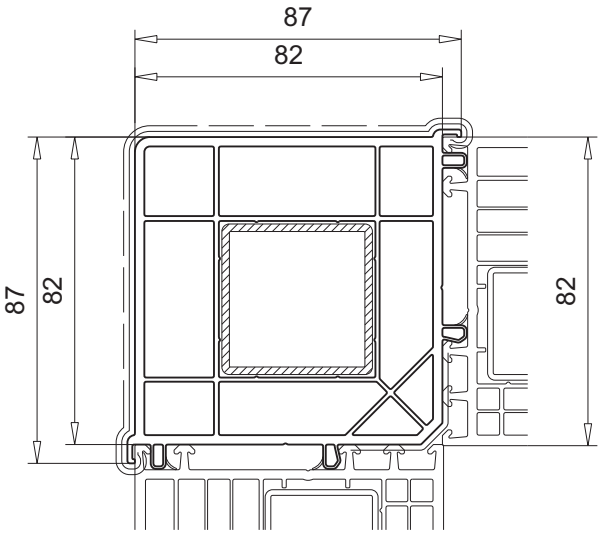

Eckkopplung 135°
72 x 83,6 mm

- nur vertikal einsetzbar
- Ausführung weiß und foliert

Artikel-Nr.

116.226

Zubehör

113.028		Verstärkung 40,0 x 10,0 x 1,5 mm I_x = 0,22 cm⁴ , I_y = 2,23 cm⁴ W_x = 0,44 cm³ , W_y = 1,11 cm³
116.033		Kehlleiste

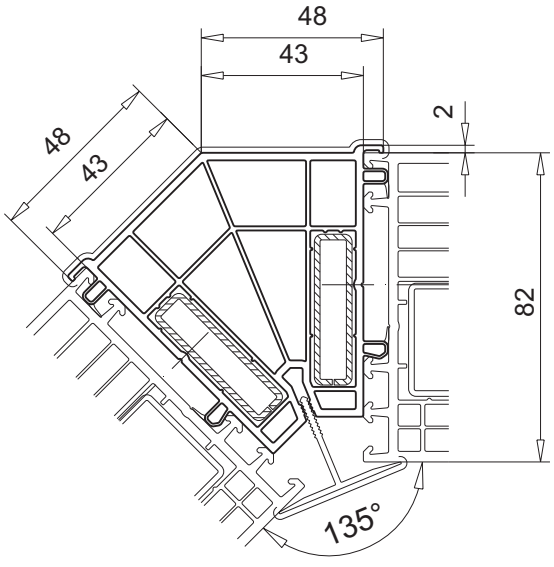

M.1:2

PVC-Profile:	*keine Kennzeichnung*	*= ohne Folie*	———	*= mit/beidseitig Folie*	---------- *= einseitig Folie*
Aluminium-Profile:	*keine Kennzeichnung*	*= mit Beschichtung*	– · · – · · –	*= roh/Sichtfläche*	

© VEKA AG

Variable Eckkopplung
106 x 90 mm

- nur vertikal einsetzbar
- Ausführung weiß und foliert
- Folie einseitig = Winkel 90°-200°

Artikel-Nr.	Zubehör	
116.216	116.215	Anschlussprofil
116.215	116.216	Rundkopplung

Zubehör

113.054.2		Verstärkung Φ 60,0 x 2,0 mm I_x = 15,34 cm⁴ W_x = 5,11 cm³
113.053.2		Verstärkung 50,0 x 50,0 x 2,0 mm I_x = 14,46 cm⁴ , I_y = 14,46 cm⁴ W_x = 5,78 cm³ , W_y = 5,78 cm³
112.253		Dichtung
141.448.1		Set Montagesystem
107.208		Glasleiste 6,0 x 21 mm
112.022		Dichtung schwarz, grau

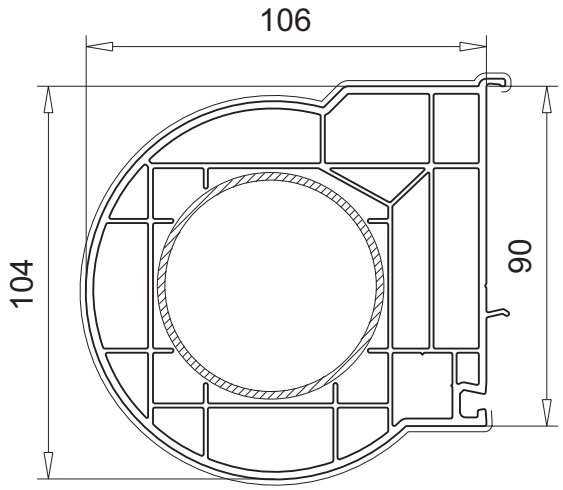

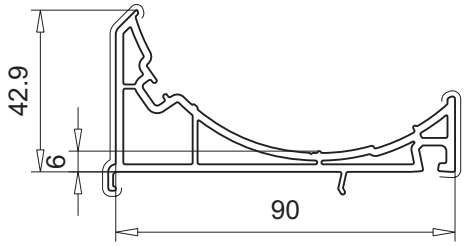

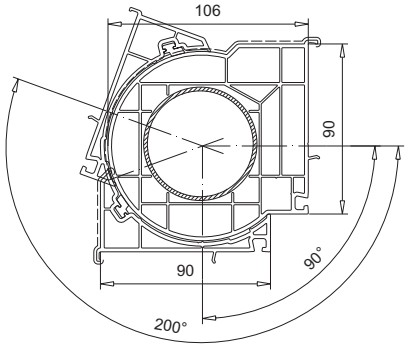

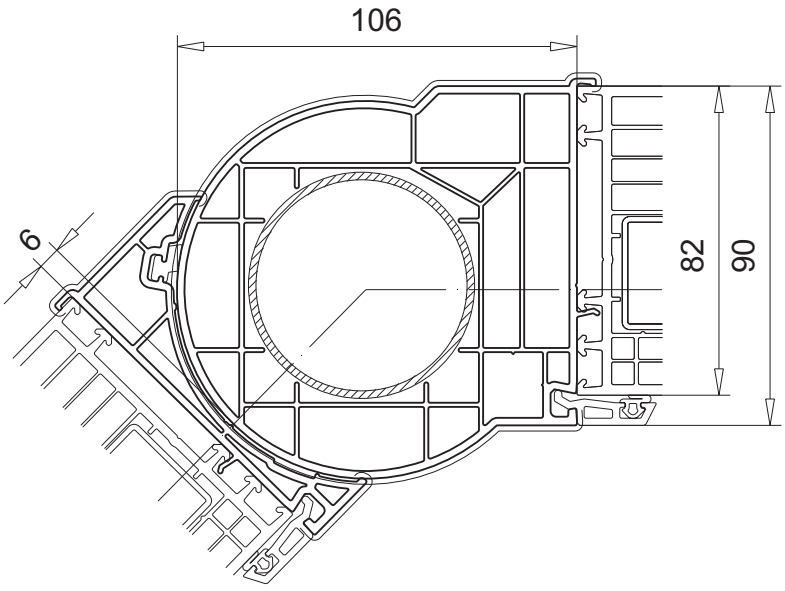

M.1:2

PVC-Profile:	keine Kennzeichnung	= ohne Folie	———	= mit/beidseitig Folie	---------- = einseitig Folie
Aluminium-Profile:	keine Kennzeichnung	= mit Beschichtung	– · · – · · –	= roh/Sichtfläche	

Abzugsmaße für

Artikel-Nr.

116.216
116.215

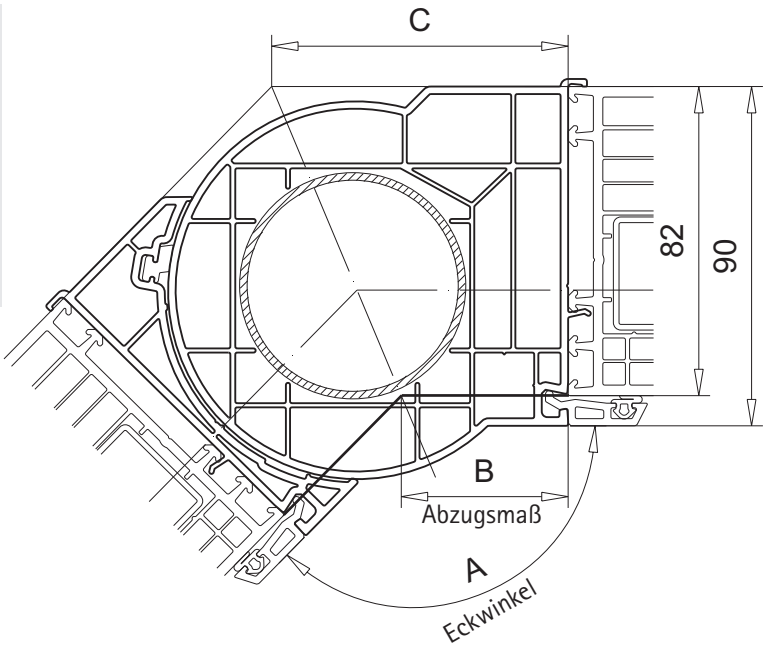

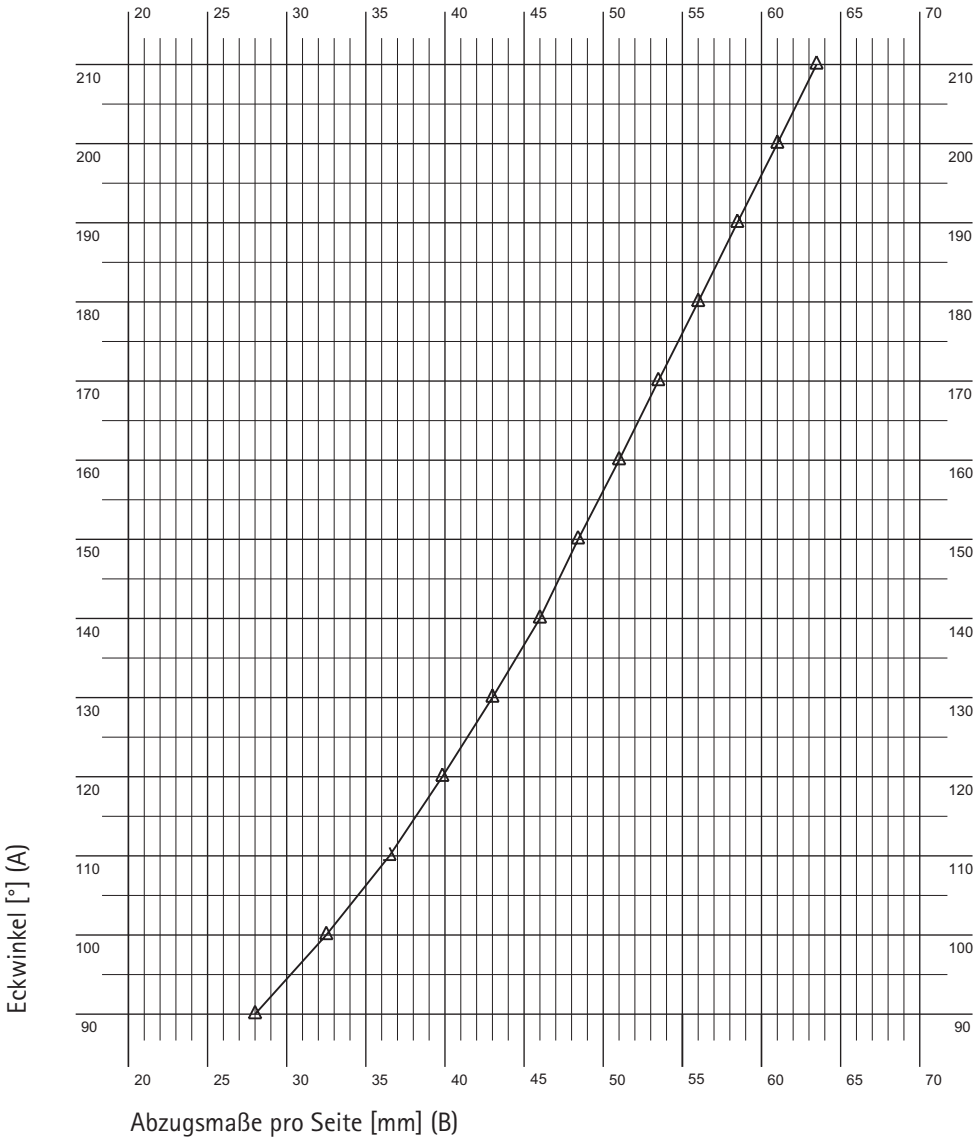

M.1:2

PVC-Profile:	*keine Kennzeichnung*	= *ohne Folie*	———	= *mit/beidseitig Folie*	---------- = *einseitig Folie*
Aluminium-Profile:	*keine Kennzeichnung*	= *mit Beschichtung*	— · · — · · —	= *roh/Sichtfläche*	

Technische Änderungen vorbehalten
Stand 01/2024 © VEKA AG -061b_00

Abzugsmaße für

Artikel-Nr.

116.216
116.215

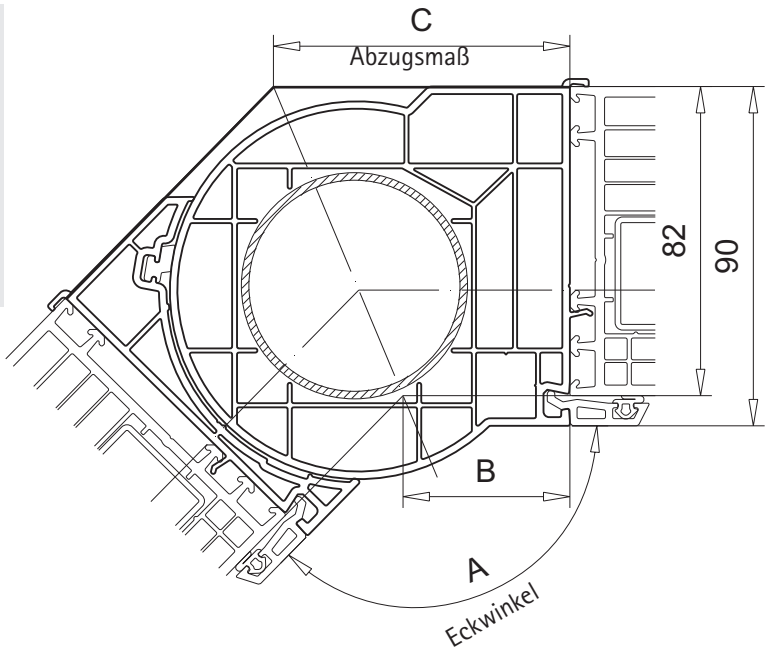

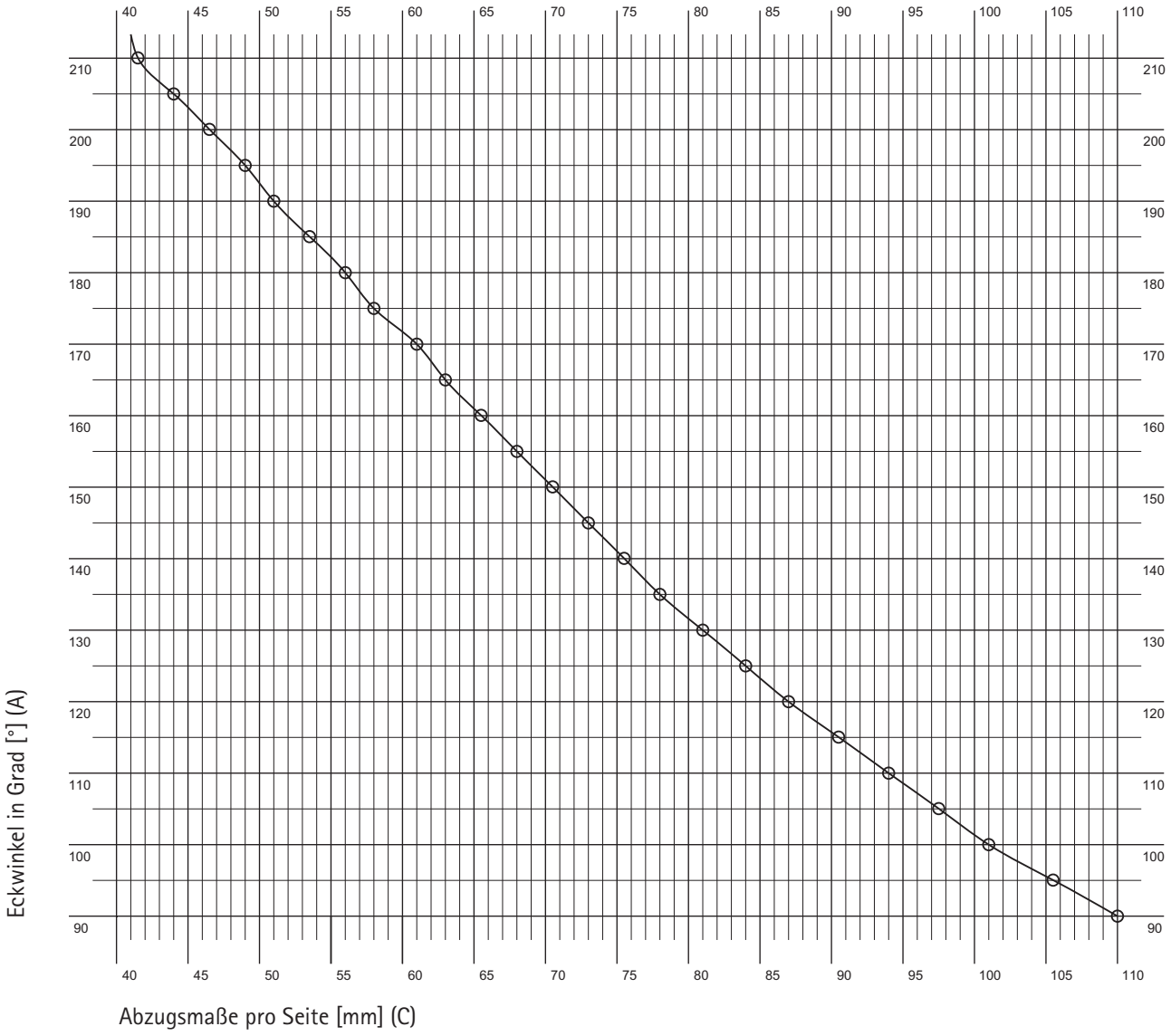

M.1:2

PVC-Profile:	*keine Kennzeichnung*	= *ohne Folie*	———	= *mit/beidseitig Folie*	---------- = *einseitig Folie*
Aluminium-Profile:	*keine Kennzeichnung*	= *mit Beschichtung*	– · · – · · –	= *roh/Sichtfläche*	

2

Minikopplung
8 x 15 mm

- Ausführung weiß und braun

Artikel-Nr.	Zubehör	
116.030		

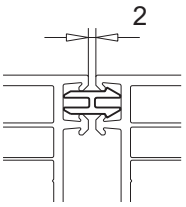

Kopplungsprofil
17,5 x 20 mm

- Ausführung weiß und foliert

Artikel-Nr.	Zubehör	
116.217		

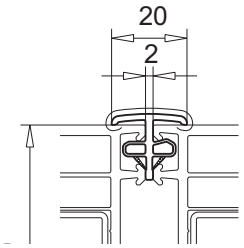

Kopplungsprofil
70 x 2,5 mm

- nur vertikal einsetzbar
- Ausführung weiß, braun o.G. und caramel o.G.

Artikel-Nr.	Zubehör	
116.019		

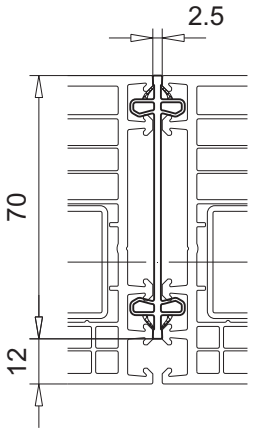

Kopplungsprofil
70 x 20 mm

- nur vertikal einsetzbar
- Ausführung weiß und foliert

Artikel-Nr.
116.201

Zubehör

113.013	Verstärkung 50,0 x 10,0 x 1,5 mm I_x = 0,28 cm⁴ , I_y = 4,12 cm⁴ W_x = 0,55 cm³ , W_y = 1,64 cm³	X Y
113.013.3	Verstärkung 50,0 x 10,0 mm I_x = 0,42 cm⁴ , I_y = 10,40 cm⁴ W_x = 0,83 cm³ , W_y = 4,16 cm³	

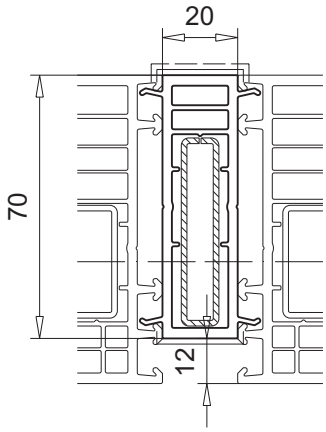

M.1:2

PVC-Profile:	keine Kennzeichnung = ohne Folie	——— = mit/beidseitig Folie	---------- = einseitig Folie
Aluminium-Profile:	keine Kennzeichnung = mit Beschichtung	– · · – · · – = roh/Sichtfläche	

Technische Änderungen vorbehalten
Stand 01/2024 © VEKA AG -061b_00

Kopplungsprofil
82 x 20 mm

- nur vertikal einsetzbar
- Ausführung weiß und foliert

Artikel-Nr.

116.219

Zubehör

113.013	Verstärkung 50,0 x 10,0 x 1,5 mm I_x = 0,28 cm⁴ , I_y = 4,12 cm⁴ W_x = 0,55 cm³ , W_y = 1,64 cm³	X Y
113.013.3	Verstärkung 50,0 x 10,0 mm I_x = 0,42 cm⁴ , I_y = 10,40 cm⁴ W_x = 0,83 cm³ , W_y = 4,16 cm³	

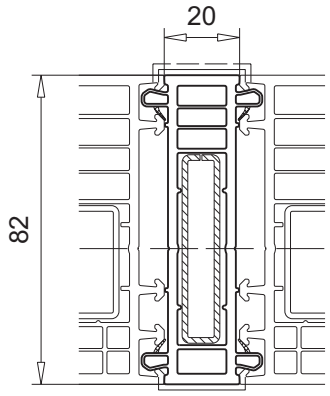

Kopplungsprofil
14 x 35 mm

- nur horizontal einsetzbar
- Ausführung weiß

Artikel-Nr.

116.053

Zubehör

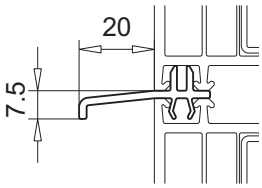

2

M.1:2

PVC-Profile:	*keine Kennzeichnung*	= *ohne Folie*	———	= *mit/beidseitig Folie*	---------- = *einseitig Folie*
Aluminium-Profile:	*keine Kennzeichnung*	= *mit Beschichtung*	– · · – · · –	= *roh/Sichtfläche*	

2

Abdeckwinkel
25 x 20 mm
- Ausführung weiß

Artikel-Nr.	Zubehör	
109.049		

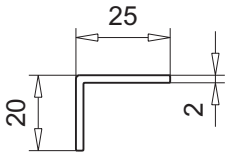

Abdeckwinkel
58 x 29 mm
- Ausführung weiß

Artikel-Nr.	Zubehör	
109.013		

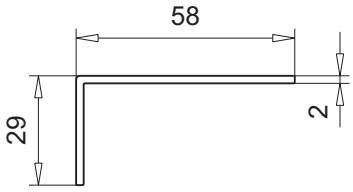

Abdeckwinkel
60 x 40 mm
- Ausführung weiß und foliert

Artikel-Nr.	Zubehör	
109.001		

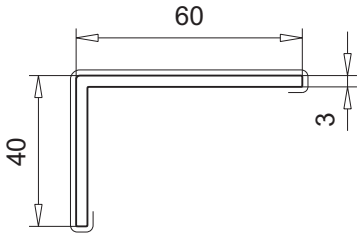

Abdeckwinkel
85 x 45 mm
- Ausführung weiß und foliert

Artikel-Nr.	Zubehör	
109.134		

Abdeckwinkel
100 x 60 mm
- Ausführung weiß

Artikel-Nr.	Zubehör	
109.002		

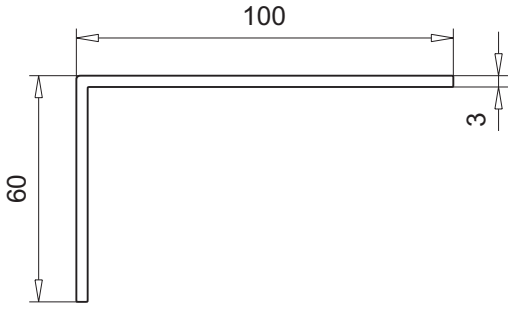

M.1:2

PVC-Profile:	keine Kennzeichnung = ohne Folie	——— = mit/beidseitig Folie	---------- = einseitig Folie
Aluminium-Profile:	keine Kennzeichnung = mit Beschichtung	– · · – · · – = roh/Sichtfläche	

Technische Änderungen vorbehalten
Stand 01/2024 © VEKA AG -061b_00

Abdeckwinkel
40 x 12 mm

- Ausführung weiß und foliert

Artikel-Nr.	Zubehör	
111.024		

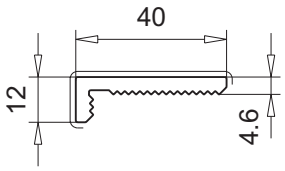

Abdeckwinkel
40 x 30 mm

- Ausführung weiß und foliert

Artikel-Nr.	Zubehör	
111.007		

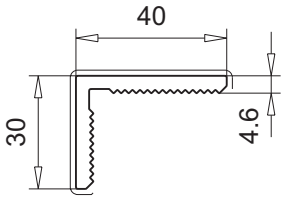

Abdeckwinkel
80 x 60 mm

- Ausführung weiß und foliert

Artikel-Nr.	Zubehör	
111.016		

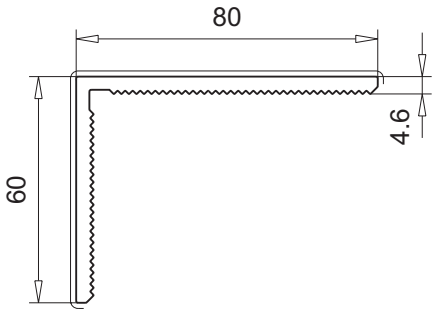

Füllprofil
6 x 7,7 mm

- für Renovierungs-Blendrahmen
- Ausführung weiß und foliert

Artikel-Nr.	Zubehör	
111.033		

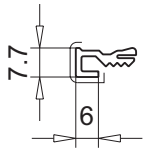

M.1:2

PVC-Profile:	keine Kennzeichnung = ohne Folie	——— = mit/beidseitig Folie	---------- = einseitig Folie
Aluminium-Profile:	keine Kennzeichnung = mit Beschichtung	– · · – · · – = roh/Sichtfläche	

2

Abdeckwinkel
40 x 30 mm

- Ausführung weiß und foliert

Artikel-Nr.	Zubehör	
109.070		

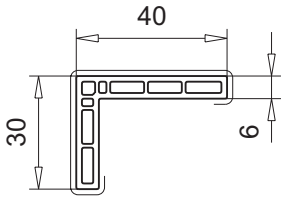

Abdeckwinkel
100 x 80 mm

- Ausführung weiß und foliert

Artikel-Nr.	Zubehör	
111.003		

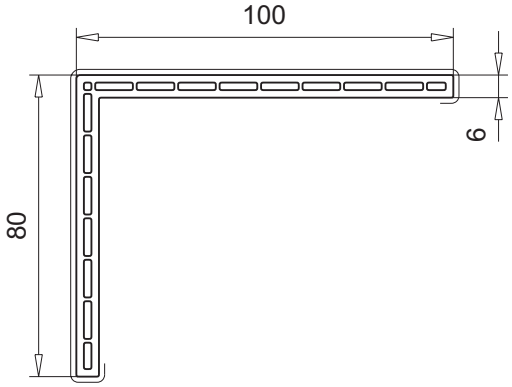

Abdeckwinkel
70 x 50 mm

- Ausführung weiß und foliert

Artikel-Nr.	Zubehör	
111.031	109.473	Winkel 56 x 56 mm
	109.477	Winkel 60 x 60 mm

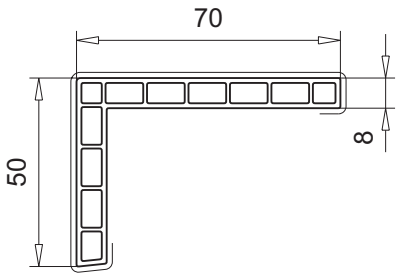

Abdeckwinkel
156 x 50 mm

- Ausführung weiß und foliert

Artikel-Nr.	Zubehör	
111.032	109.473	Winkel 56 x 56 mm
	109.477	Winkel 60 x 60 mm

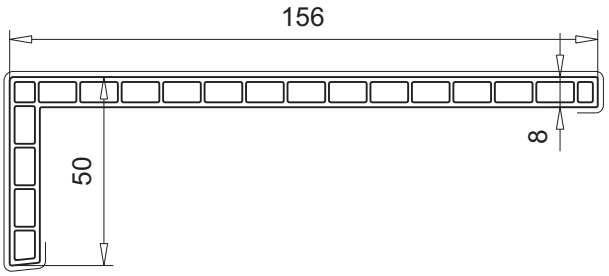

Abdeckwinkel
46 x 46 mm

- für 10 mm Platte
- Ausführung weiß

Artikel-Nr.	Zubehör	
109.406		

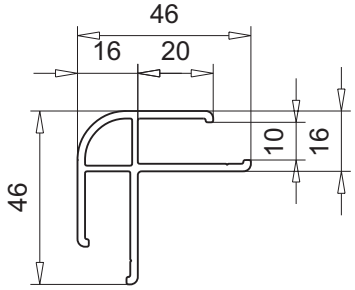

M.1:2

PVC-Profile:	keine Kennzeichnung	= ohne Folie	———	= mit/beidseitig Folie	---------- = einseitig Folie
Aluminium-Profile:	keine Kennzeichnung	= mit Beschichtung	– · · – · · –	= roh/Sichtfläche	

Technische Änderungen vorbehalten
Stand 01/2024 © VEKA AG -061b_00

Abdeckprofil
80 x 16 mm

- Ausführung weiß und foliert

Artikel-Nr.	Zubehör	
109.187	109.189	Winkel 52 x 52 mm

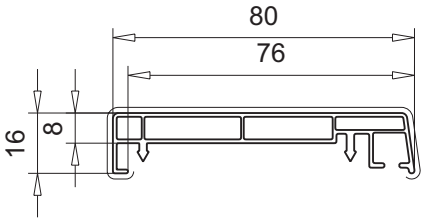

Abdeckprofil
100 x 16 mm

- Ausführung weiß und foliert

Artikel-Nr.	Zubehör	
109.188	109.189	Winkel 52 x 52 mm

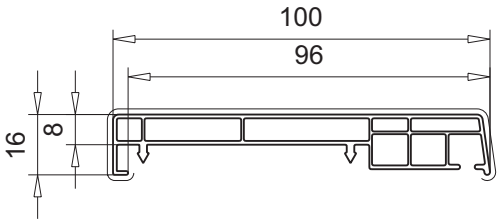

Abdeckprofil
63 x 185 mm

- Ausführung weiß und foliert

Artikel-Nr.	Zubehör	
109.186		

Abdeckprofil
63 x 250 mm

- Ausführung weiß und foliert

Artikel-Nr.	Zubehör	
109.446		

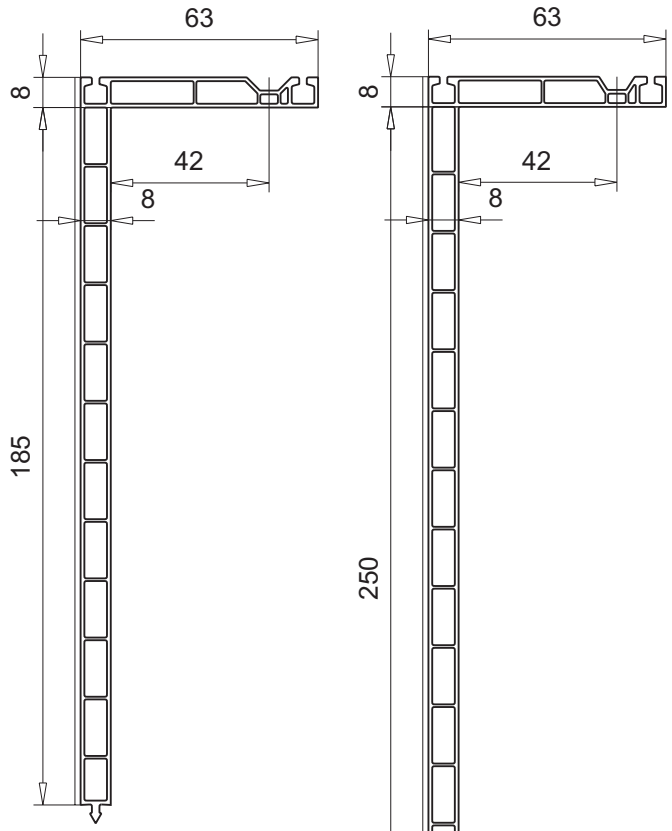

Montagebeispiel

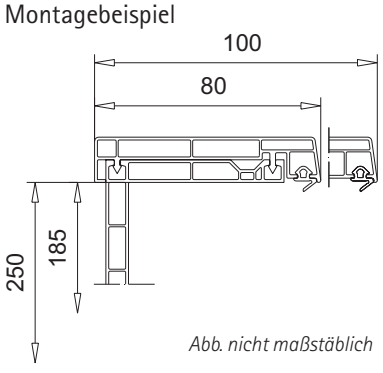

Abb. nicht maßstäblich

M.1:2

PVC-Profile:	*keine Kennzeichnung*	*= ohne Folie*	———	*= mit/beidseitig Folie*	---------- *= einseitig Folie*
Aluminium-Profile:	*keine Kennzeichnung*	*= mit Beschichtung*	– · · – · · –	*= roh/Sichtfläche*	

2

Abdeckprofil
80 x 6 mm

- Ausführung weiß und foliert

Artikel-Nr.	Zubehör	
109.046		

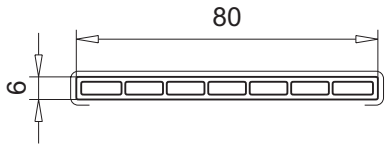

Streifenprofil
30 x 3 mm

- Ausführung weiß und foliert

Artikel-Nr.	Zubehör	
109.050		

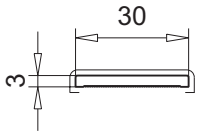

Streifenprofil
50 x 3 mm

- Ausführung weiß und foliert

Artikel-Nr.	Zubehör	
109.052		

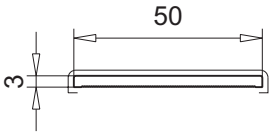

Streifenprofil
150 x 3 mm

- Ausführung weiß und foliert

Artikel-Nr.	Zubehör	
109.054		

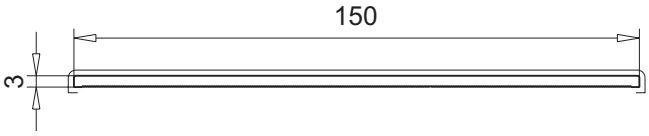

M.1:2

PVC-Profile:	*keine Kennzeichnung*	*= ohne Folie*	———	*= mit/beidseitig Folie*	---------- *= einseitig Folie*
Aluminium-Profile:	*keine Kennzeichnung*	*= mit Beschichtung*	– · · – · · –	*= roh/Sichtfläche*	

Technische Änderungen vorbehalten
Stand 01/2024 © VEKA AG -061b_00

Bitte beachten!
Abdeckleisten und Abdeckprofile mit Klebeband nur raumseitig einsetzen!

Abdeckleiste
20 x 2,5 mm

- nur raumseits
- mit Dichtung weiß
- mit Klebeband schwarz, 10 x 1 mm
- Ausführung weiß

Artikel-Nr.	Zubehör	
109.438		

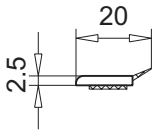

Abdeckleiste
30 x 2,5 mm

- nur raumseits
- mit Dichtung weiß
- mit Klebeband schwarz, 10 x 1 mm
- Ausführung weiß und foliert

Artikel-Nr.	Zubehör	
109.439		

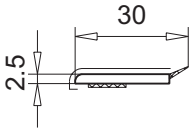

Abdeckleiste
50 x 2,5 mm

- nur raumseits
- mit Dichtung weiß
- mit Klebeband schwarz, 19 x 1 mm
- Ausführung weiß und foliert

Artikel-Nr.	Zubehör	
109.440		

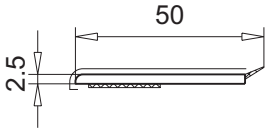

Abdeckleiste
70 x 2,5 mm

- nur raumseits
- mit Dichtung weiß
- mit Klebeband schwarz, 19 x 1 mm
- Ausführung weiß und foliert

Artikel-Nr.	Zubehör	
109.441		

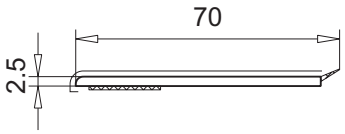

M.1:2

PVC-Profile:	keine Kennzeichnung	= ohne Folie	———	= mit/beidseitig Folie	---------- = einseitig Folie
Aluminium-Profile:	keine Kennzeichnung	= mit Beschichtung	– · · – · · –	= roh/Sichtfläche	

Bitte beachten!
Abdeckleisten und Abdeckprofile mit Klebeband nur raumseitig einsetzen!

2

Abdeckprofil
20 x 8 mm

- nur raumseits
- mit Klebeband schwarz, 10 x 1 mm
- Ausführung weiß und foliert

Artikel-Nr.	Zubehör	
109.442		

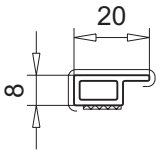

Abdeckprofil
30 x 8 mm

- nur raumseits
- mit Klebeband schwarz, 10 x 1 mm
- Ausführung weiß und foliert

Artikel-Nr.	Zubehör	
109.166		

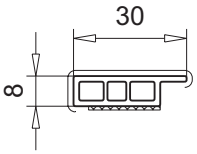

Abdeckprofil
50 x 8 mm

- nur raumseits
- mit Klebeband schwarz, 19 x 1 mm
- Ausführung weiß und foliert

Artikel-Nr.	Zubehör	
109.443		

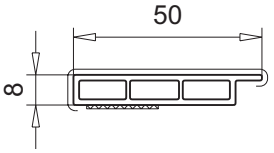

Abdeckprofil
70 x 8 mm

- nur raumseits
- mit Klebeband schwarz, 19 x 1 mm
- Ausführung weiß

Artikel-Nr.	Zubehör	
109.444		

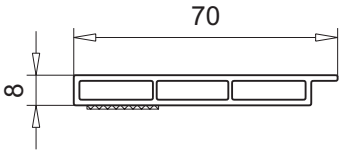

M.1:2

PVC-Profile:	*keine Kennzeichnung*	*= ohne Folie*	*——— = mit/beidseitig Folie*	*---------- = einseitig Folie*
Aluminium-Profile:	*keine Kennzeichnung*	*= mit Beschichtung*	*– · · – · · – = roh/Sichtfläche*	

Technische Änderungen vorbehalten
Stand 01/2024 © VEKA AG -061b_00

Abdeckprofil
22 x 14 mm
- Ausführung weiß und foliert

Artikel-Nr.	Zubehör	
109.097		

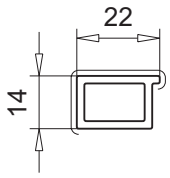

Abdeckprofil
41 x 14 mm
- Ausführung weiß und foliert

Artikel-Nr.	Zubehör	
109.099		

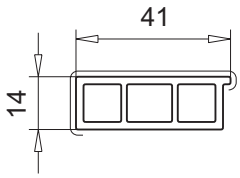

Abdeckprofil
24 x 12,5 mm
- Ausführung weiß und foliert

Artikel-Nr.	Zubehör	
109.558		

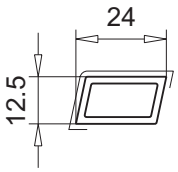

Abdeckprofil
60 x 10 mm
- Ausführung weiß und foliert

Artikel-Nr.	Zubehör	
109.014		

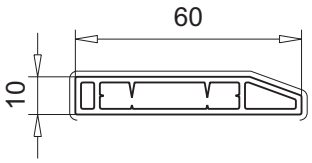

Anschlussprofil
32 x 24 mm, Ober- und Unterteil
- Oberteil: Ausführung weiß und foliert
- Unterteil: Ausführung weiß

Artikel-Nr.	Zubehör	
109.184	109.185	Oberteil
109.185	109.184	Unterteil

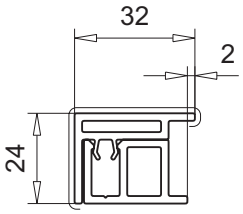

Anschlussprofil
40 x 26 mm
- Ausführung weiß

Artikel-Nr.	Zubehör	
109.073	108.016	Schraubklemmnippel

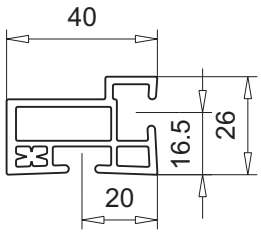

M.1:2

PVC-Profile:	keine Kennzeichnung = ohne Folie	——— = mit/beidseitig Folie	---------- = einseitig Folie
Aluminium-Profile:	keine Kennzeichnung = mit Beschichtung	– · · – · · – = roh/Sichtfläche	

2

Abdeckleiste
36,5 x 25 mm

- Ausführung weiß und foliert

Artikel-Nr.	Zubehör	
109.419	108.016	Schraubklemmnippel

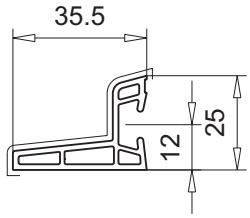

Abdeckprofil
25 x 20 mm

- Ausführung weiß und foliert

Artikel-Nr.	Zubehör	
109.020	108.016	Schraubklemmnippel

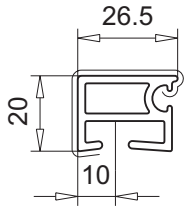

Abdeckprofil
40 x 14 mm

- Ausführung weiß und foliert

Artikel-Nr.	Zubehör	
109.104	108.016	Schraubklemmnippel
	108.063	Klemmprofil

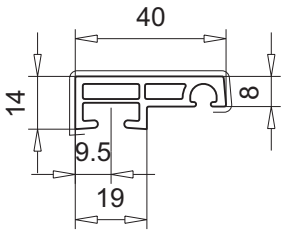

Abdeckprofil
76 x 10 mm

- Ausführung weiß und foliert

Artikel-Nr.	Zubehör	
109.208	108.016	Schraubklemmnippel
	108.063	Klemmprofil

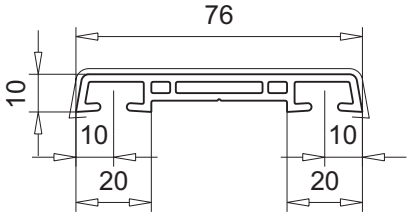

Zierprofil
56 x 32 mm

- Ausführung weiß und foliert

Artikel-Nr.	Zubehör	
109.621	109.624	Endkappe weiß
	108.016	Schraubklemmnippel
	108.063	Klemmprofil

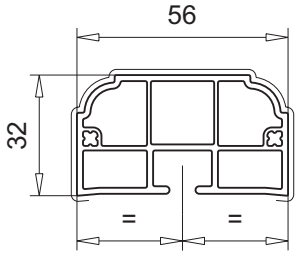

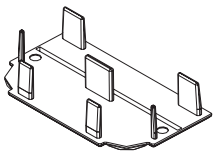

M.1:2

PVC-Profile:	keine Kennzeichnung = ohne Folie	——— = mit/beidseitig Folie	---------- = einseitig Folie
Aluminium-Profile:	keine Kennzeichnung = mit Beschichtung	– · · – · · – = roh/Sichtfläche	

Technische Änderungen vorbehalten
Stand 01/2024 © VEKA AG -061b_00

Anschlagleiste
25 x 28 mm

- Ausführung weiß und foliert

Artikel-Nr.	Zubehör	
109.345	109.353	Endkappe weiß, caramel, schwarz
	112.xxx	Dichtung

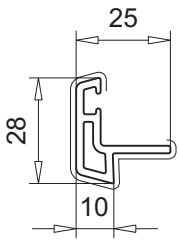

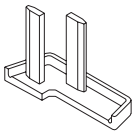

Abdeckprofil
9,5 x 41 mm

- Ausführung weiß und foliert

Artikel-Nr.	Zubehör	
109.484	109.485	Endkappe weiß, schwarz
	108.016	Schraubklemmnippel
	108.063	Klemmprofil

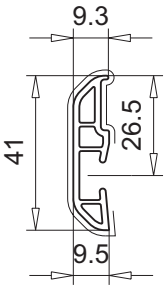

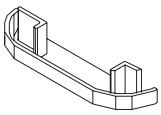

Abdeckprofil
11 x 62,5 mm

- Ausführung weiß und foliert

Artikel-Nr.	Zubehör	
109.499	109.500	Endkappe weiß, schwarz
	108.016	Schraubklemmnippel
	108.063	Klemmprofil

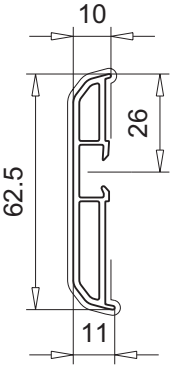

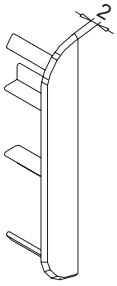

Schraubklemmnippel

- für Einsatzbereich weiße Profile

Artikel-Nr.	Zubehör	
108.016		

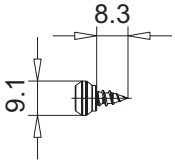

Klemmprofil

- für Einsatzbereich horizontal und farbige Profile
- gestanzt
- Ausführung Aluminium roh

Artikel-Nr.	Zubehör	
108.063		

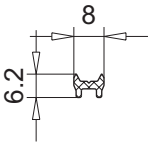

M.1:2

PVC-Profile:	keine Kennzeichnung = ohne Folie	———	= mit/beidseitig Folie	----------	= einseitig Folie
Aluminium-Profile:	keine Kennzeichnung = mit Beschichtung	– · · – · · –	= roh/Sichtfläche		

2

Wetterschenkel
16 x 25 mm
- Ausführung weiß

Artikel-Nr.	Zubehör	
109.112	109.139	Endkappe weiß

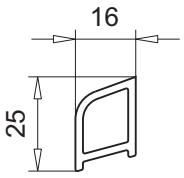

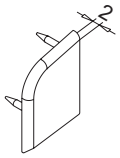

Wetterschenkel
16 x 35 mm
- Ausführung weiß

Artikel-Nr.	Zubehör	
109.095	109.138	Endkappe weiß

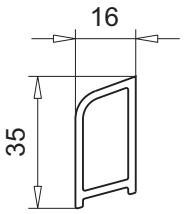

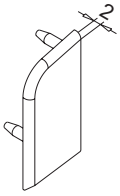

Wetterschenkel
16 x 25 mm
- Ausführung weiß und foliert

Artikel-Nr.	Zubehör	
109.346	109.363	Endkappe weiß, caramel, schwarz
	108.016	Schraubklemmnippel
	108.063	Klemmprofil

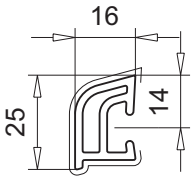

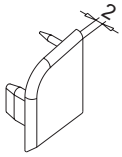

Wetterschenkel
16 x 35 mm
- Ausführung weiß und foliert

Artikel-Nr.	Zubehör	
109.347	109.364	Endkappe weiß, caramel, schwarz
	108.016	Schraubklemmnippel
	108.063	Klemmprofil

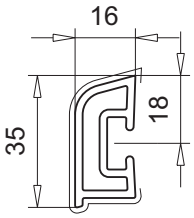

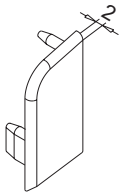

Wetterschenkel
24 x 17 mm
- Ausführung weiß und foliert

Artikel-Nr.	Zubehör	
109.122	109.141	Endkappe weiß, caramel, schwarz
	108.016	Schraubklemmnippel
	108.063	Klemmprofil

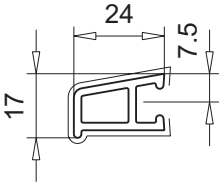

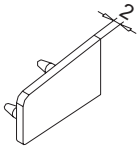

M.1:2

PVC-Profile:	keine Kennzeichnung = ohne Folie	——— = mit/beidseitig Folie	---------- = einseitig Folie
Aluminium-Profile:	keine Kennzeichnung = mit Beschichtung	– · · – · · – = roh/Sichtfläche	

© VEKA AG

Wetterschenkel
24 x 23 mm

- Ausführung weiß

Artikel-Nr.	Zubehör	
109.249	108.016	Schraubklemmnippel

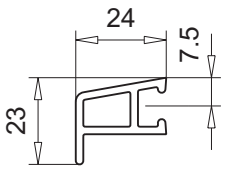

M.1:2

PVC-Profile:	keine Kennzeichnung	= ohne Folie	———	= mit/beidseitig Folie	---------- = einseitig Folie
Aluminium-Profile:	keine Kennzeichnung	= mit Beschichtung	– · · – · · –	= roh/Sichtfläche	

2

Abdeckprofil
3 x 41 mm

- aufklipsbar am VEKA Blendrahmen
- nur raumseits
- Ausführung weiß

Artikel-Nr.	Zubehör	
109.402		

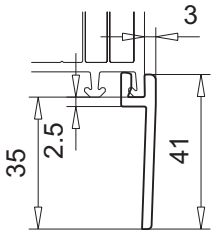

Anschlussprofil
14,6 x 35 mm

- Ausführung weiß und foliert

Artikel-Nr.	Zubehör	
110.120		

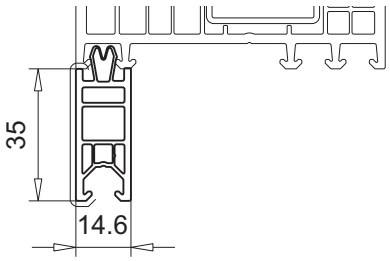

Anschlussprofil
14,6 x 50 mm

- Ausführung weiß und foliert

Artikel-Nr.	Zubehör	
110.121		

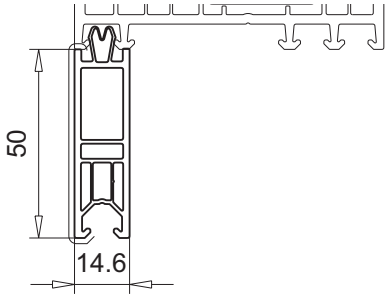

Anschlussprofil
15,5 x 18 mm

- Ausführung weiß und foliert

Artikel-Nr.	Zubehör	
109.011		

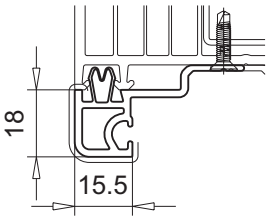

Anschlussprofil
15 x 48 mm

- nur raumseits
- Ausführung weiß und foliert

Artikel-Nr.	Zubehör	
109.132	109.531	Anschlussprofil

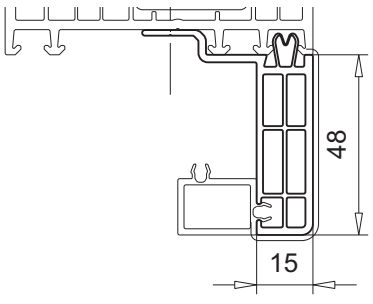

Anschlussprofil
15 x 21 mm

- Ausführung weiß und foliert

Artikel-Nr.	Zubehör	
109.531	109.132	Anschlussprofil

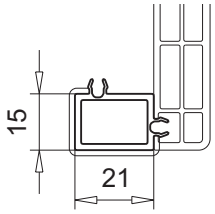

M.1:2

PVC-Profile:	keine Kennzeichnung = ohne Folie	——— = mit/beidseitig Folie	---------- = einseitig Folie
Aluminium-Profile:	keine Kennzeichnung = mit Beschichtung	– · · – · · – = roh/Sichtfläche	

Technische Änderungen vorbehalten
Stand 01/2024 © VEKA AG -061b_00

Abdeckleiste
8,6 mm

- für VEKA Standardnut 6,2 mm
- Ausführung weiß, braun und foliert

Artikel-Nr.	Zubehör	
109.043		

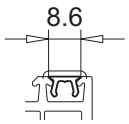

Abdeckleiste
15,8 mm

- für VEKA Beschlagnut
- Ausführung weiß

Artikel-Nr.	Zubehör	
109.045		

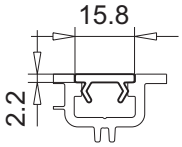

Abdeckprofil
81 x 2,5 mm

- Ausführung weiß und foliert

Artikel-Nr.	Zubehör	
109.674		

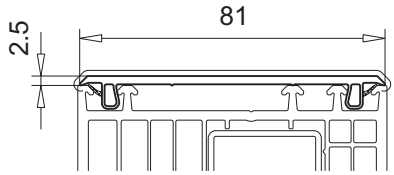

Brüstungsprofil
110 x 24 mm

- Ausführung weiß und foliert

Artikel-Nr.	Zubehör	
109.361		

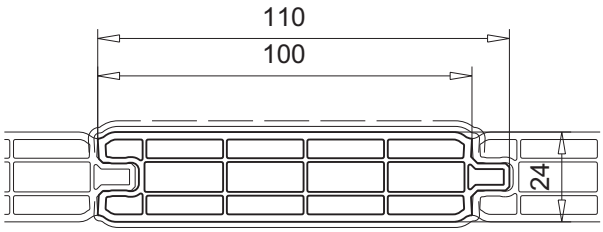

Nut- und Federprofil
120 x 15 mm

- Ausführung weiß und foliert

Artikel-Nr.	Zubehör	
109.599	270.013	Verstärkung

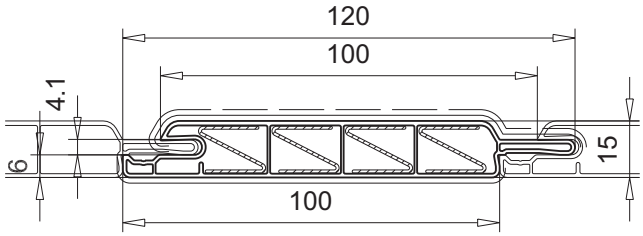

Brüstungsprofil
85 x 30 mm

- Ausführung weiß und foliert

Artikel-Nr.	Zubehör	
109.210	108.016	Schraubklemmnippel

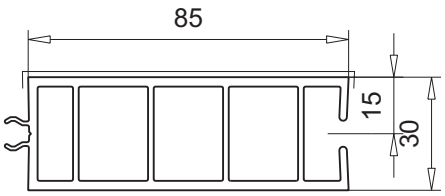

M.1:2

PVC-Profile:	keine Kennzeichnung = ohne Folie	——— = mit/beidseitig Folie	---------- = einseitig Folie
Aluminium-Profile:	keine Kennzeichnung = mit Beschichtung	– · · – · · – = roh/Sichtfläche	

2

Glassprosse
25 x 12 mm

- mit Klebeband
- Ausführung weiß und foliert

Artikel-Nr.	Zubehör	
109.587		

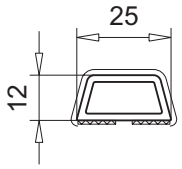

Glassprosse
40 x 12 mm

- mit Klebeband
- Ausführung weiß und foliert

Artikel-Nr.	Zubehör	
109.588		

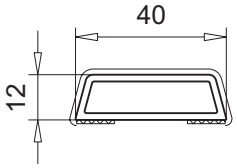

Glassprosse
55 x 12 mm

- mit Klebeband
- Ausführung weiß und foliert

Artikel-Nr.	Zubehör	
109.589		

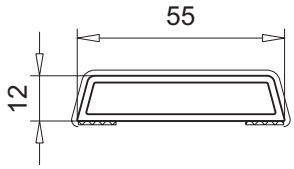

Glassprosse
25 x 10 mm

- mit Klebeband
- Ausführung weiß und foliert

Artikel-Nr.	Zubehör	
109.590		

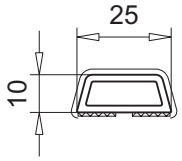

Glassprosse
40 x 10 mm

- mit Klebeband
- Ausführung weiß und foliert

Artikel-Nr.	Zubehör	
109.591		

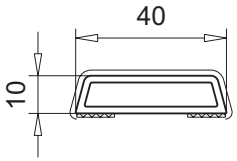

M.1:2

PVC-Profile:	keine Kennzeichnung = ohne Folie	——— = mit/beidseitig Folie	---------- = einseitig Folie
Aluminium-Profile:	keine Kennzeichnung = mit Beschichtung	– · · – · · – = roh/Sichtfläche	

Technische Änderungen vorbehalten
Stand 01/2024 © VEKA AG -061b_00

Zierkopf
67 x 75 x 29 mm

- Ausführung weiß

Artikel-Nr.	Zubehör	
146.161		

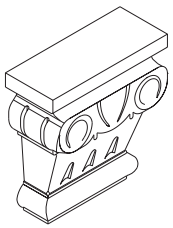

Zierkopf
67 x 115 x 34 mm

- Ausführung weiß

Artikel-Nr.	Zubehör	
146.162		

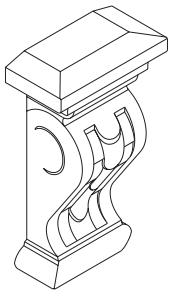

Zierverbindung
54 x 16 x 16 mm

- Ausführung weiß

Artikel-Nr.	Zubehör	
146.163		

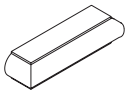

Zierkopf
58 x 134 x 29 mm

- Ausführung weiß

Artikel-Nr.	Zubehör	
146.164		

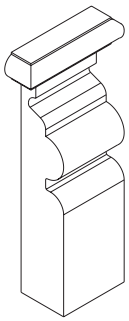

M.1:2

PVC-Profile:	*keine Kennzeichnung*	=	*ohne Folie*	———	= *mit/beidseitig Folie*	----------	= *einseitig Folie*
Aluminium-Profile:	*keine Kennzeichnung*	=	*mit Beschichtung*	– · · – · · –	= *roh/Sichtfläche*		

Zierleiste
600 x 38 x 10 mm

- Ausführung weiß

Artikel-Nr.	Zubehör	
146.165		

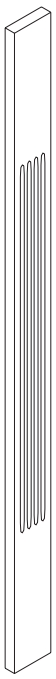

Abb. nicht maßstäblich

Zierleiste
800 x 38 x 10 mm

- Ausführung weiß

Artikel-Nr.	Zubehör	
146.166		

Zierquerleiste
31 x 74 mm

- Ausführung weiß und foliert

Artikel-Nr.	Zubehör	
146.168	146.170	Endkappe, weiß, braun, caramel
	108.063	Klemmprofil

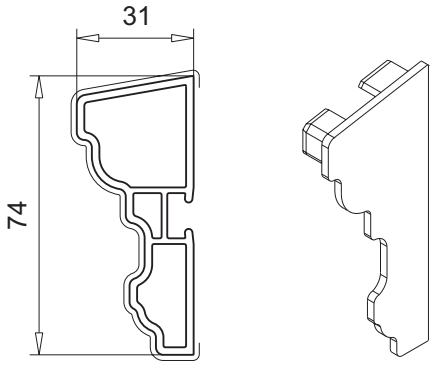

Zierleiste
37 x 10,5 mm

- Ausführung weiß und foliert

Artikel-Nr.	Zubehör	
146.169	108.063	Klemmprofil

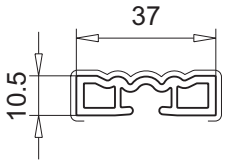

Zierkopf
46 x 84 x 23 mm

- Ausführung weiß

Artikel-Nr.	Zubehör	
146.172		

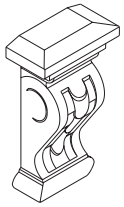

M.1:2

PVC-Profile:	keine Kennzeichnung = ohne Folie	——— = mit/beidseitig Folie	---------- = einseitig Folie
Aluminium-Profile:	keine Kennzeichnung = mit Beschichtung	– · · – · · – = roh/Sichtfläche	

© VEKA AG

Zierverbindung
41 x 14 x 16 mm

- Ausführung weiß

Artikel-Nr.	Zubehör	
146.173		

Zierkopf
41 x 90 x 16 mm

- Ausführung weiß

Artikel-Nr.	Zubehör	
146.174		

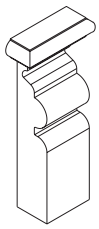

Zierleiste
800 x 26 x 10 mm

- Ausführung weiß

Artikel-Nr.	Zubehör	
146.176		

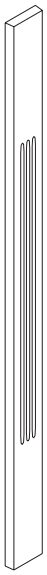

Abb. nicht maßstäblich

Zierleiste
26 x 10,5 mm

- Ausführung weiß und foliert

Artikel-Nr.	Zubehör	
146.177	108.063	Klemmprofil

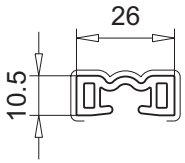

M.1:2

PVC-Profile:	*keine Kennzeichnung*	= *ohne Folie*	———	= *mit/beidseitig Folie*	---------- = *einseitig Folie*
Aluminium-Profile:	*keine Kennzeichnung*	= *mit Beschichtung*	– · · – · · –	= *roh/Sichtfläche*	

Technische Änderungen vorbehalten
Stand 01/2024 © VEKA AG -061b_00

Profilkombinationen

SOFTLINE 82

Systemübersicht SOFTLINE 82 MD/AD ---------- 3.2

SOFTLINE 82 MD

Fenster/Fenstertür M.1:2 ---------- 3.4
- Festverglasung ---------- 3.4
- 2-tlg. ---------- 3.6
- 1-flg. ---------- 3.10
- 2-flg. mit festem Pfosten ---------- 3.16
- 2-flg. mit losem Pfosten ---------- 3.20

Nebeneingangstür M.1:2 ---------- 3.26
- Flügel 114 mm ---------- 3.26
- Flügel 114 mm, außen öffnend ---------- 3.32

Dreh-Kipptür M.1:2 ---------- 3.33
- Flügel 114 mm ---------- 3.33
- Flügel 84 mm ---------- 3.39

SOFTLINE 82 AD

Fenster/Fenstertür M.1:2 ---------- 3.45
- Festverglasung ---------- 3.45
- 2-tlg. ---------- 3.45
- 1-flg. ---------- 3.49
- 2-flg. mit festem Pfosten ---------- 3.52
- 2-flg. mit losem Pfosten ---------- 3.56

Haustür M.1:2 ---------- 3.62
- Flügel 125 mm ---------- 3.62
- Flügel 125 mm, außen öffnend ---------- 3.68
- Haustür mit flügelüberdeckender Füllung ---- 3.70

Nebeneingangstür M.1:2 ---------- 3.72
- Flügel 114 mm ---------- 3.72
- Flügel 114 mm, außen öffnend ---------- 3.78

Dreh-Kipptür M.1:2 ---------- 3.79
- Flügel 114 mm ---------- 3.79
- Flügel 84 mm ---------- 3.85

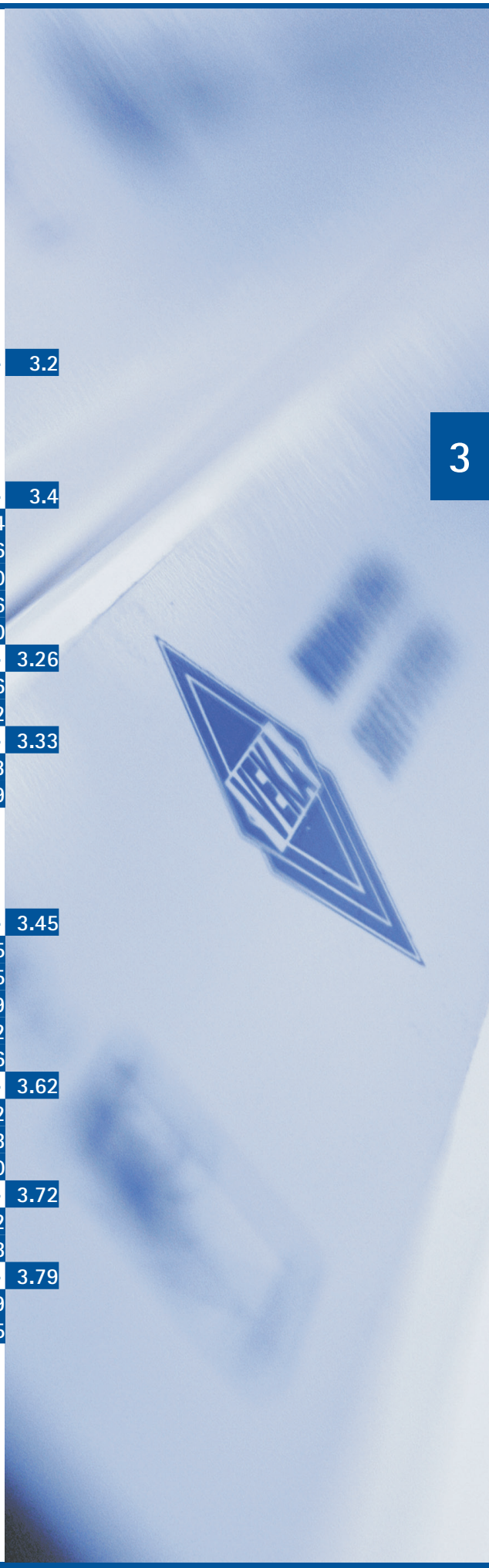

	SOFTLINE 82 MD	SOFTLINE 82 AD
Blendrahmen	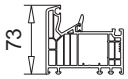 101.290 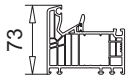 101.295	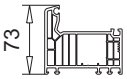 101.293
	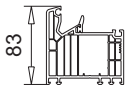 101.291	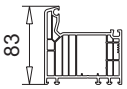 101.294
	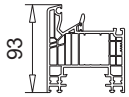 101.344	
	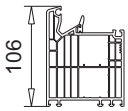 101.292 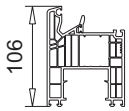 101.296	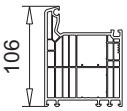 101.297
	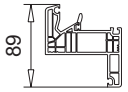 101.300 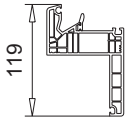 101.301 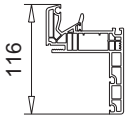 111.052	
T-Profil	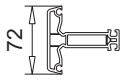 102.315 ▪ Flügelsprosse	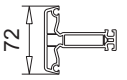 102.315 ▪ Flügelsprosse
	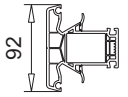 102.310 ▪ Setzpfosten 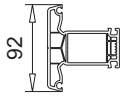 102.312 ▪ Flügelsprosse	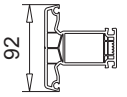 102.312 ▪ Flügelsprosse/Setzpfosten
	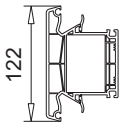 102.311 ▪ Setzpfosten 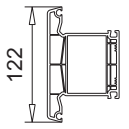 102.317 ▪ Flügelsprosse	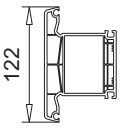 102.317 ▪ Flügelsprosse/Setzpfosten
Stulpprofil ▪ Fenster	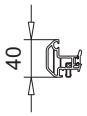 102.313 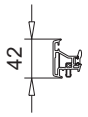 102.308	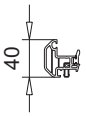 102.313 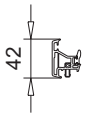 102.308
	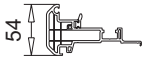 102.314	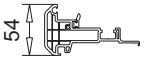 102.314
▪ Fenster ▪ Dreh-Kipptür ▪ Nebeneingangstür ▪ Haustür	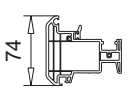 102.316 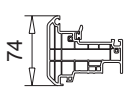 102.318	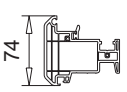 102.316 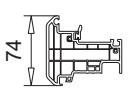 102.318

Technische Änderungen vorbehalten
Stand 01/2024 © VEKA AG -061b_00

		SOFTLINE 82 MD			SOFTLINE 82 AD		
Flügel	▪ Fenster	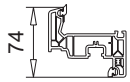 103.340	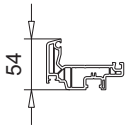 103.343		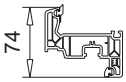 103.340	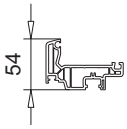 103.343	
		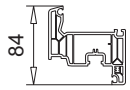 103.341	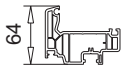 103.358		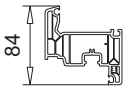 103.341	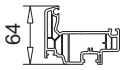 103.358	
	▪ Fenster ▪ Dreh-Kipptür	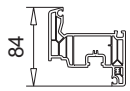 103.341	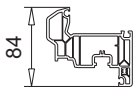 103.347		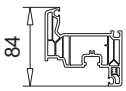 103.341	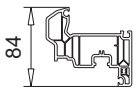 103.347	
	▪ Fenster ▪ Dreh-Kipptür ▪ Nebeneingangstür	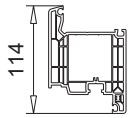 103.445	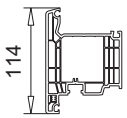 103.446		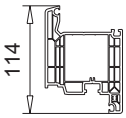 103.445	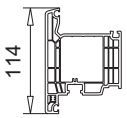 103.446	
	▪ Haustür	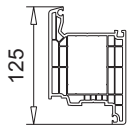 105.380	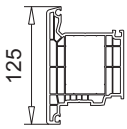 105.381	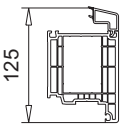 105.383	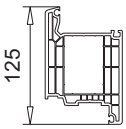 105.380	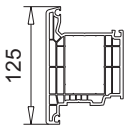 105.381	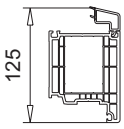 105.383
Aufbauprofil		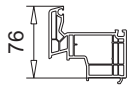 103.344			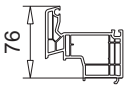 103.344		
		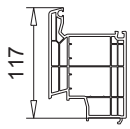 105.382			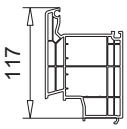 105.382		

3

Fenster 1-tlg. Festverglasung und Festverglasung mit Sprosse	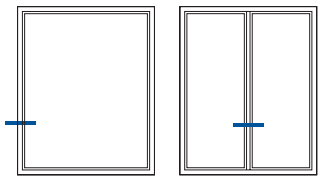
Profilkombination M.1:2	

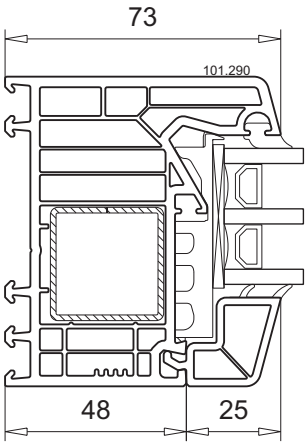

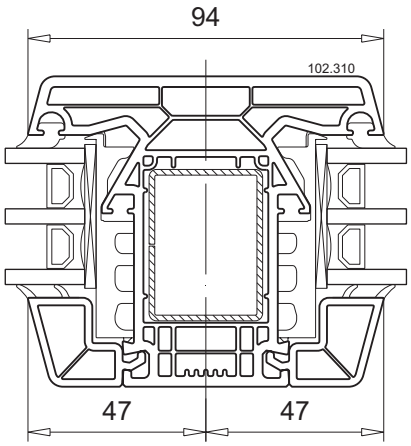

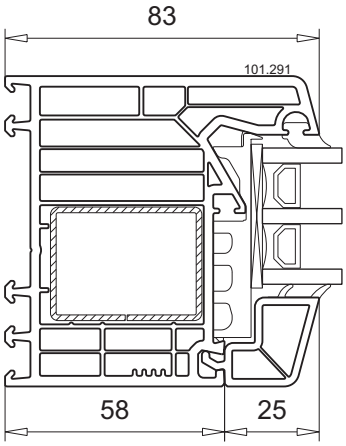

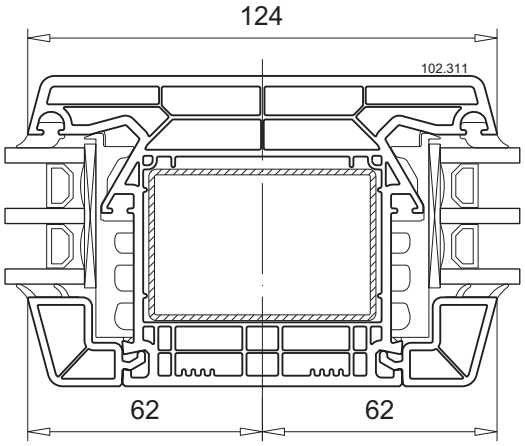

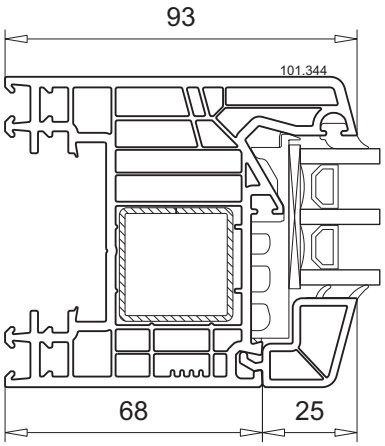

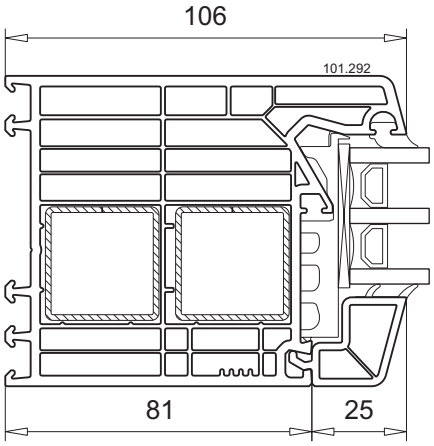

Technische Änderungen vorbehalten
Stand 01/2024 © VEKA AG -061b_00

Fenster 1-tlg. Festverglasung und Festverglasung mit Sprosse	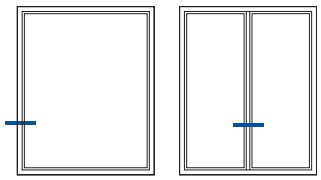
Profilkombination M.1:2	

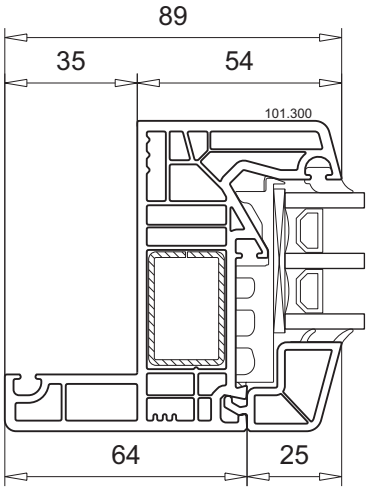

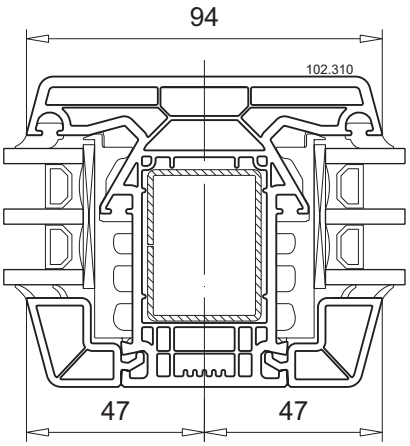

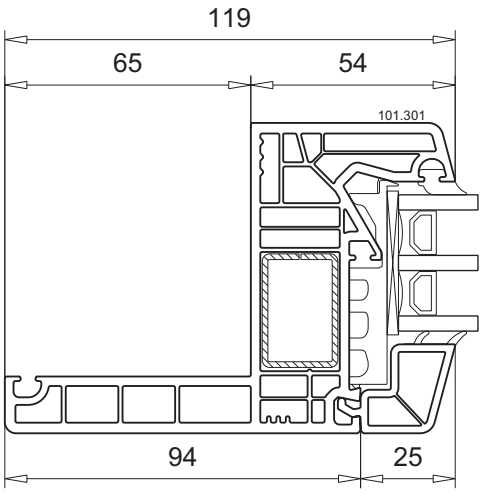

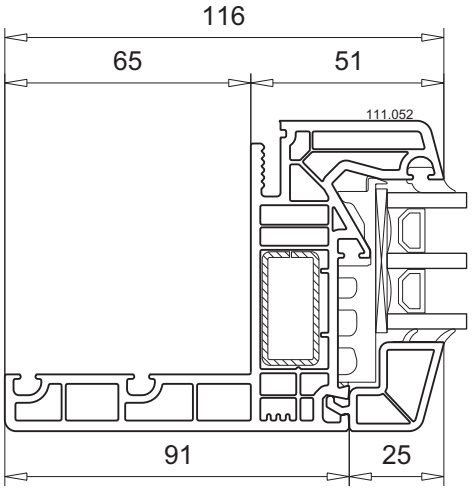

Fenster 2-tlg. Festverglasung und Dreh-Kipp-Flügel	
Profilkombination	M.1:2

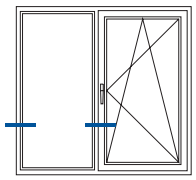

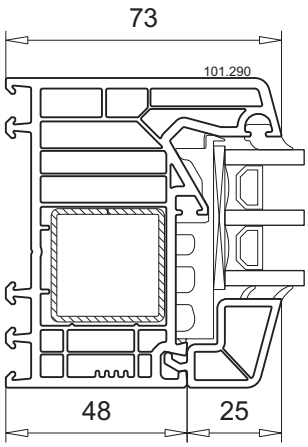

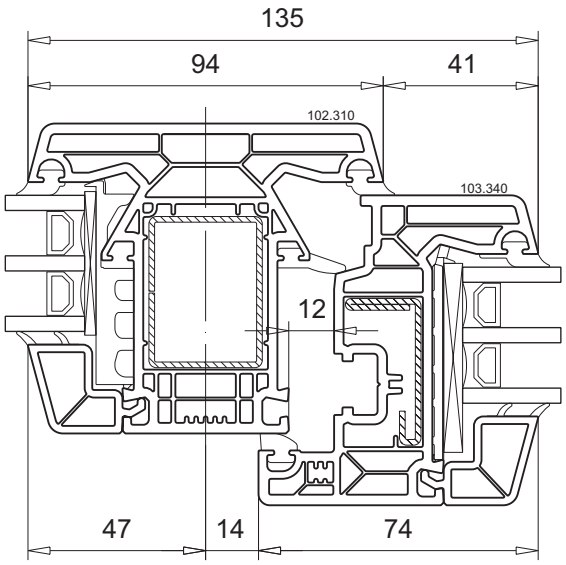

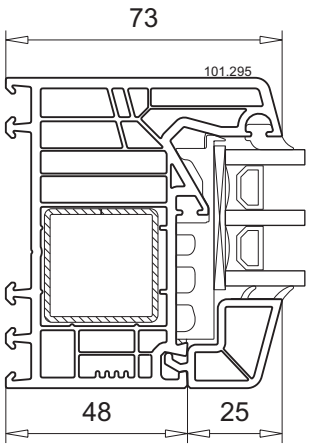

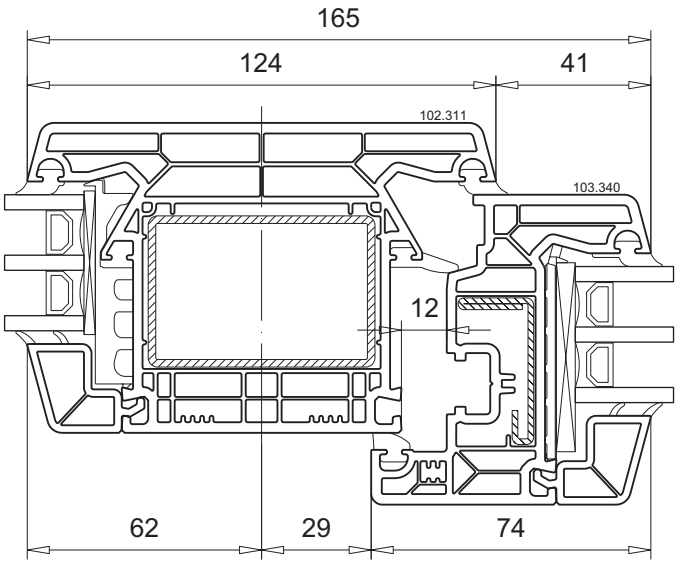

© VEKA AG

Fenster 2-tlg. Festverglasung und Dreh-Kipp-Flügel	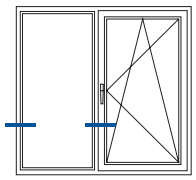
Profilkombination M.1:2	

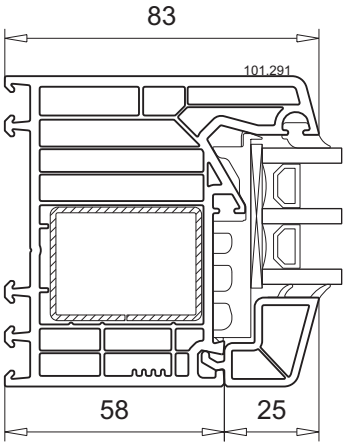

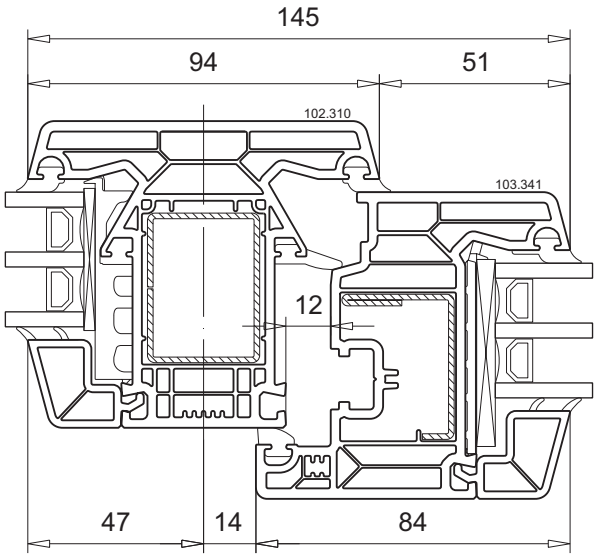

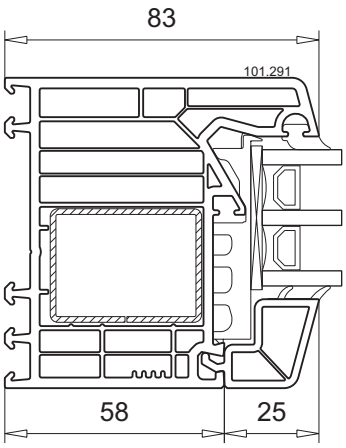

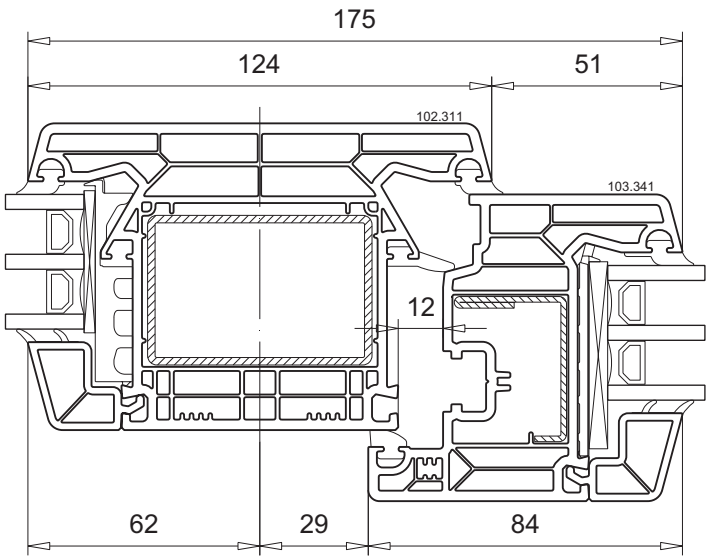

3

Fenster 2-tlg. Festverglasung und Dreh-Kipp-Flügel	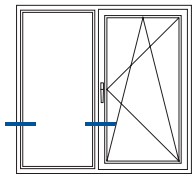
Profilkombination M.1:2	

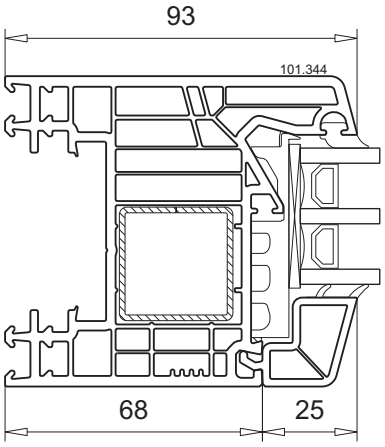

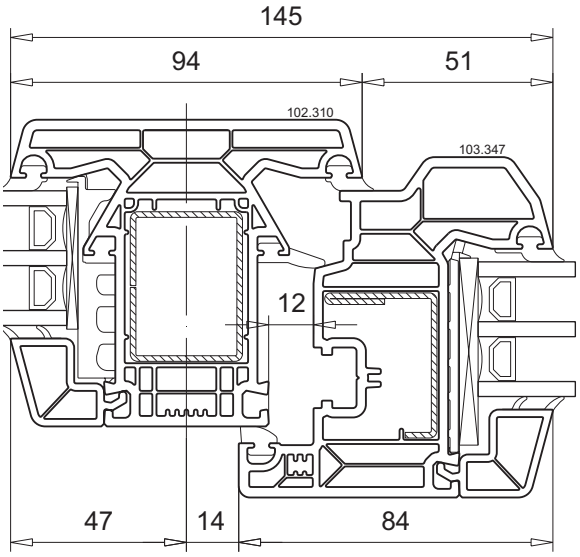

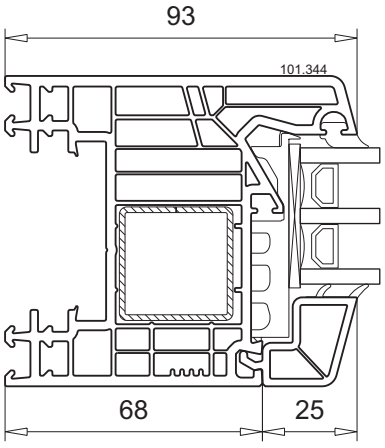

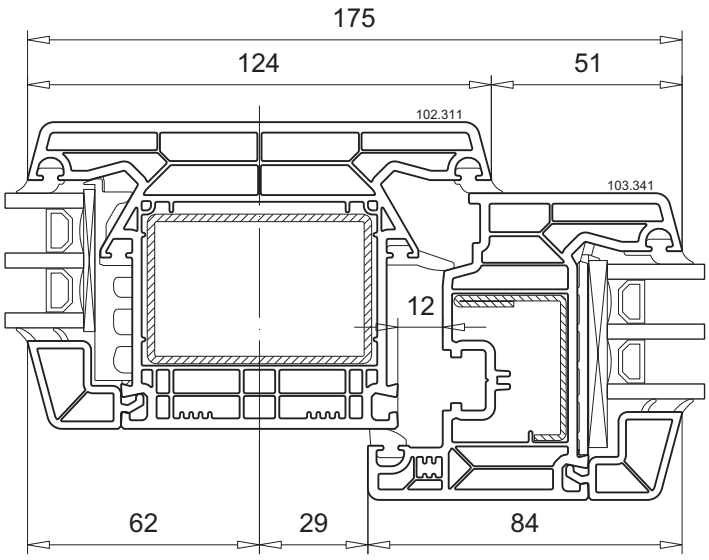

© VEKA AG

Fenster 2-tlg. Festverglasung und Dreh-Kipp-Flügel	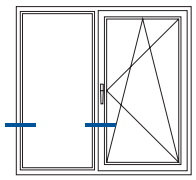
Profilkombination M.1:2	

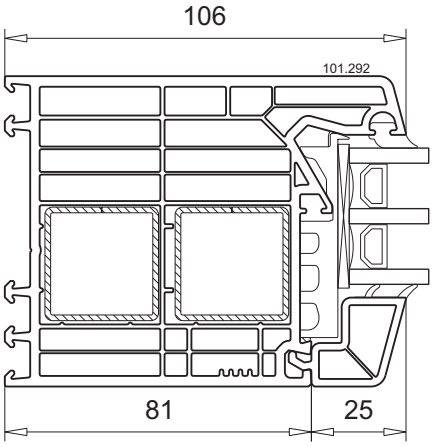

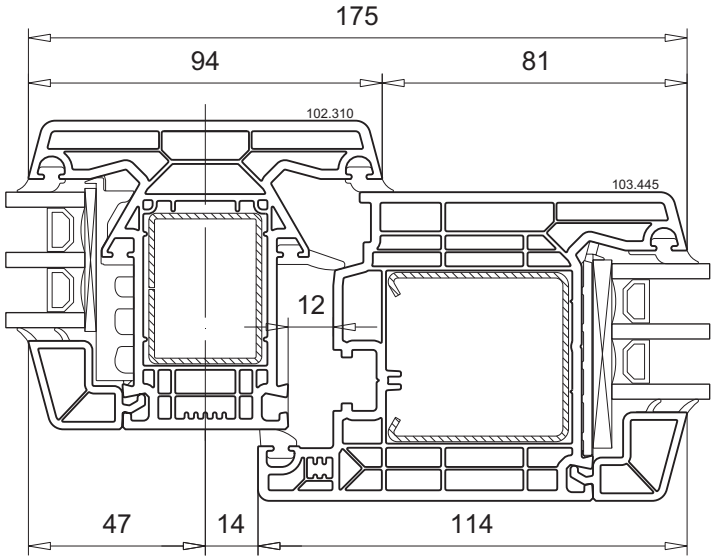

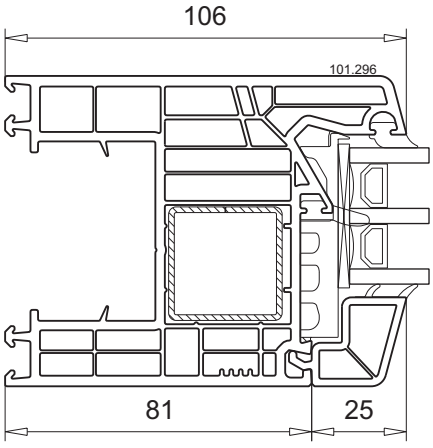

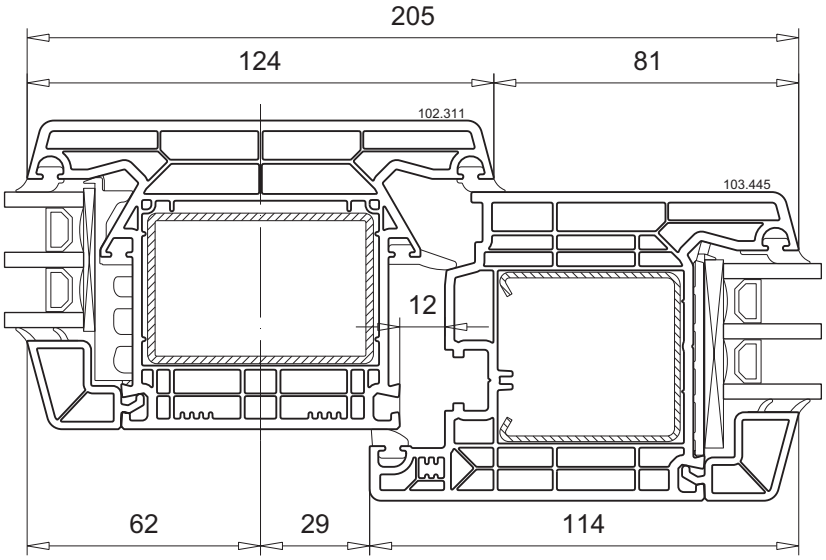

Fenster 1-flg. und 1-flg. mit Sprosse	
Profilkombination M.1:2	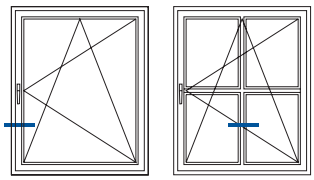

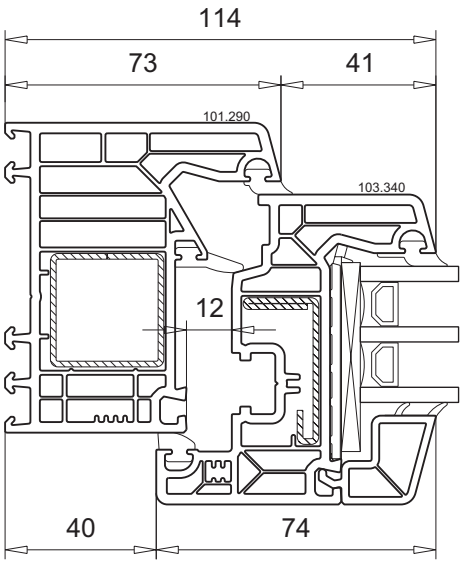

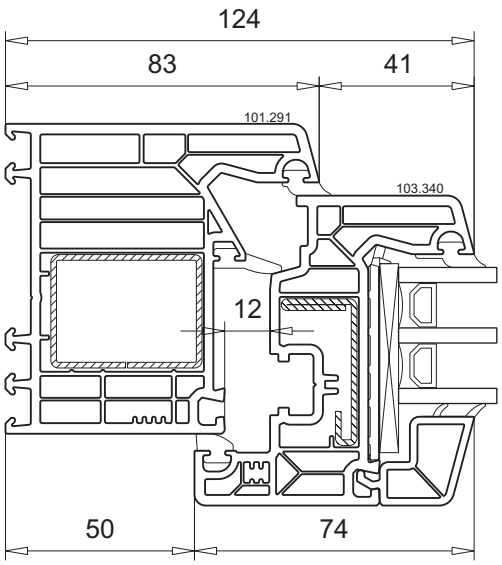

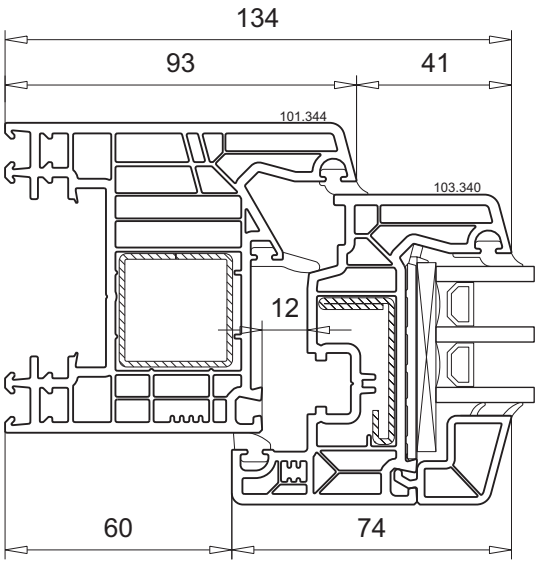

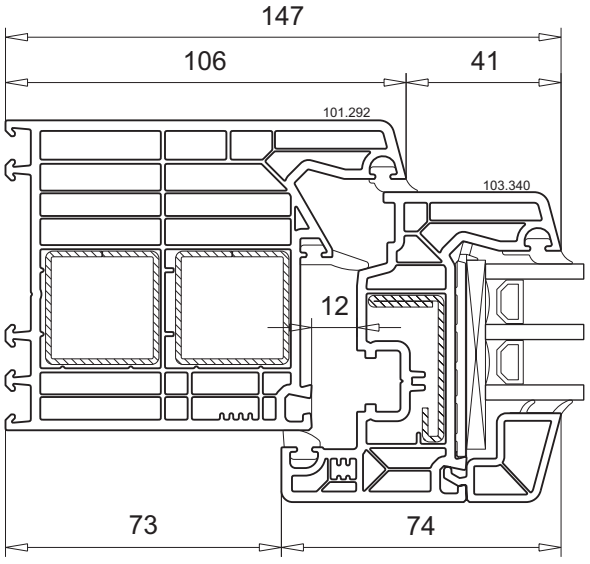

© VEKA AG

Fenster 1-flg.
und 1-flg. mit Sprosse

Profilkombination M.1:2

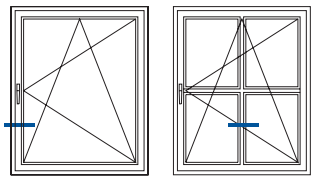

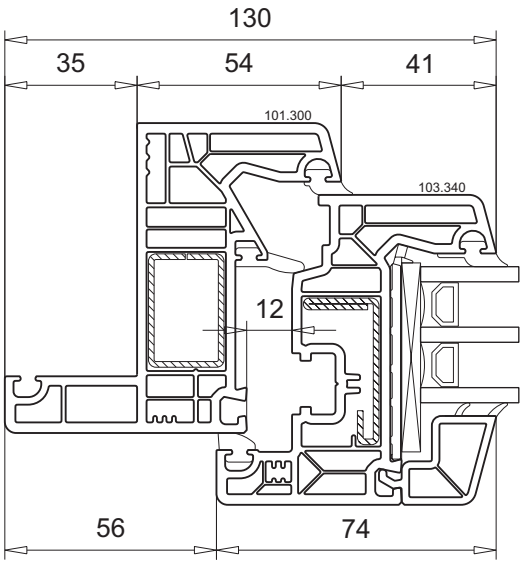

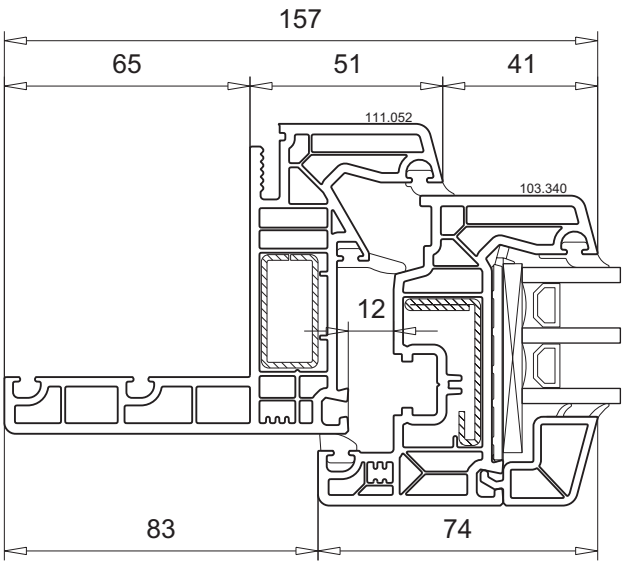

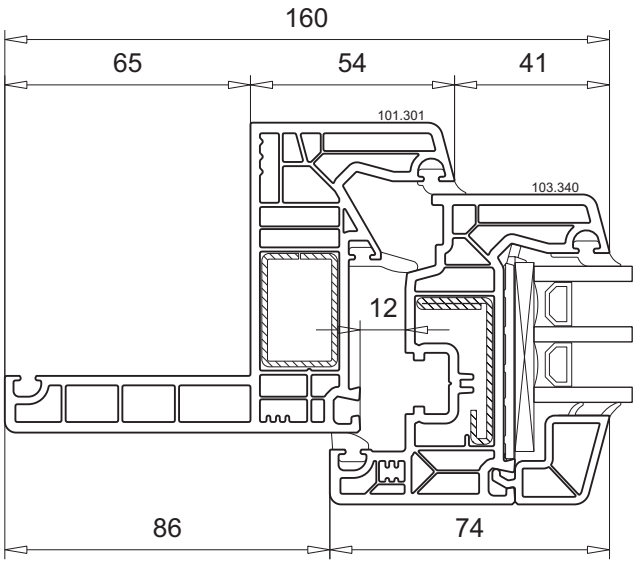

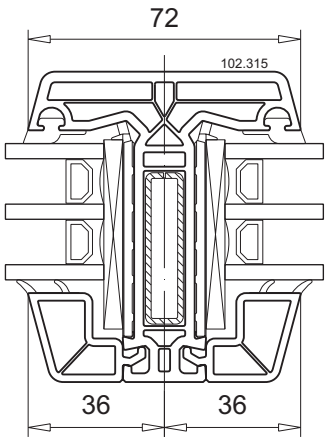

3

Fenster 1-flg. und 1-flg. mit Sprosse	
Profilkombination	M.1:2

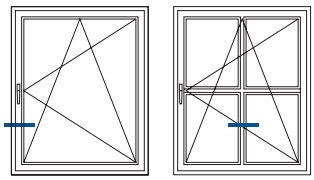

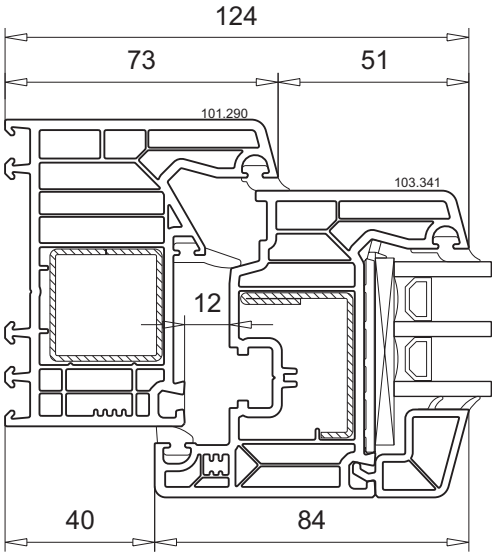

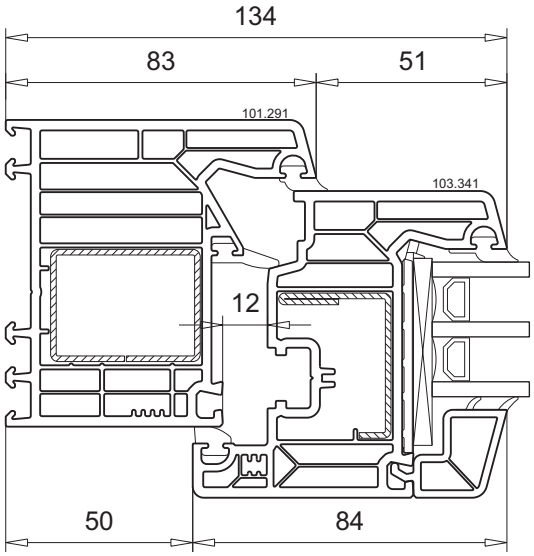

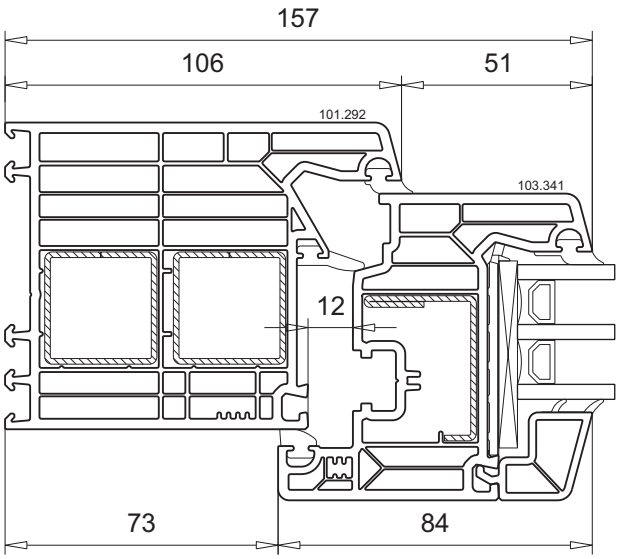

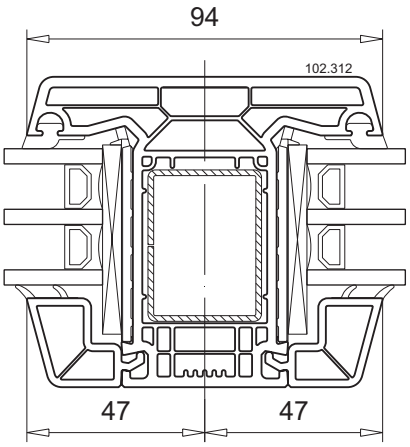

© VEKA AG

Fenster 1-flg. und 1-flg. mit Sprosse	
Profilkombination	M.1:2

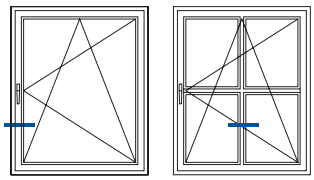

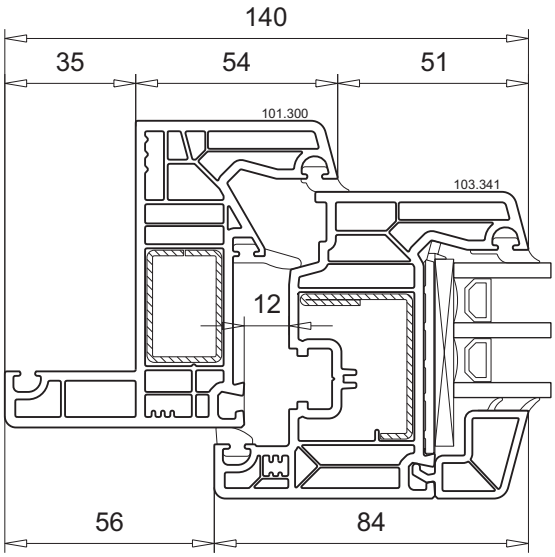

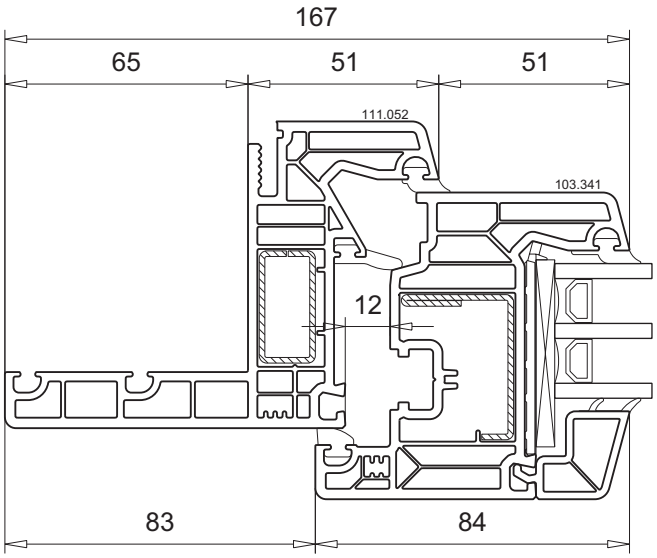

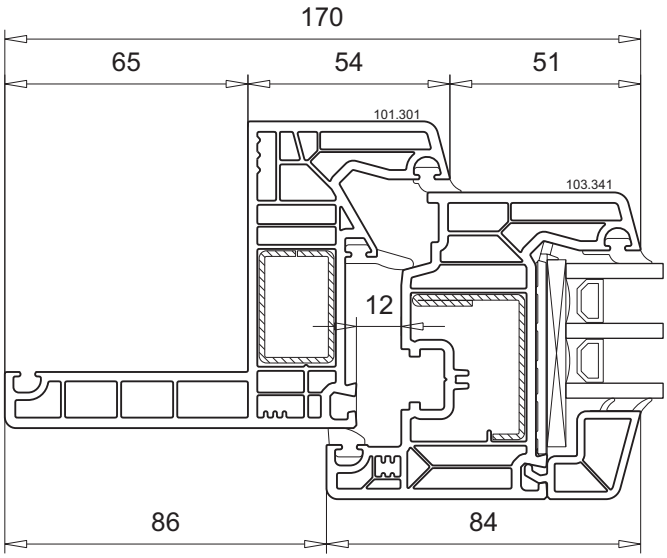

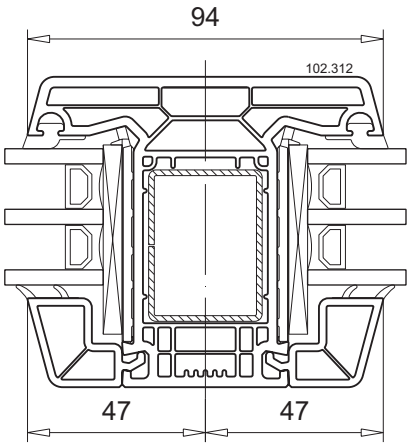

Fenster 1-flg. und 1-flg. mit Sprosse	
Profilkombination	M.1:2

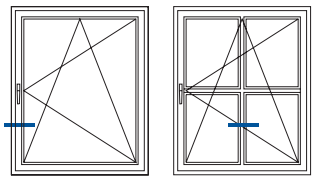

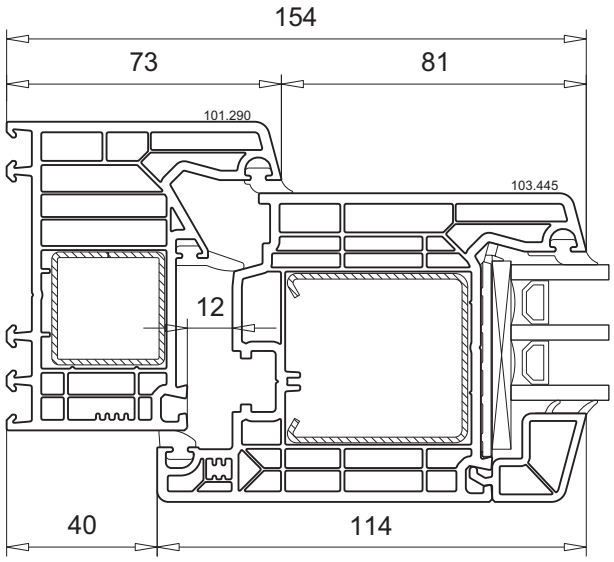

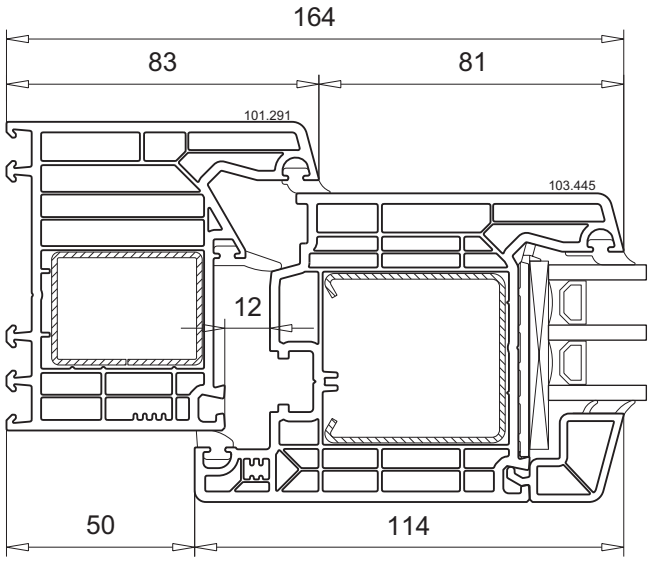

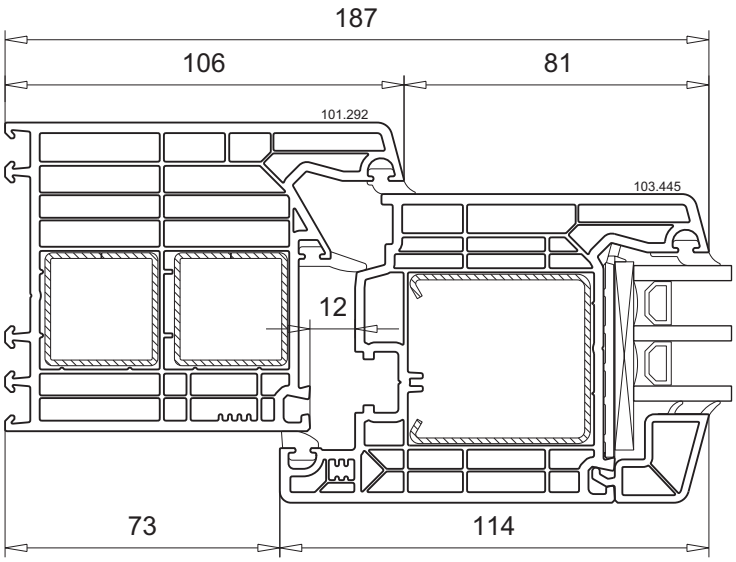

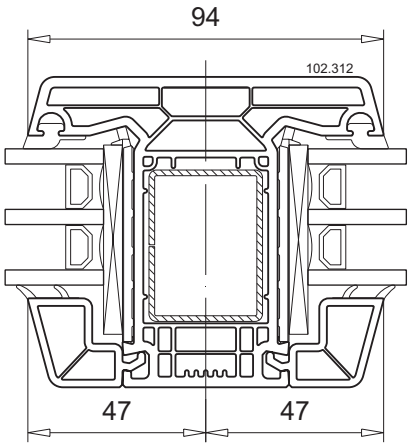

Technische Änderungen vorbehalten
Stand 01/2024 © VEKA AG -061b_00

Fenster 1-flg.
und 1-flg. mit Sprosse

Profilkombination M.1:2

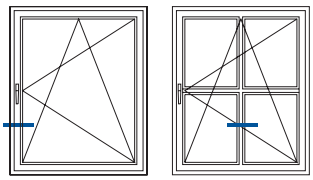

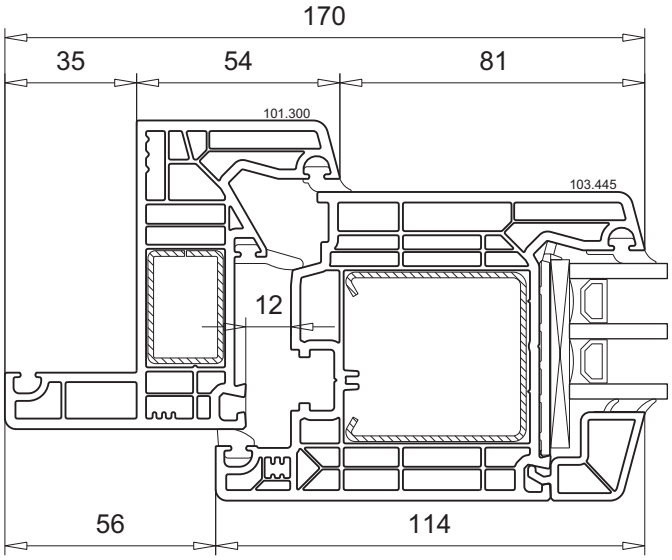

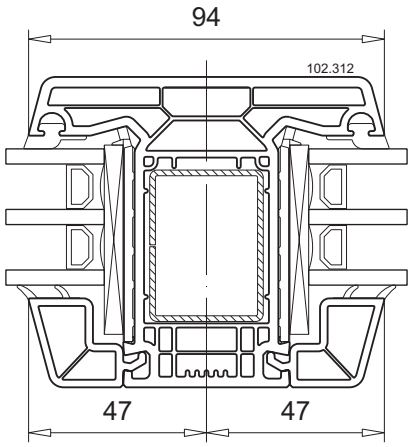

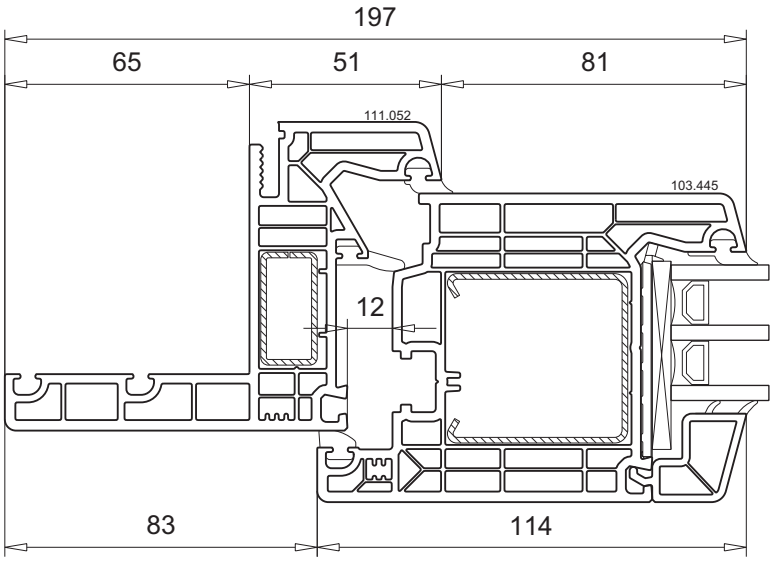

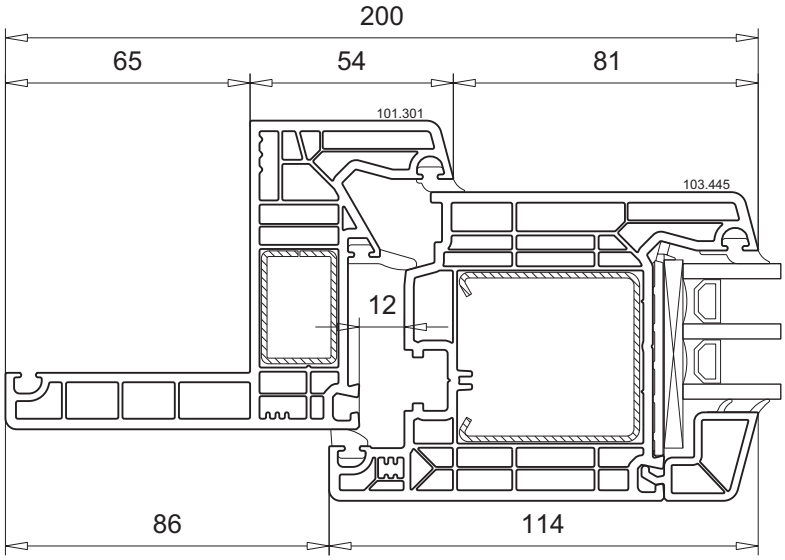

3

Fenster 2-flg. mit festem Pfosten	
Profilkombination	M.1:2

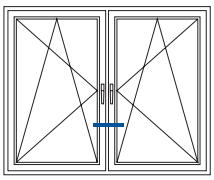

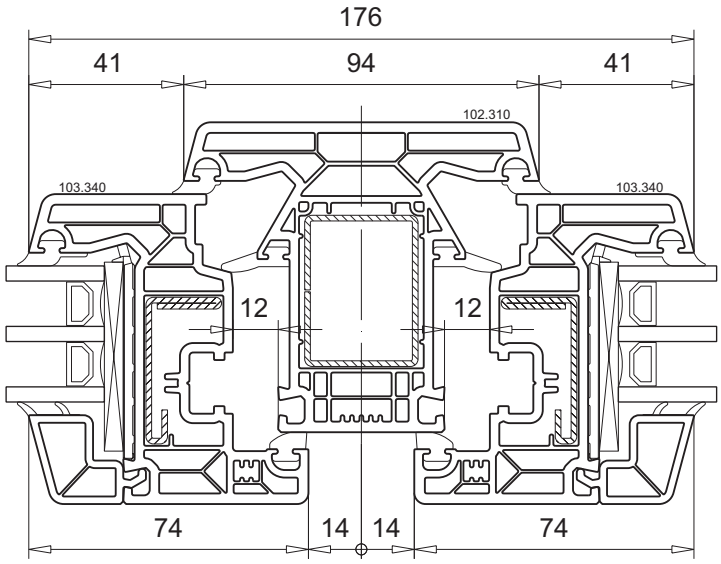

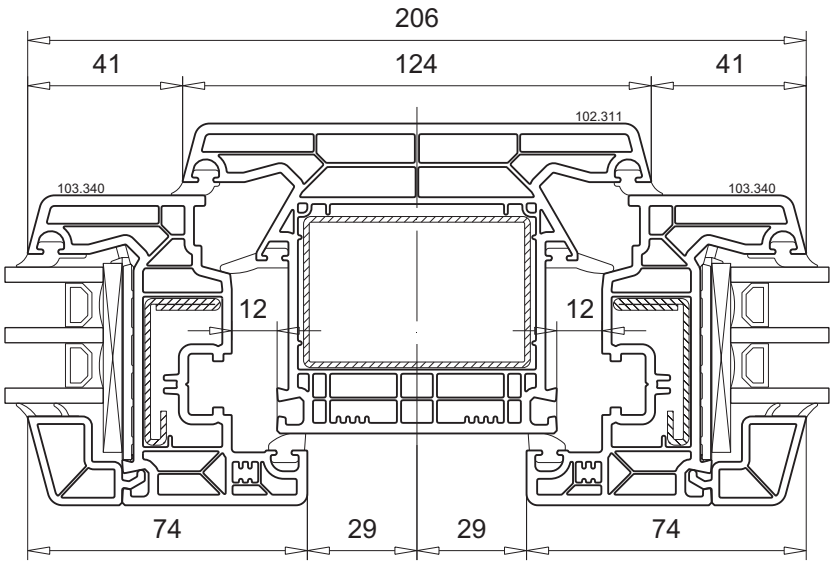

© VEKA AG

Fenster 2-flg. mit festem Pfosten	
Profilkombination	M.1:2

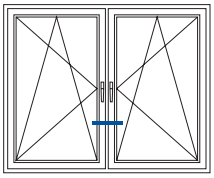

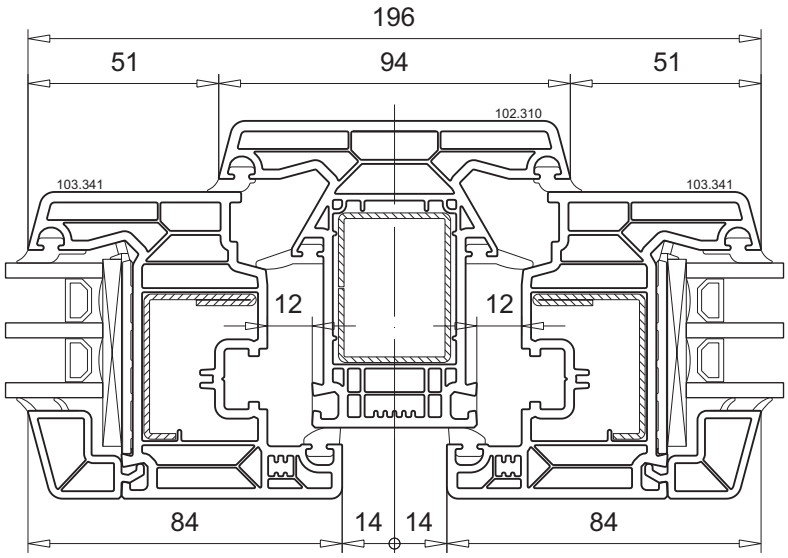

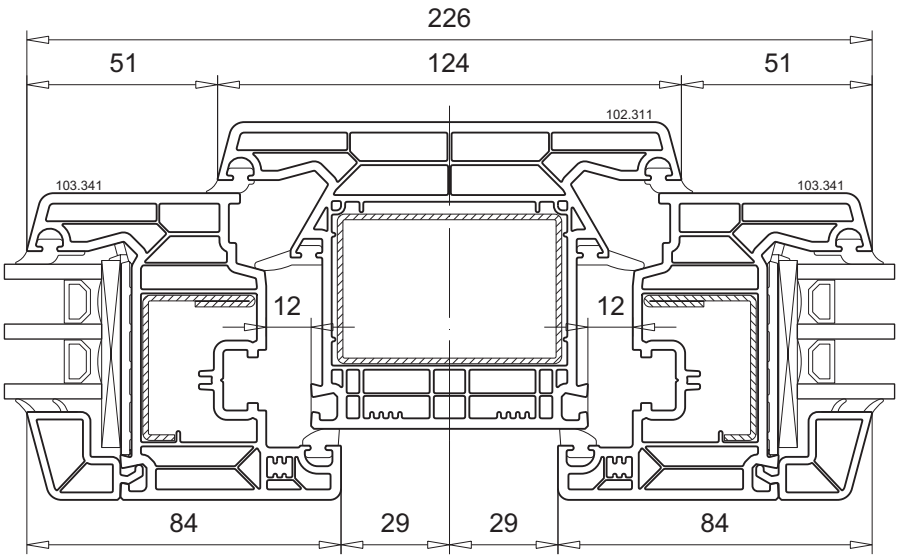

Fenster 2-flg. mit festem Pfosten	
Profilkombination	M.1:2

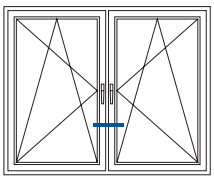

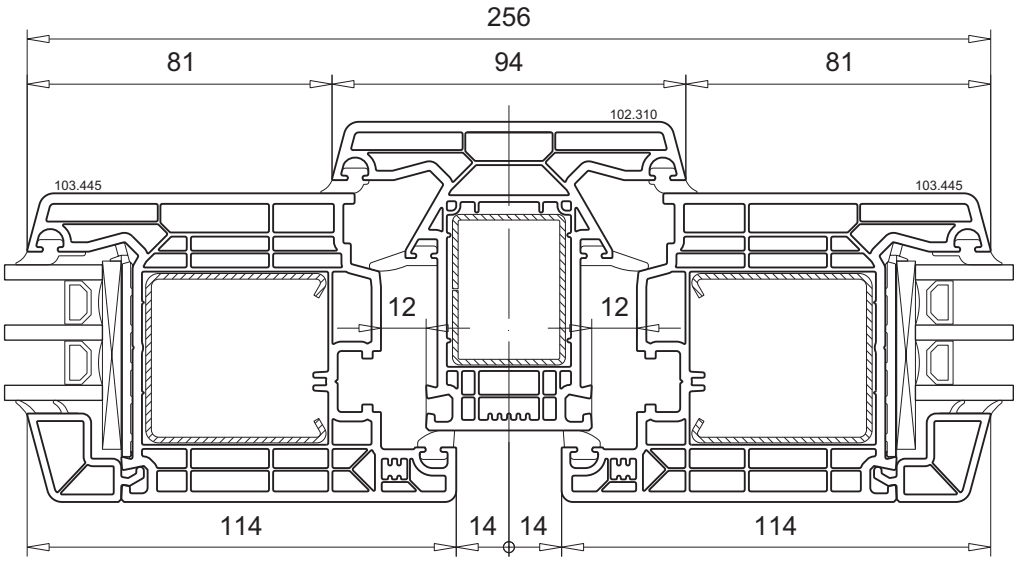

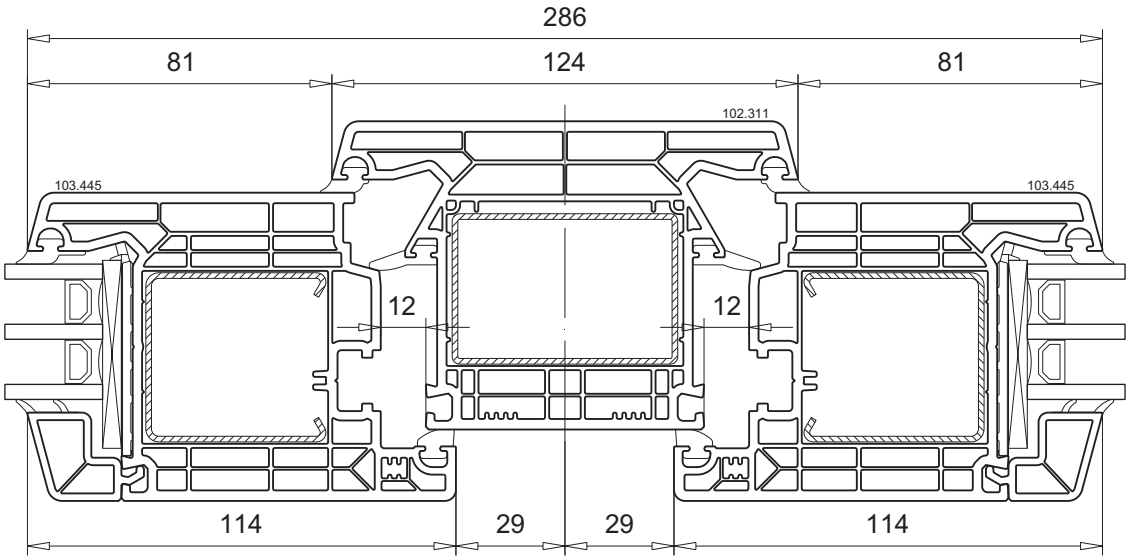

Technische Änderungen vorbehalten
Stand 01/2024
© VEKA AG

© VEKA AG

Fenster 2-flg. mit losem Pfosten	
Profilkombination	M.1:2

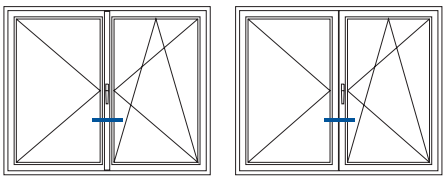

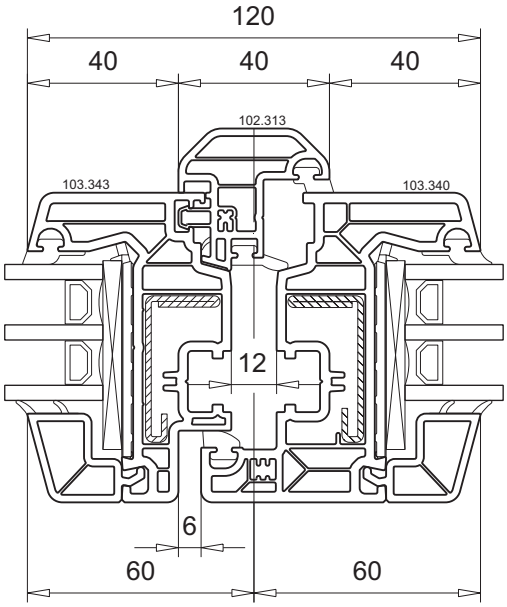

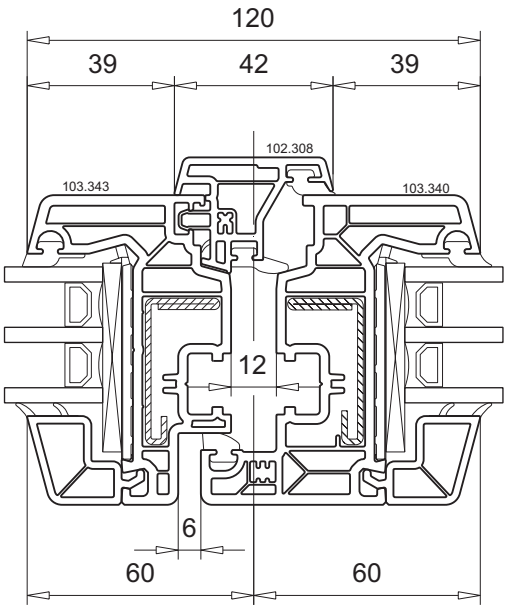

Technische Änderungen vorbehalten
Stand 01/2024 © VEKA AG -061b_00

Fenster 2-flg. mit losem Pfosten	
Profilkombination	M.1:2

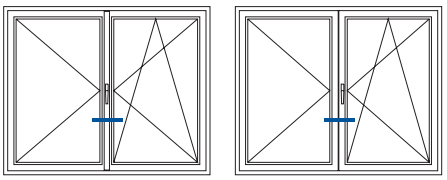

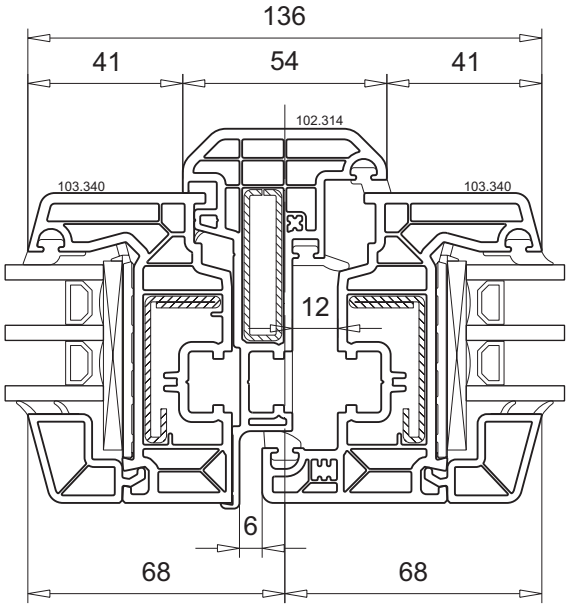

Fenster 2-flg. mit losem Pfosten	
Profilkombination	M.1:2

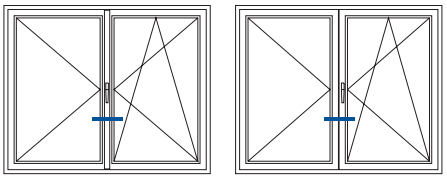

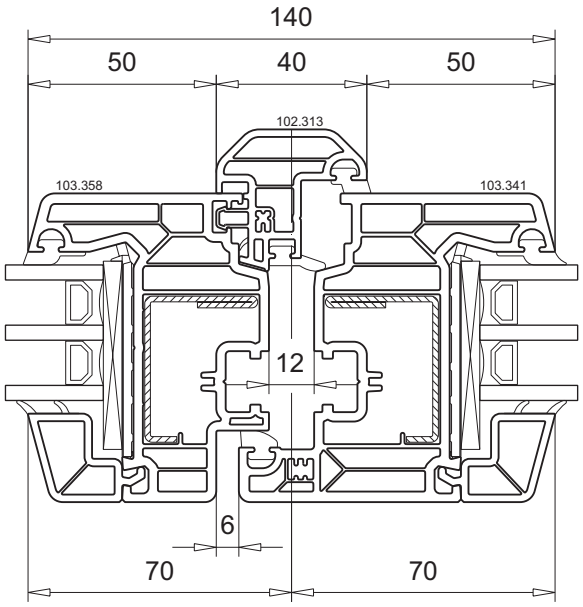

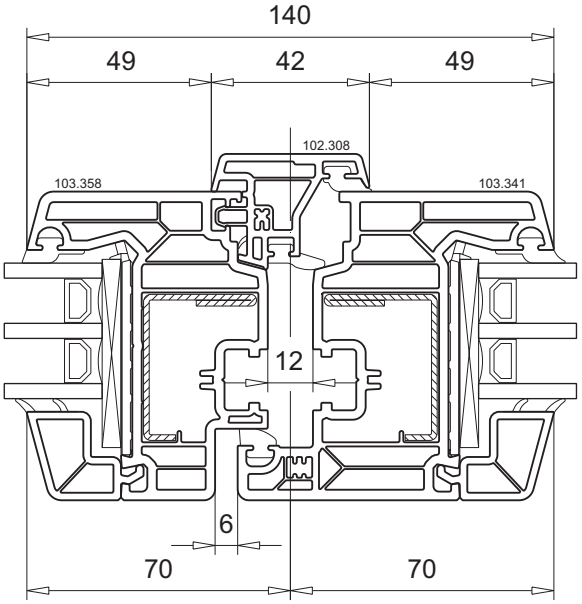

Technische Änderungen vorbehalten
Stand 01/2024
© VEKA AG
-061b_00

Fenster 2-flg. mit losem Pfosten	
Profilkombination	M.1:2

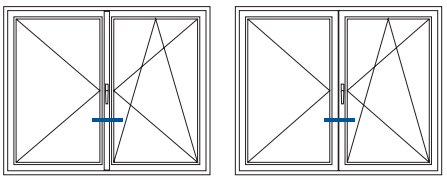

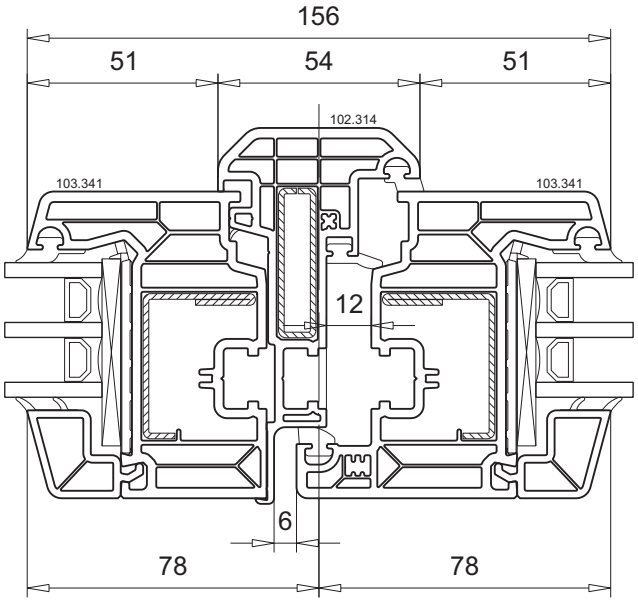

Fenster 2-flg. mit losem Pfosten	
Profilkombination	M.1:2

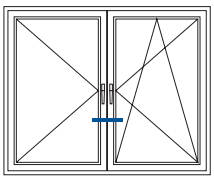

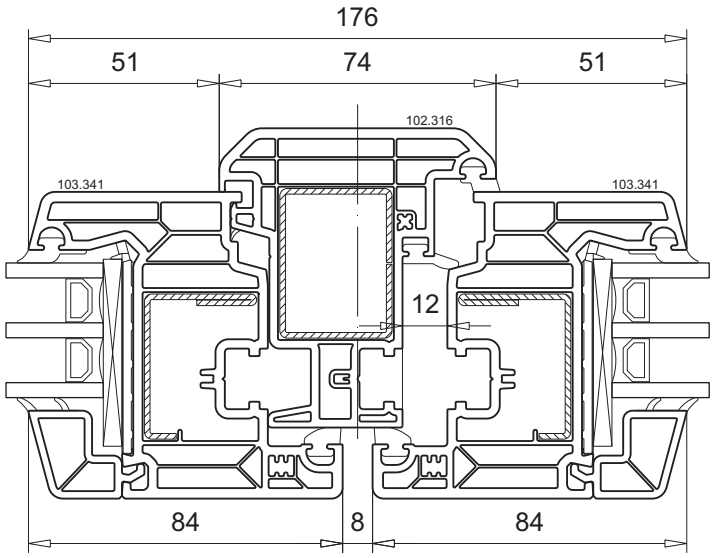

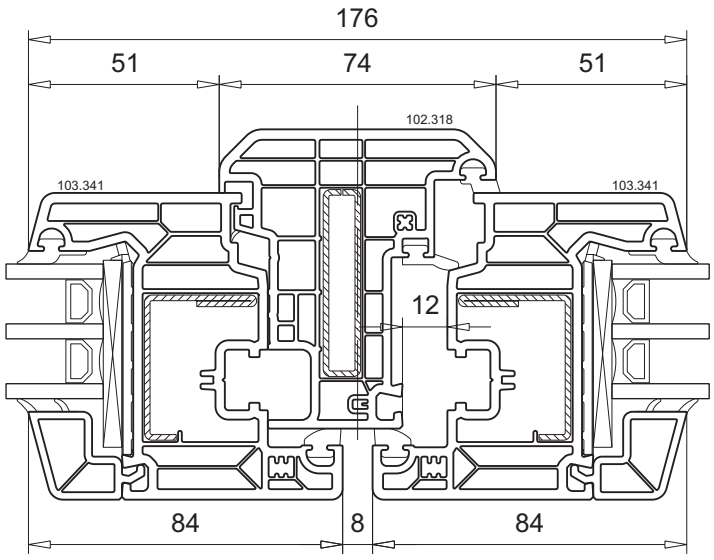

Technische Änderungen vorbehalten
Stand 01/2024 © VEKA AG -061b_00

Fenster 2-flg. mit losem Pfosten	
Profilkombination	M.1:2

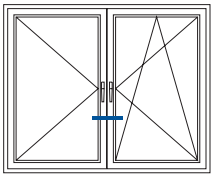

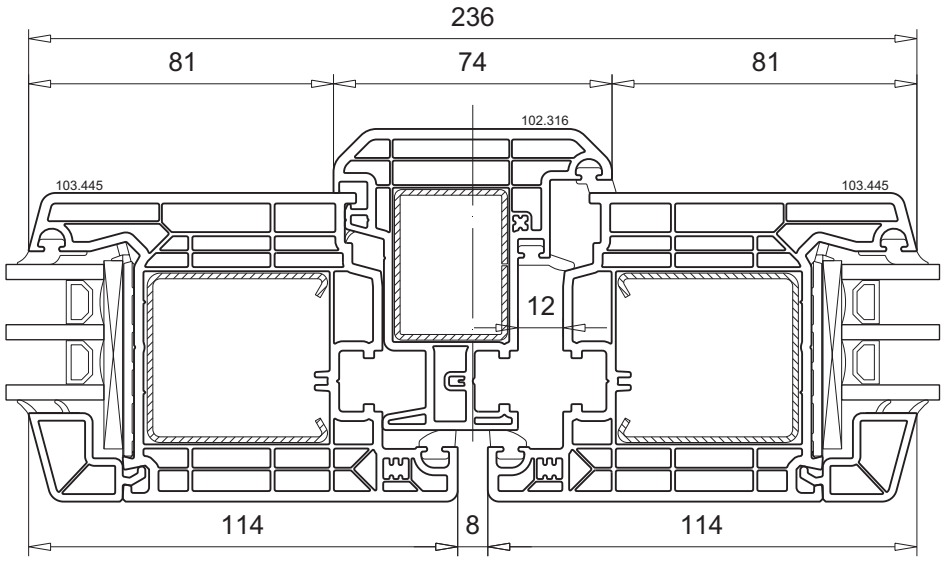

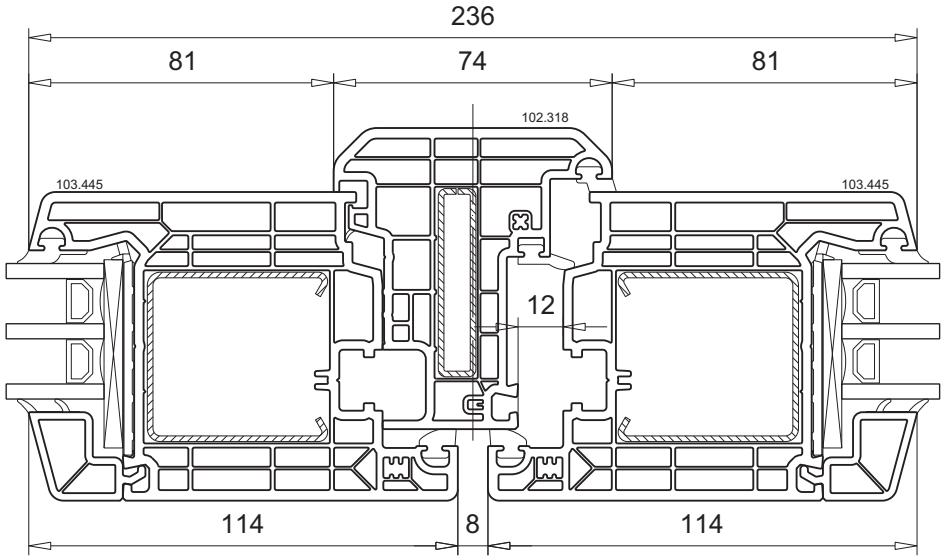

Drehtür 1-flg.	
Profilkombination	M.1:2
Blendrahmen	101.291
Flügel	103.445
Beschlag-Set	handelsüblich

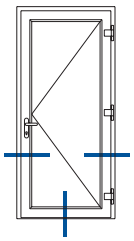

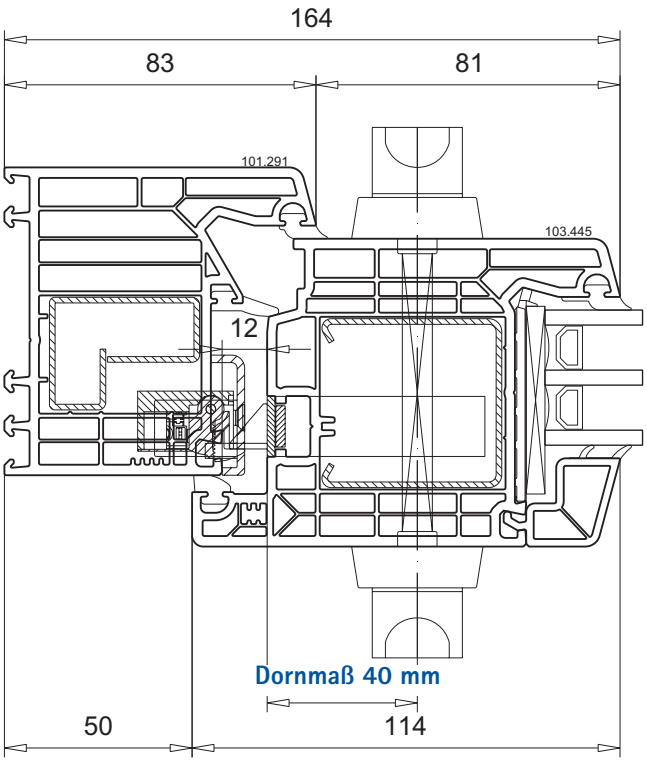

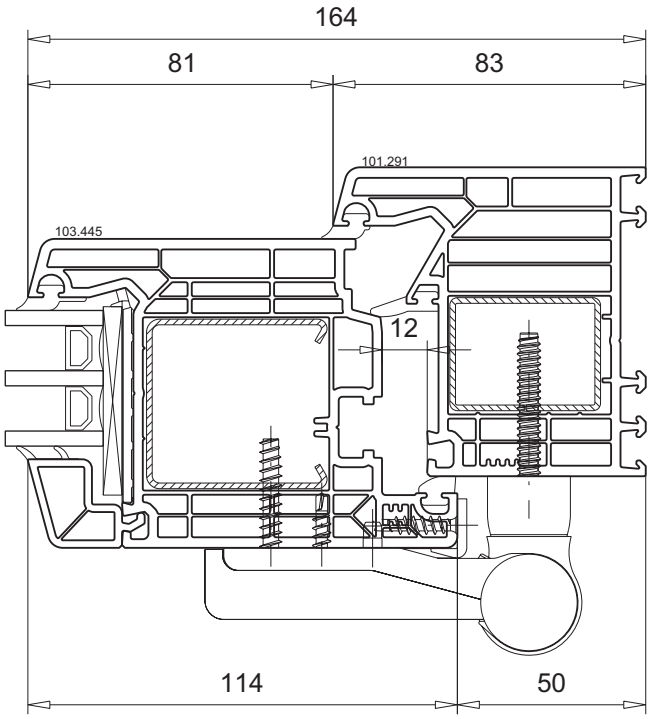

Bodenschwelle 104.460	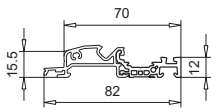
Deckel 104.428.2	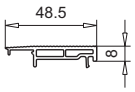
Wetterschenkel 104.531 ▪ Dichtung 112.490 ▪ Dichtung 112.381	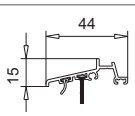

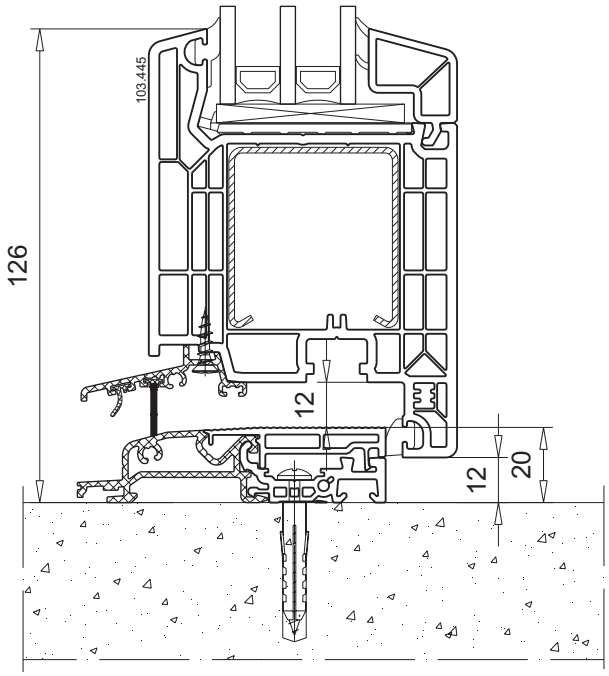

© VEKA AG

Drehtür 2-flg. mit losem Pfosten	
Profilkombination	M.1:2
Stulpprofil	102.316
Flügel	103.445
Beschlag-Set	handelsüblich

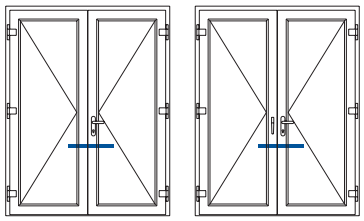

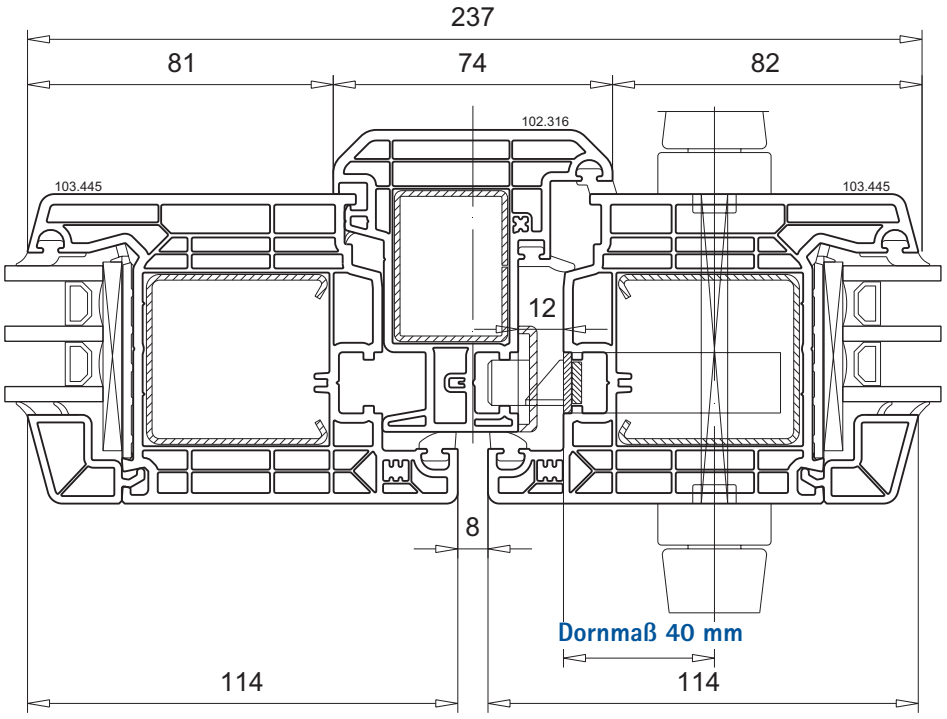

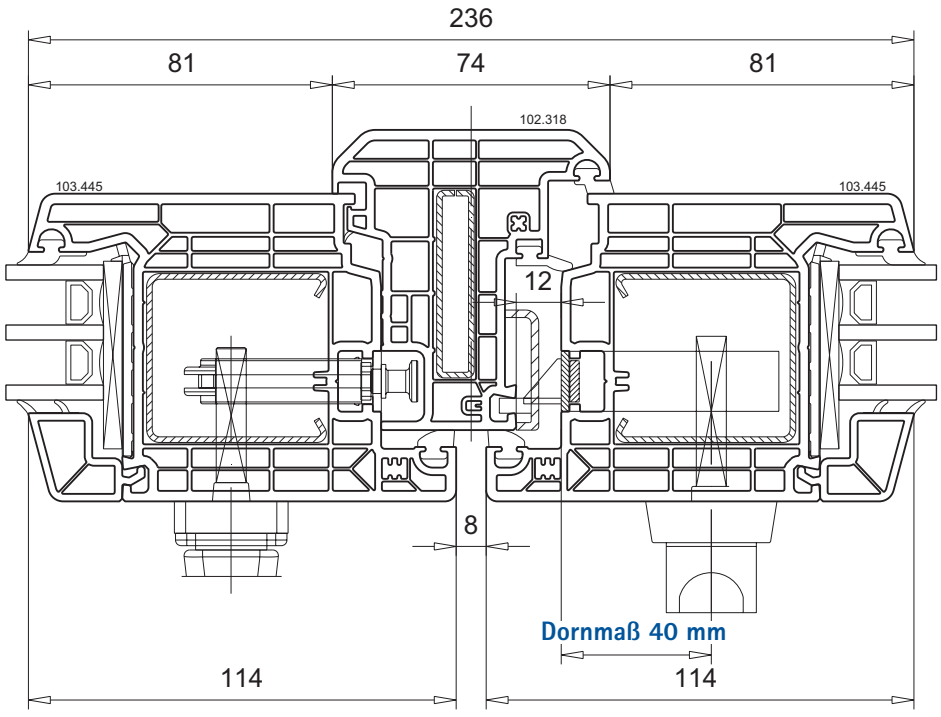

Drehtür 2-flg. mit festem Pfosten	
Profilkombination	M.1:2
Stulpprofil	102.310
Flügel	103.445
Zargenprofil	114.030+114.031
Beschlag-Set	handelsüblich

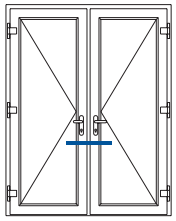

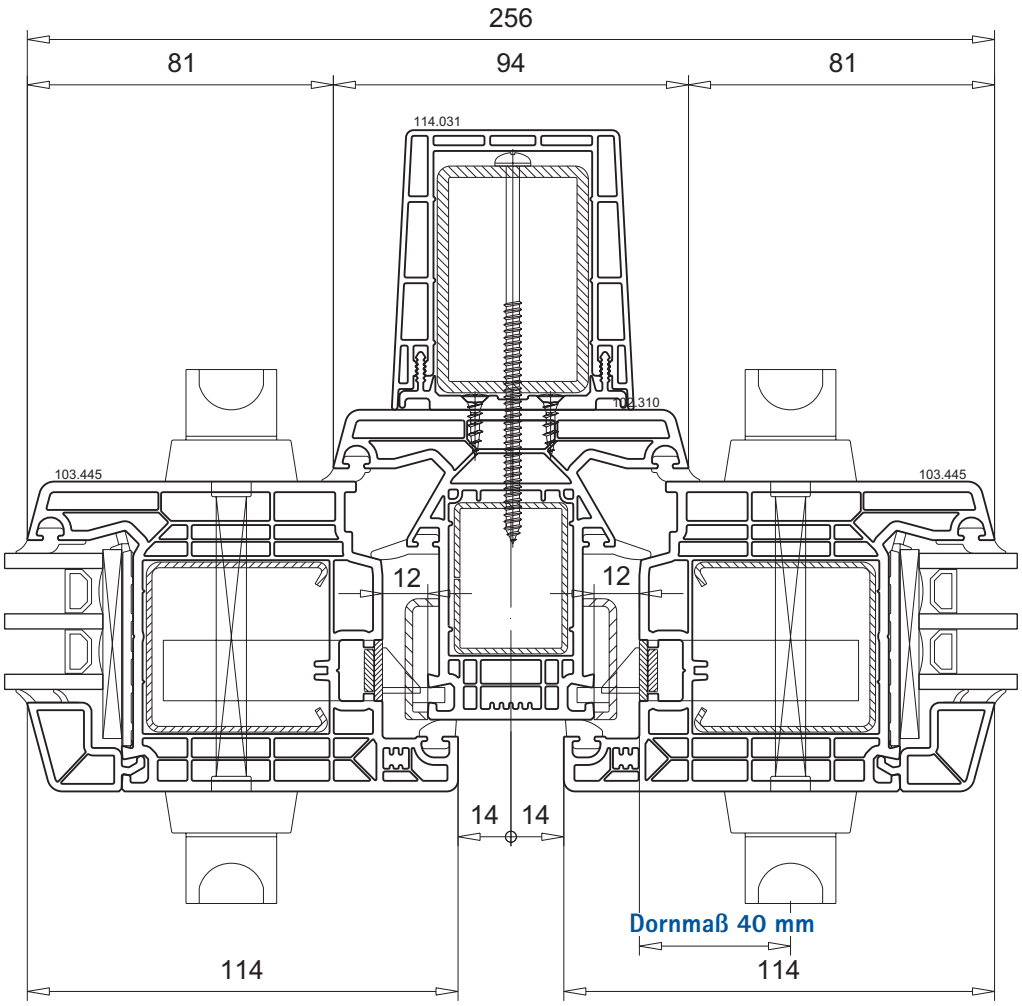

Bitte beachten!

Aufgrund höherer Belastungen ist eine Vorsatzzarge erforderlich!

Technische Änderungen vorbehalten
Stand 01/2024 © VEKA AG -061b_00

Drehtür 2-tlg. mit festem Seitenteil	
Profilkombination	M.1:2
Blendrahmen	101.291
T-Profil	102.310
Flügel	103.445
Zargenprofil	114.019
Beschlag-Set	handelsüblich

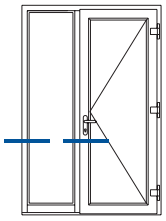

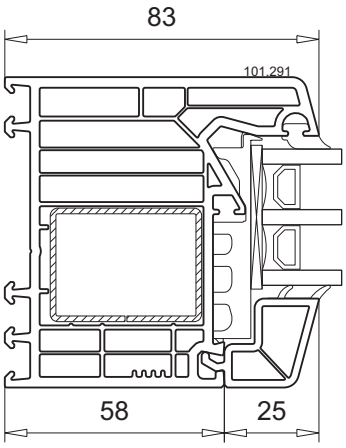

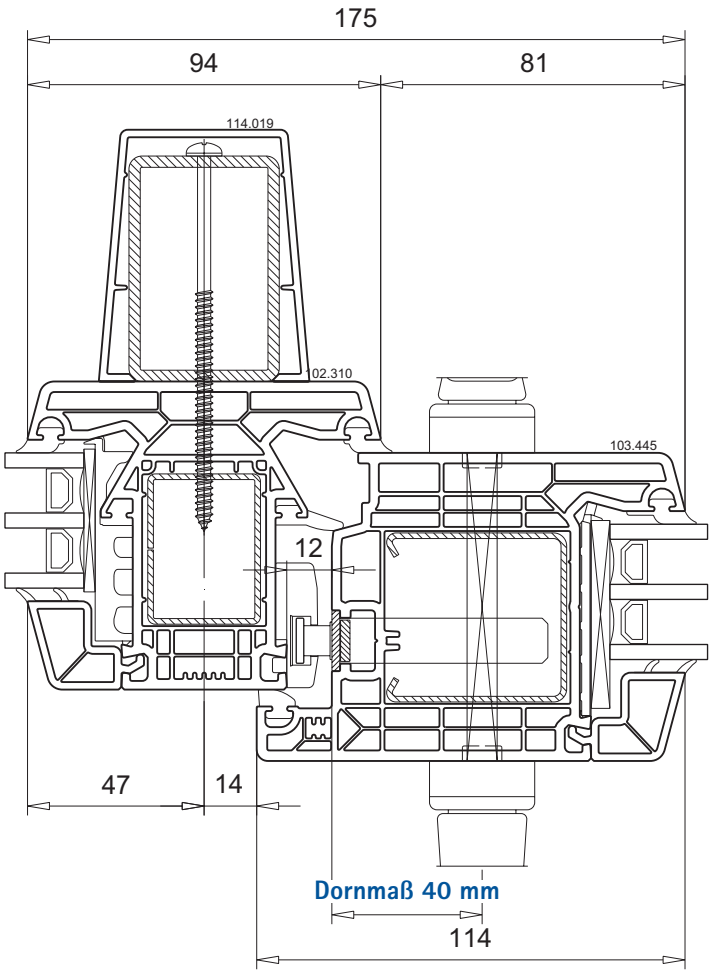

Bitte beachten!

Aufgrund höherer Belastungen ist eine Vorsatzzarge erforderlich!

Drehtür 2-tlg. mit festem Seitenteil	
Profilkombination	M.1:2
Flügel	103.445
Beschlag-Set	handelsüblich

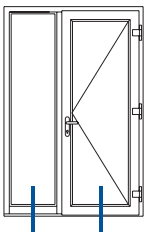

Seitenteil

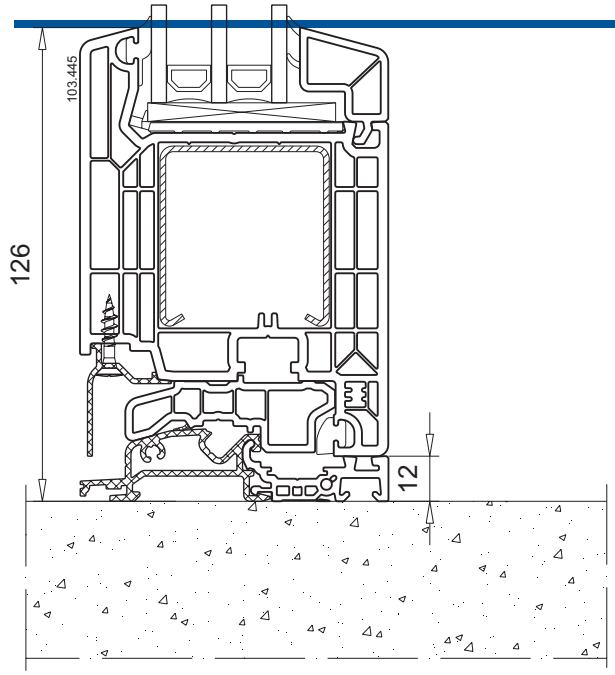

Drehtür

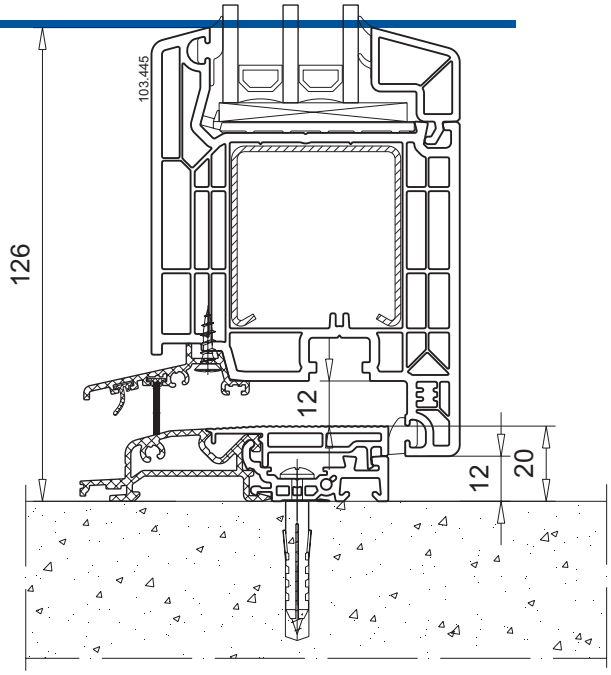

Bodenschwelle 104.460	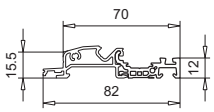
Aufbauprofil 104.449	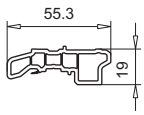
Abdeckprofil 104.461	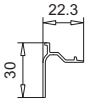

Bodenschwelle 104.460	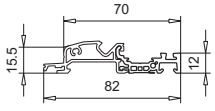
Deckel 104.428.2	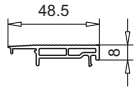
Wetterschenkel 104.531 ▪ Dichtung 112.490 ▪ Dichtung 112.381	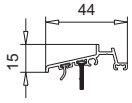

© VEKA AG

Drehtür 2-tlg. mit festem Seitenteil	
Profilkombination	M.1:2
Blendrahmen	101.291
Flügel	103.445
Beschlag-Set	handelsüblich

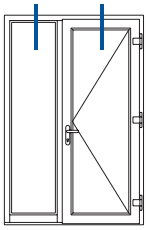

Seitenteil

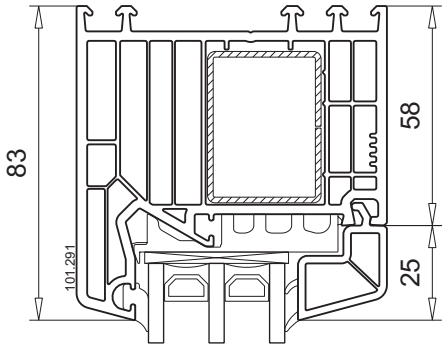

Drehtür

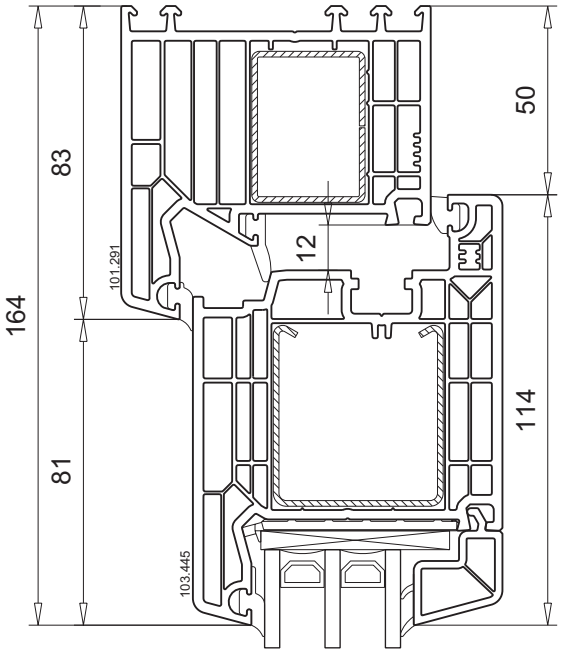

Drehtür 1-flg. außen öffnend	
Profilkombination	M.1:2
Blendrahmen	101.291
Flügel	103.446
Beschlag-Set	handelsüblich

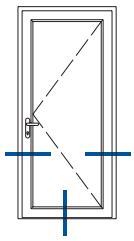

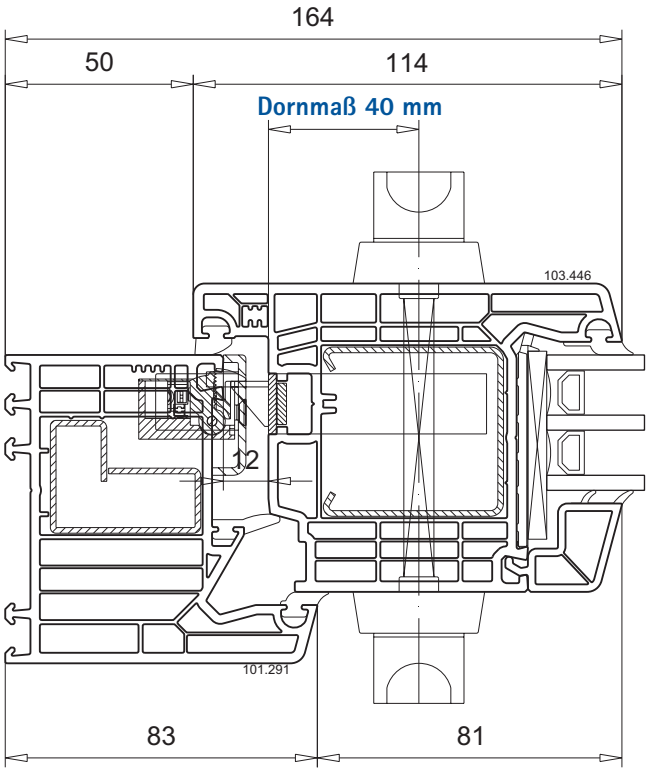

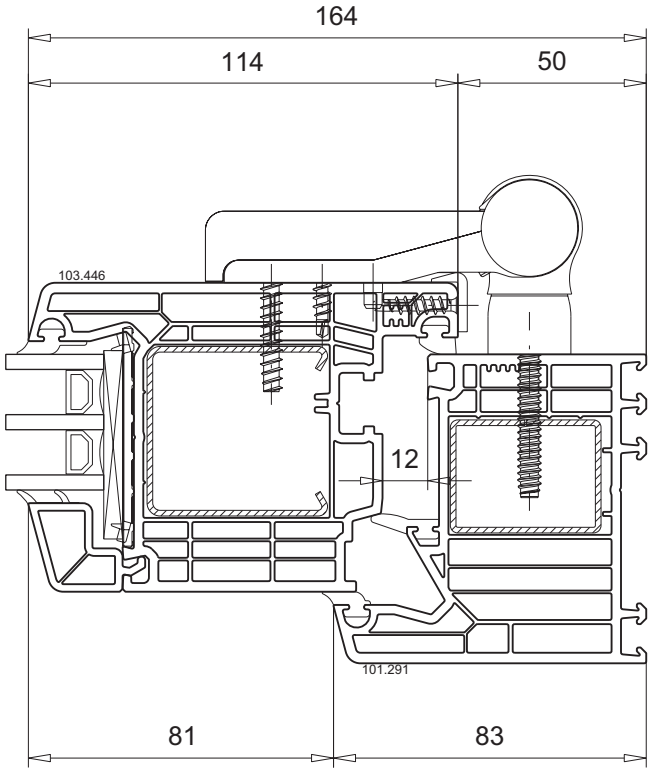

Bodenschwelle 104.460	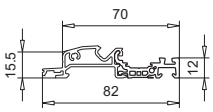
Deckel 104.428.2	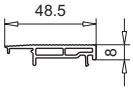
Wetterschenkel 104.462 ▪ Dichtung 112.381	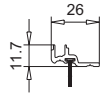
Wetterschenkel 104.531 ▪ Dichtung 112.490 ▪ Dichtung 112.381	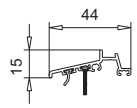
Dichtung 112.468 ▪ umlaufend	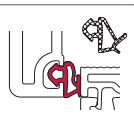

wahlweise

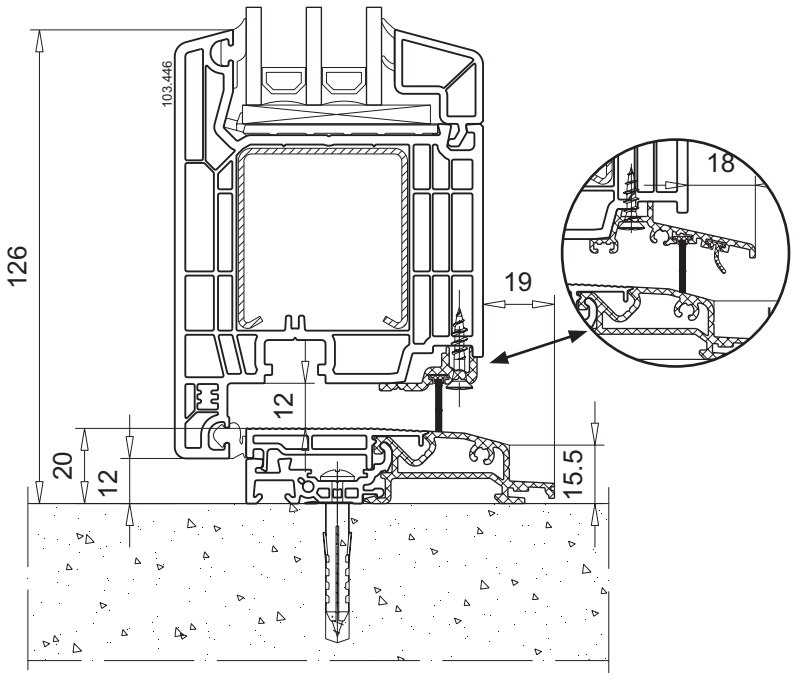

© VEKA AG

Dreh-Kipptür 1-flg. 10 mm Freimaß	
Profilkombination	M.1:2
Blendrahmen	101.291
Flügel	103.445
Beschlag-Set	handelsüblich mit verlängertem Schließzapfen

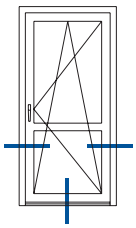

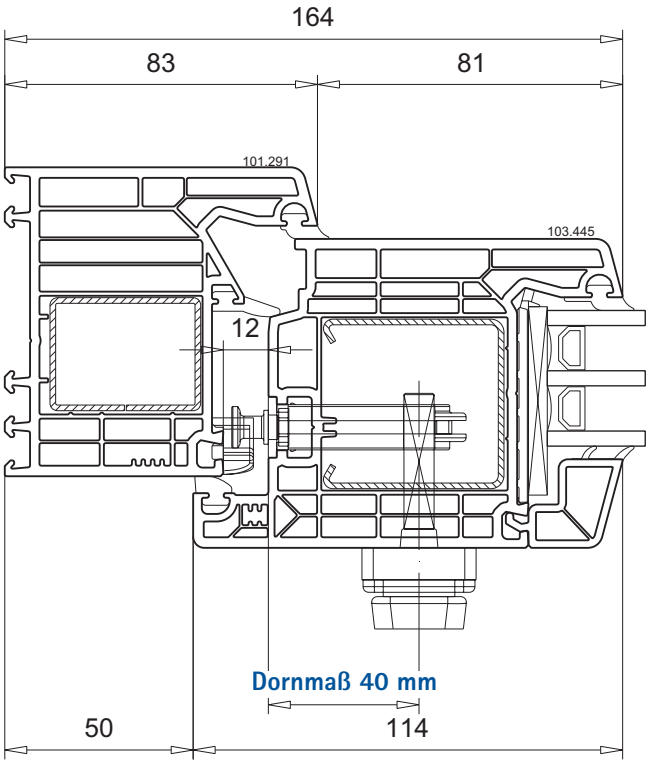

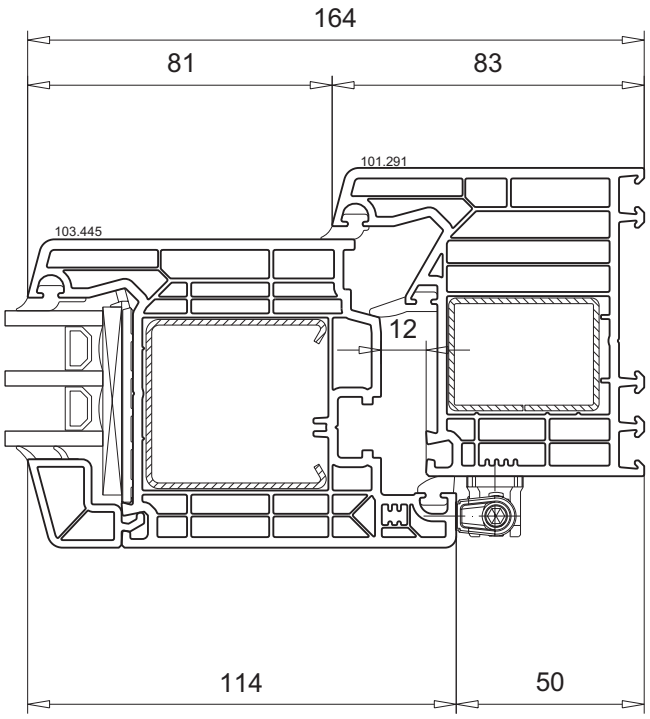

Bodenschwelle 104.460	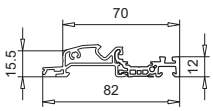
Deckel 104.428.3	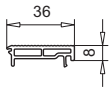
Wetterschenkel 104.531 ▪ Dichtung 112.490 ▪ Dichtung 112.165	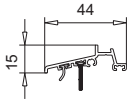
Dichtung 112.444 ▪ unten waagerecht	

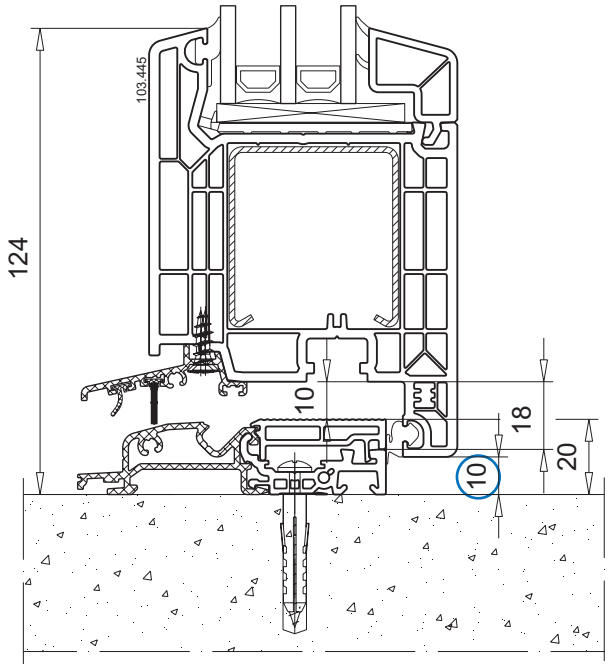

Dreh-Kipptür 2-flg. mit losem Pfosten	
Profilkombination	M.1:2
Stulpprofil	102.316, 102.318
Flügel	103.445
Beschlag-Set	handelsüblich

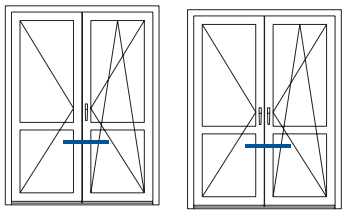

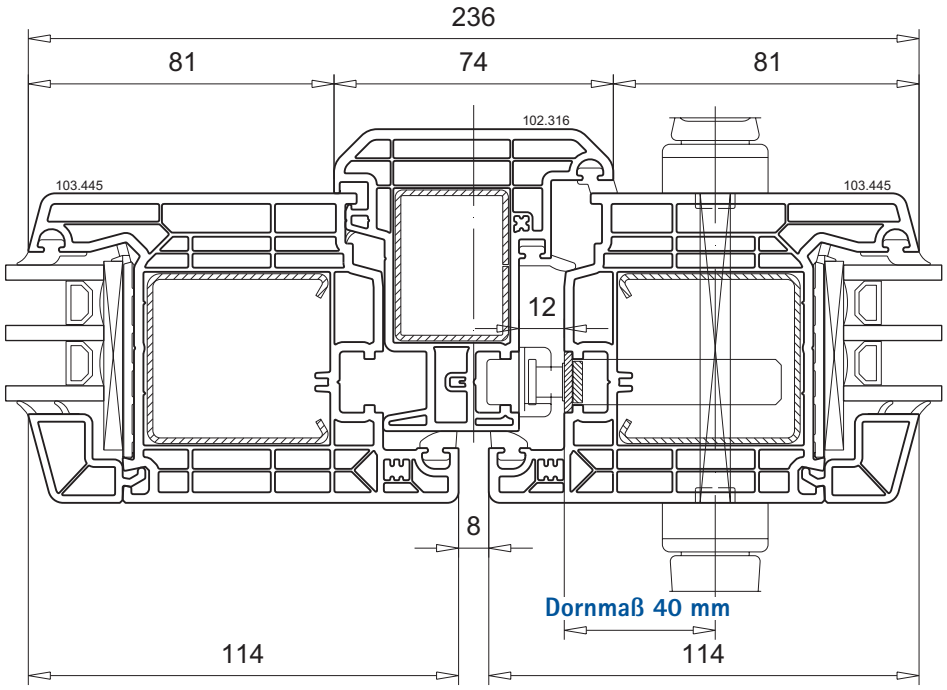

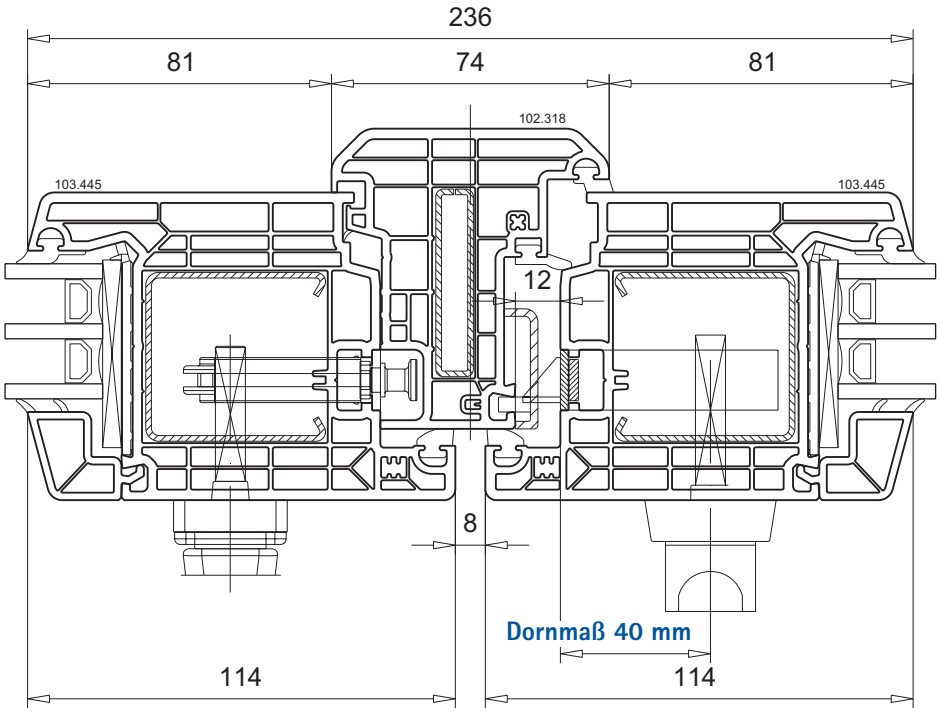

Technische Änderungen vorbehalten
Stand 01/2024 © VEKA AG -061b_00

Dreh-Kipptür 2-flg. mit festem Pfosten	
Profilkombination	M.1:2
T-Profil	102.310
Flügel	103.445
Zargenprofil	114.030+114.031
Beschlag-Set	handelsüblich

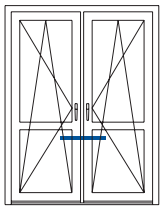

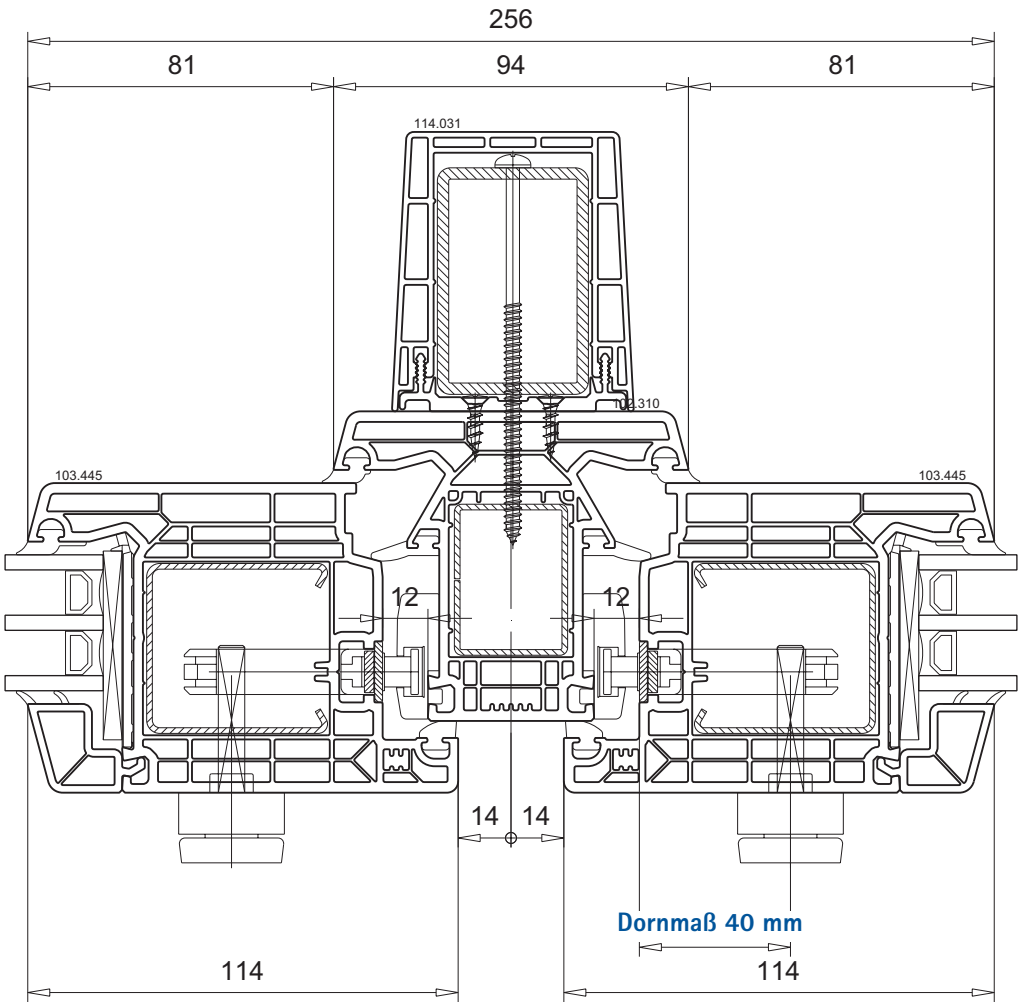

Bitte beachten!

Aufgrund höherer Belastungen ist eine Vorsatzzarge erforderlich!

Dreh-Kipptür 2-tlg. mit festem Seitenteil	
Profilkombination	M.1:2
Blendrahmen	101.291
T-Profil	102.311
Flügel	103.445
Zargenprofil	114.030+114.031
Beschlag-Set	handelsüblich

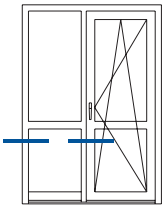

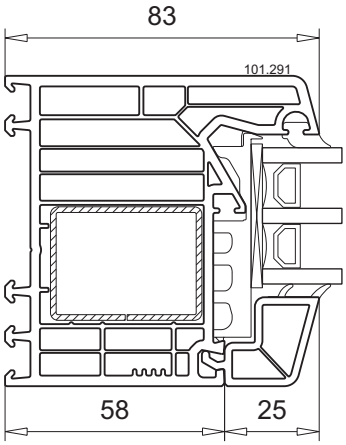

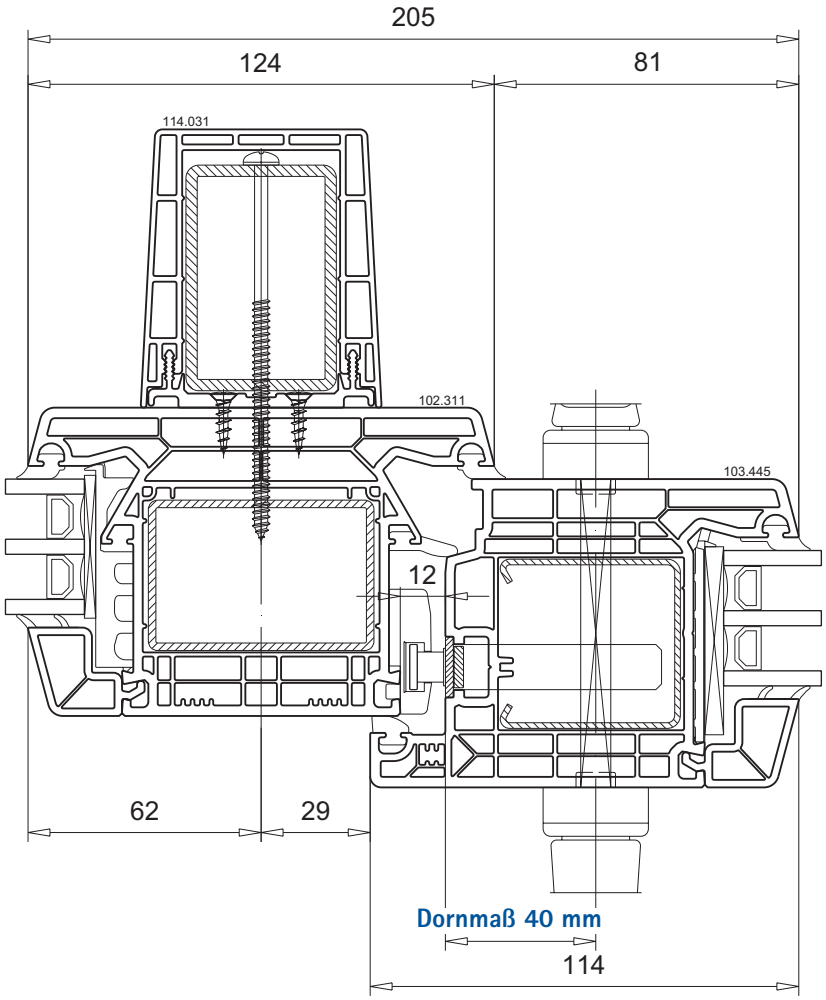

Bitte beachten!

Aufgrund höherer Belastungen ist eine Vorsatzzarge erforderlich!

Technische Änderungen vorbehalten
Stand 01/2024 © VEKA AG -061b_00

Dreh-Kipptür 2-tlg. mit festem Seitenteil	
Profilkombination	M.1:2
Blendrahmen	101.291
Flügel	103.445
Beschlag-Set	handelsüblich

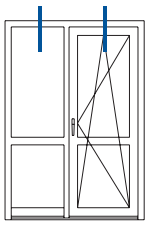

Seitenteil

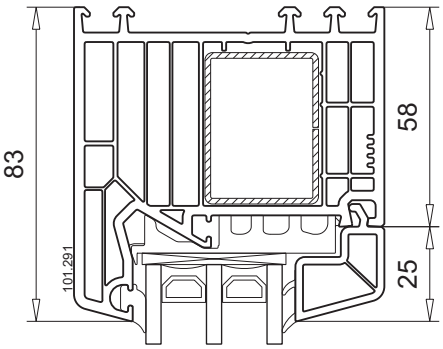

Dreh-Kipptür

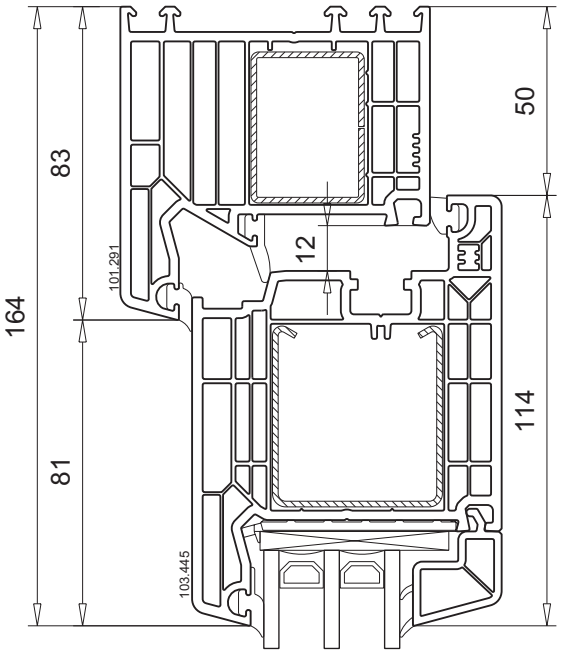

Dreh-Kipptür 2-tlg. mit festem Seitenteil 10 mm Freimaß	
Profilkombination Flügel	M.1:2 103.445
Beschlag-Set	handelsüblich mit verlängertem Schließzapfen

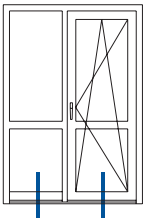

Seitenteil

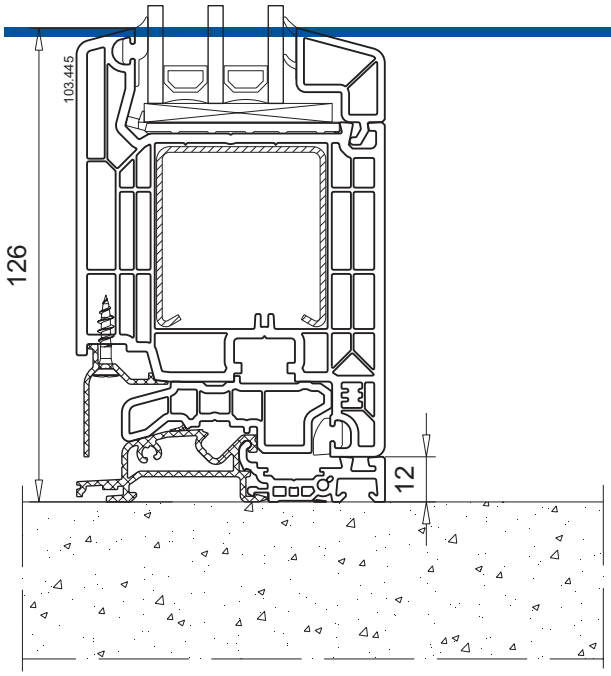

Dreh-Kipptür

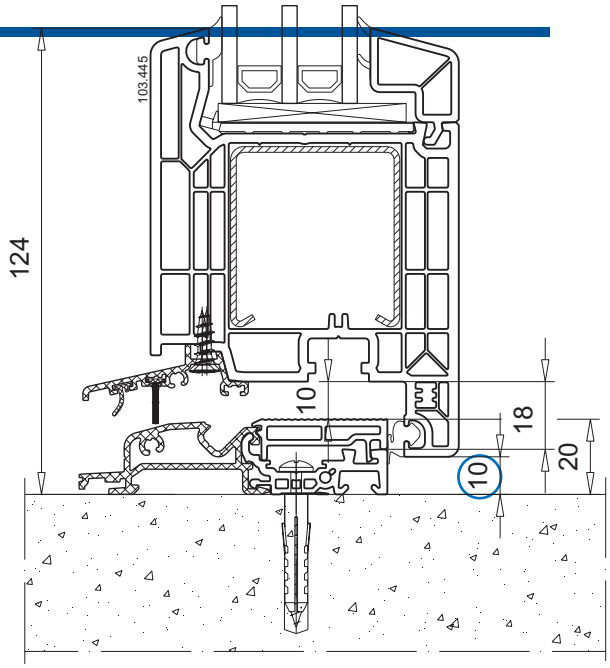

Bodenschwelle 104.460	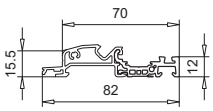
Aufbauprofil 104.449	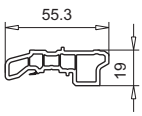
Abdeckprofil 104.461	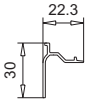

Bodenschwelle 104.460	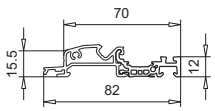
Deckel 104.428.3	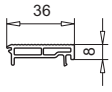
Wetterschenkel 104.531 ▪ Dichtung 112.490 ▪ Dichtung 112.165	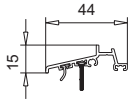
Dichtung 112.444 ▪ unten waagerecht	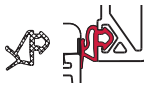

© VEKA AG

Dreh-Kipptür 1-flg. 10 mm Freimaß	
Profilkombination	M.1:2
Blendrahmen	101.291
Flügel	103.341
Beschlag-Set	handelsüblich mit verlängertem Schließzapfen

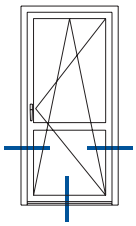

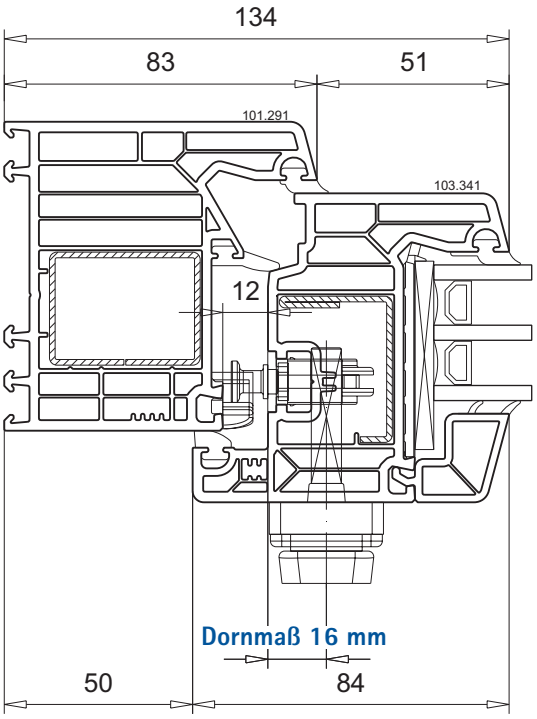

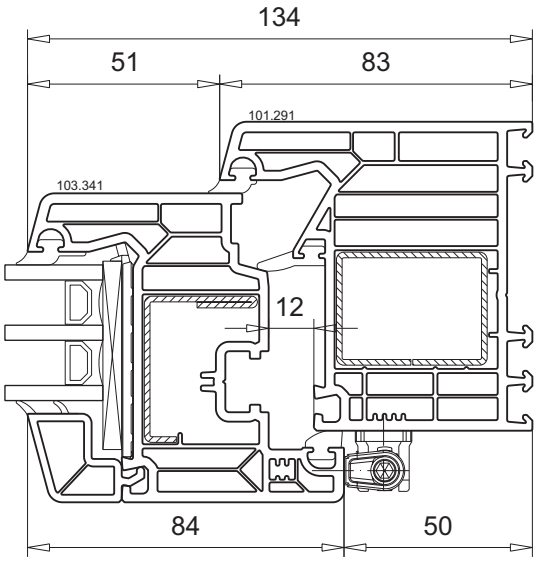

Bodenschwelle 104.460	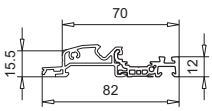
Deckel 104.428.3	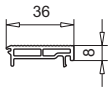
Wetterschenkel 104.531 ▪ Dichtung 112.490 ▪ Dichtung 112.165	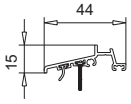
Dichtung 112.444 ▪ unten waagerecht	

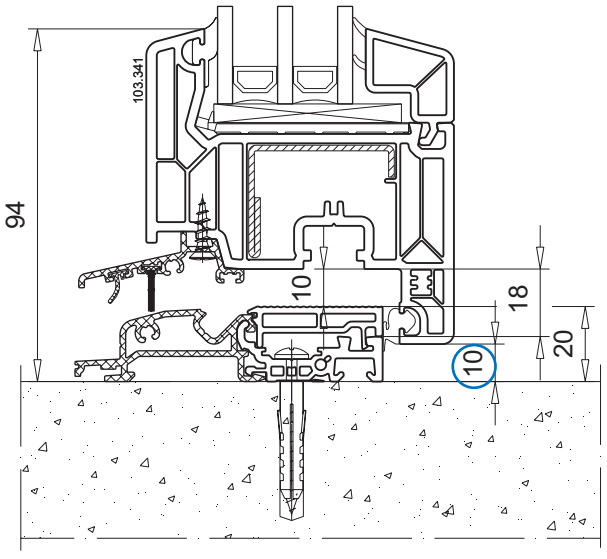

Dreh-Kipptür 2-flg. mit losem Pfosten	
Profilkombination	M.1:2
Stulpprofil	102.316, 102.318
Flügel	103.341
Beschlag-Set	handelsüblich

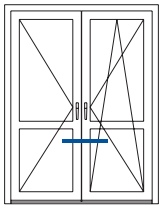

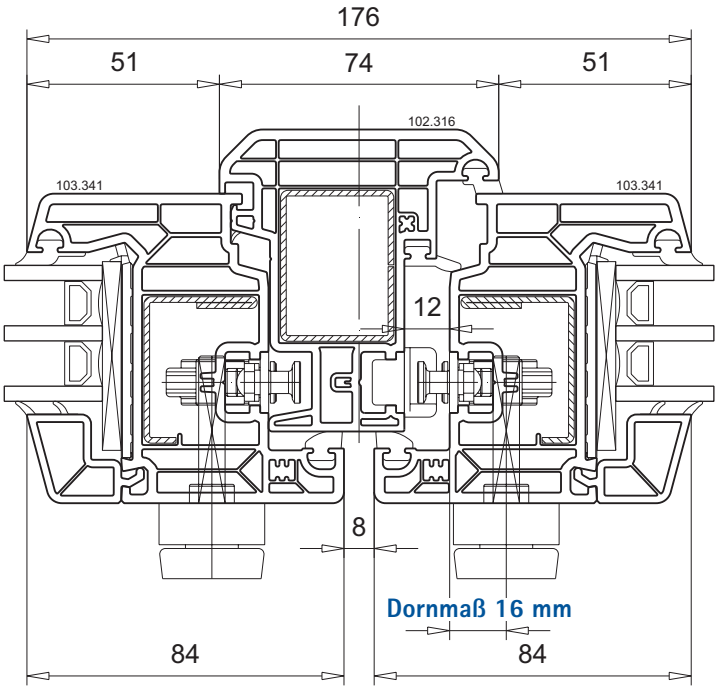

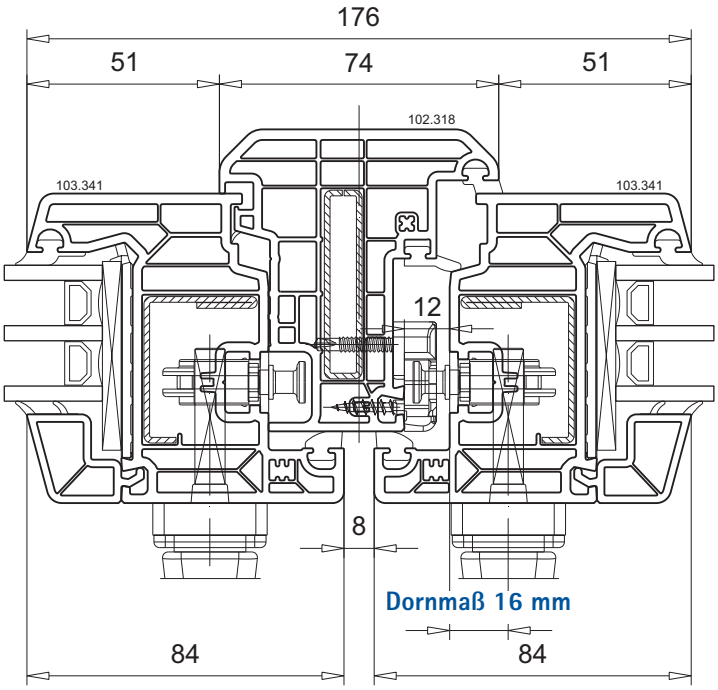

Technische Änderungen vorbehalten
Stand 01/2024 © VEKA AG -061b_00

Dreh-Kipptür 2-flg. mit festem Pfosten	
Profilkombination	M.1:2
T-Profil	102.310
Flügel	103.341
Zargenprofil	114.018
Beschlag-Set	handelsüblich

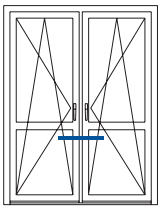

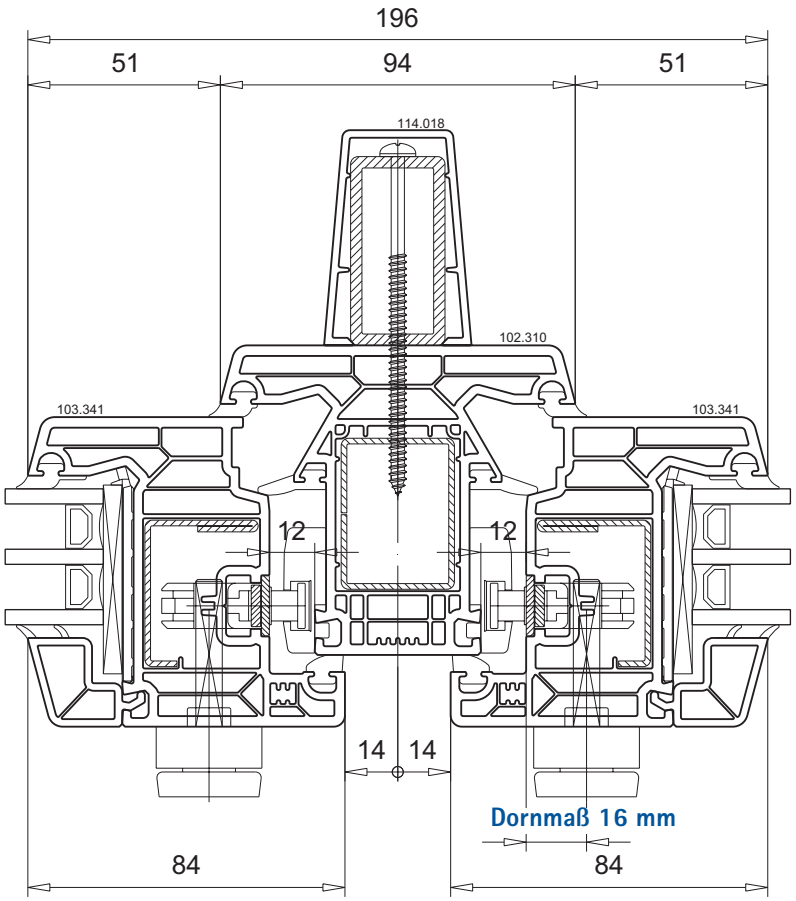

Bitte beachten!

Aufgrund höherer Belastungen ist eine Vorsatzzarge erforderlich!

Dreh-Kipptür 2-tlg. mit festem Seitenteil	
Profilkombination	M.1:2
Blendrahmen	101.291
T-Profil	102.310
Flügel	103.341
Zargenprofil	114.019
Beschlag-Set	handelsüblich

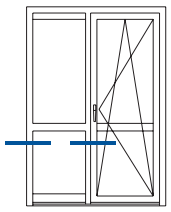

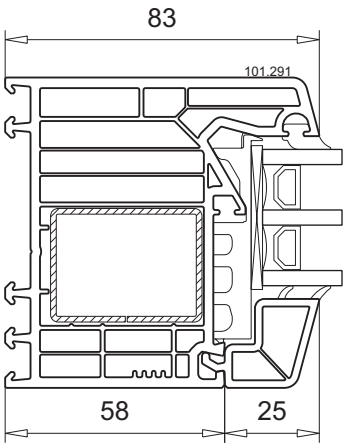

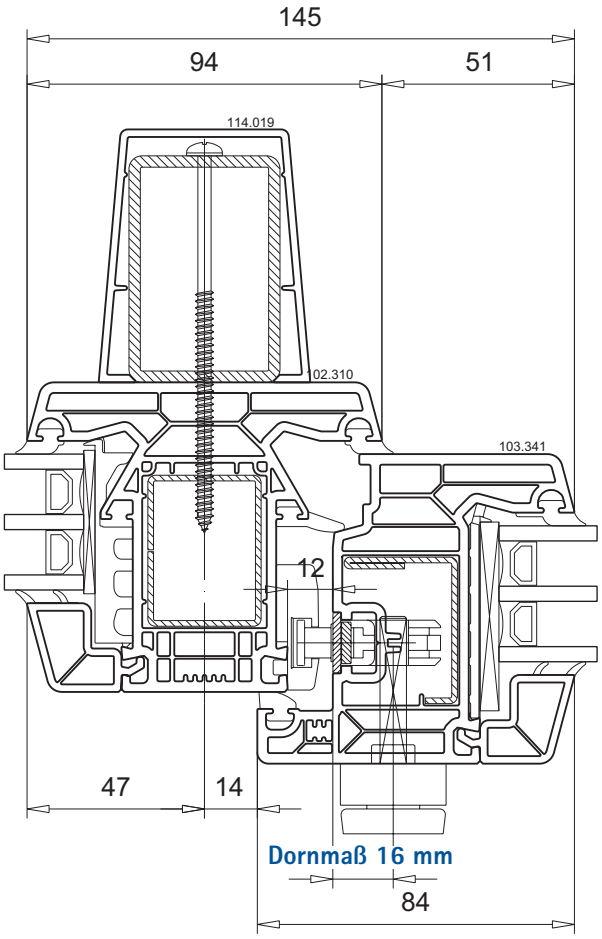

Bitte beachten!

Aufgrund höherer Belastungen ist eine Vorsatzzarge erforderlich!

Technische Änderungen vorbehalten
Stand 01/2024 © VEKA AG -061b_00

Dreh-Kipptür 2-tlg. mit festem Seitenteil	
Profilkombination	M.1:2
Blendrahmen	101.291
Beschlag-Set	handelsüblich

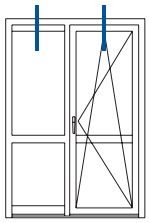

Seitenteil

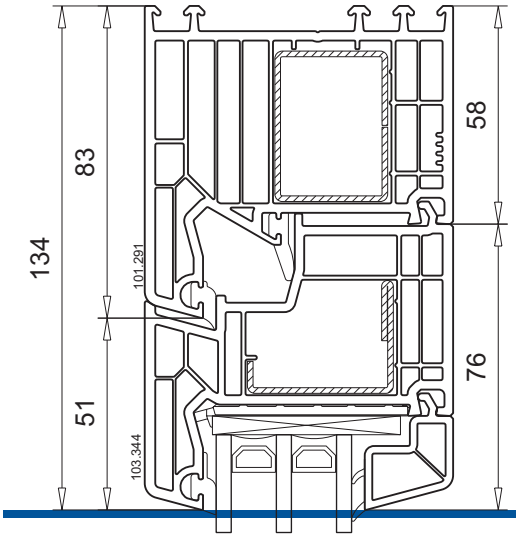

Dreh-Kipptür

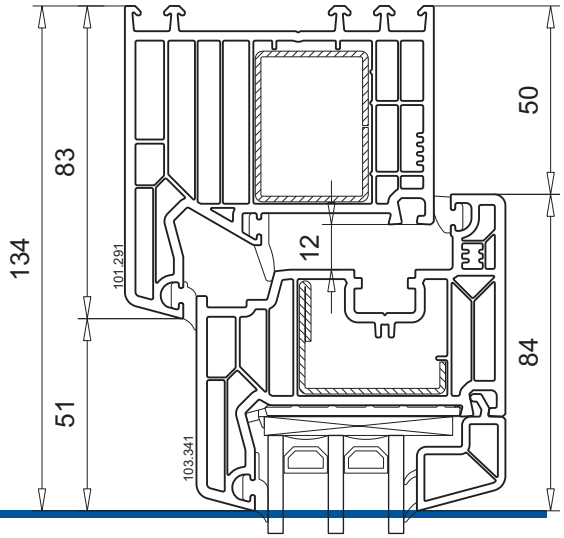

Dreh-Kipptür 2-tlg. mit festem Seitenteil, 10 mm Freimaß	
Profilkombination Flügel	M.1:2 103.341
Beschlag-Set	handelsüblich mit verlängertem Schließzapfen

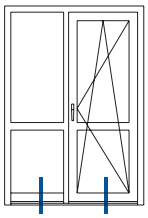

Seitenteil

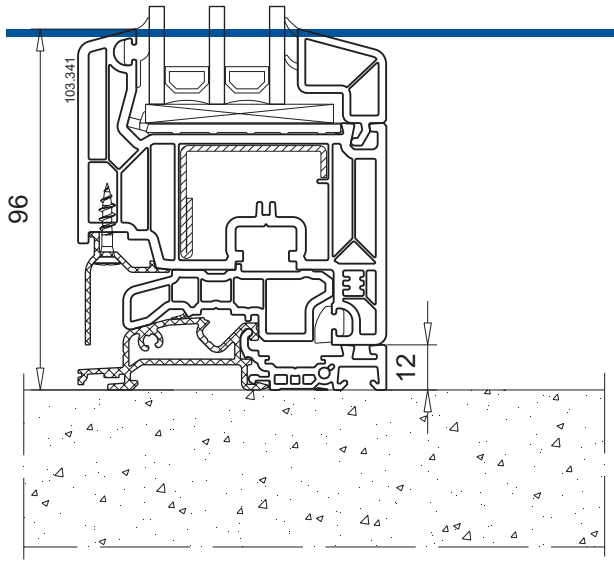

Dreh-Kipptür

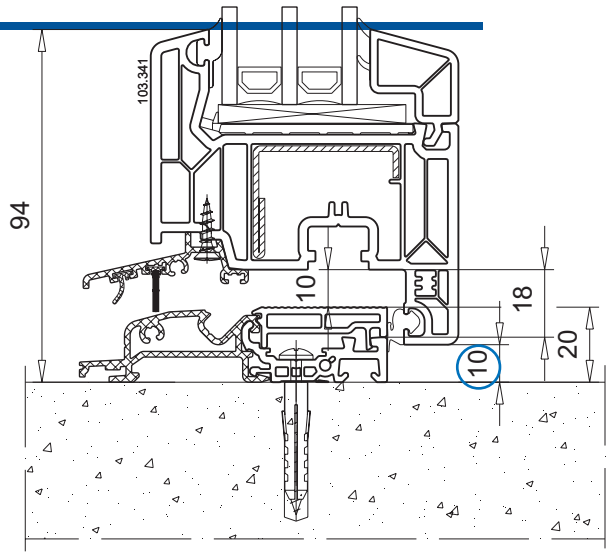

Bodenschwelle 104.460	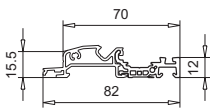
Aufbauprofil 104.449	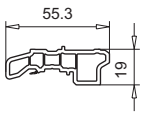
Abdeckprofil 104.461	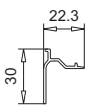

Bodenschwelle 104.460	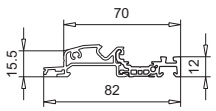
Deckel 104.428.3	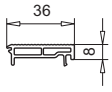
Wetterschenkel 104.531 ▪ Dichtung 112.490 ▪ Dichtung 112.165	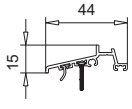
Dichtung 112.444 ▪ unten waagerecht	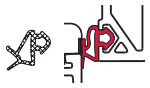

© VEKA AG

Fenster 1-tlg. Festverglasung und Festverglasung mit Sprosse	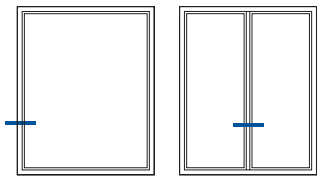
Profilkombination M.1:2	

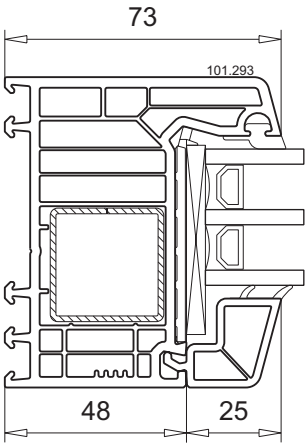

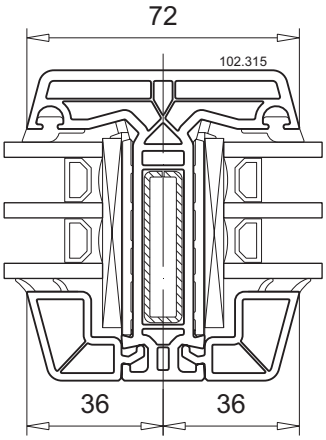

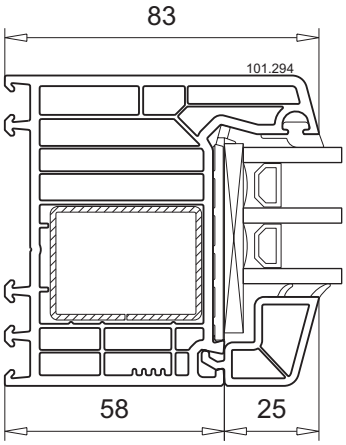

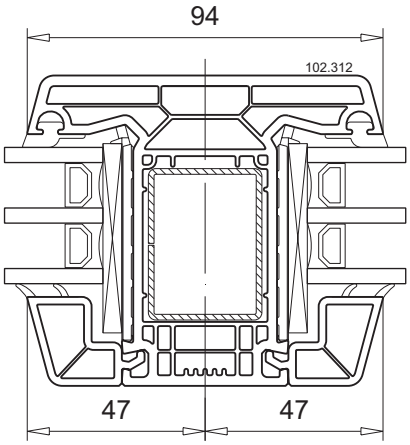

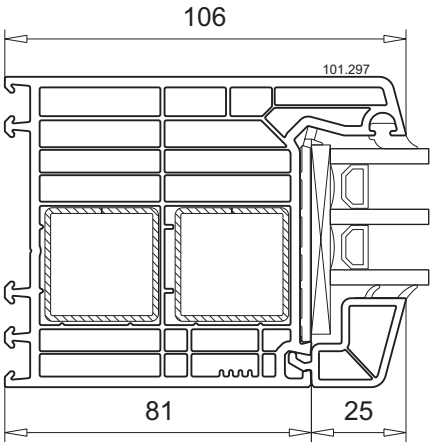

Fenster 2-tlg. Festverglasung und Dreh-Kipp-Flügel	
Profilkombination	M.1:2

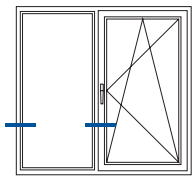

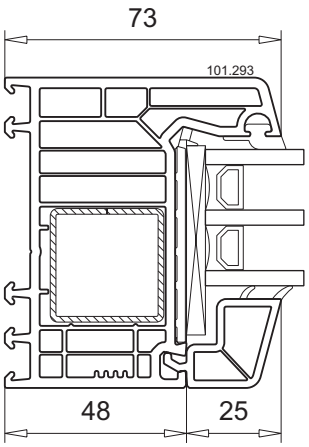

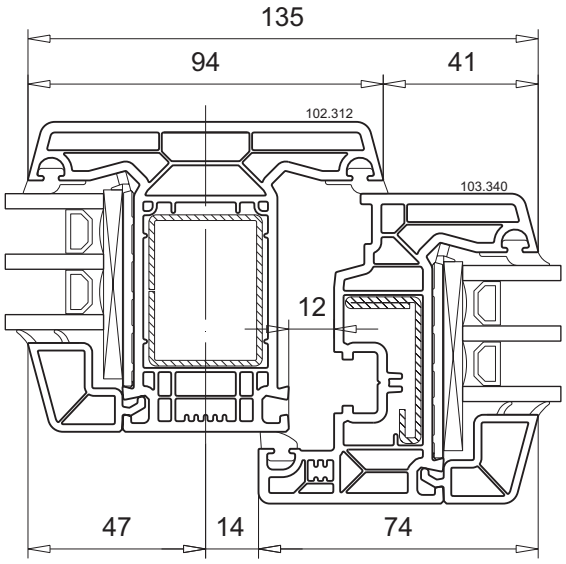

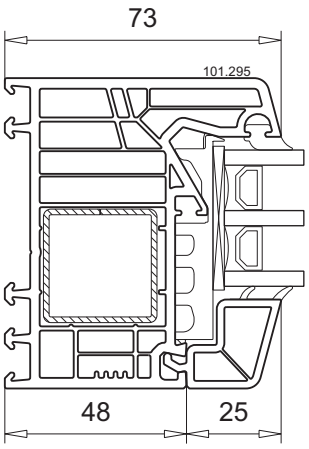

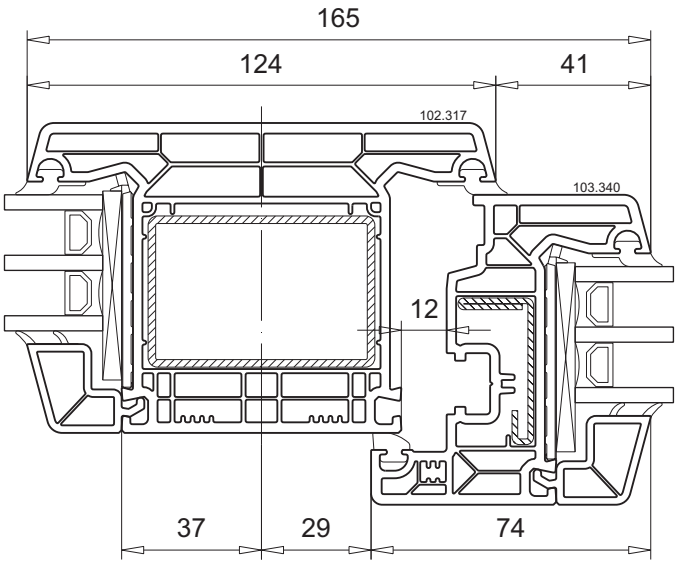

© VEKA AG

Fenster 2-tlg.
Festverglasung und
Dreh-Kipp-Flügel

Profilkombination M.1:2

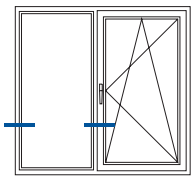

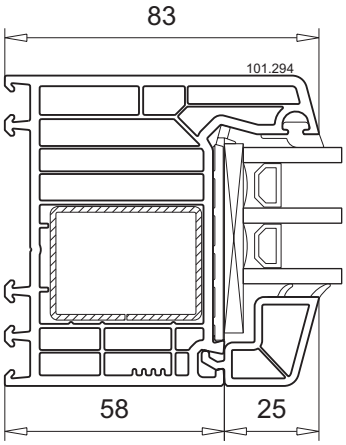

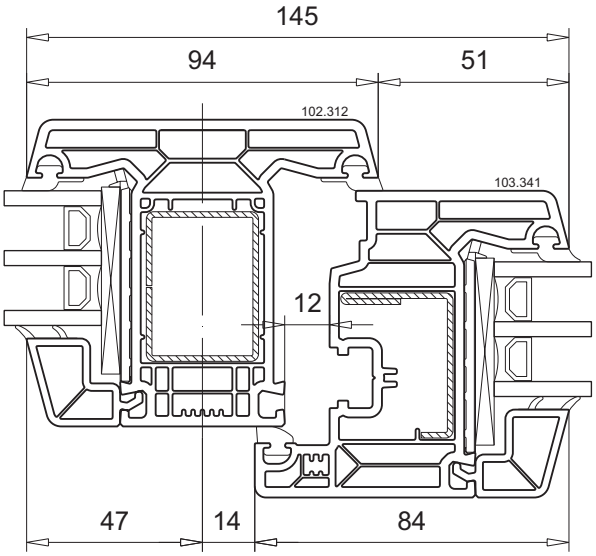

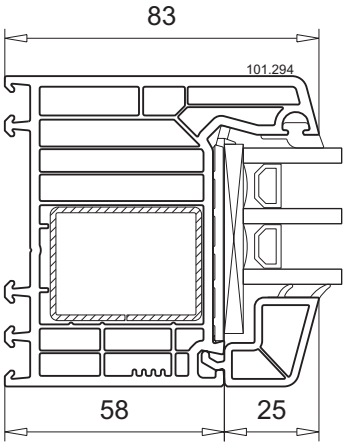

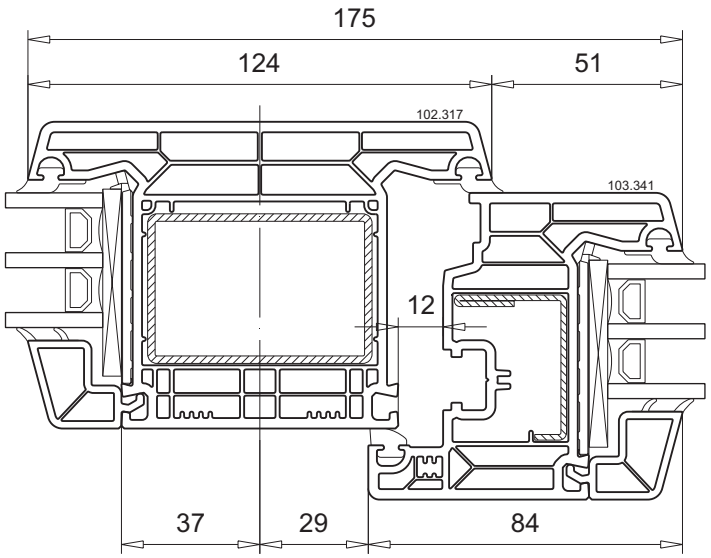

3

Fenster 2-tlg. Festverglasung und Dreh-Kipp-Flügel	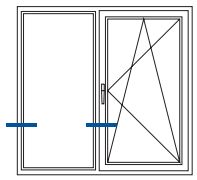
Profilkombination M.1:2	

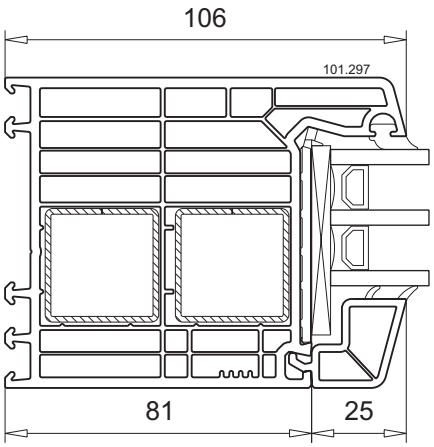

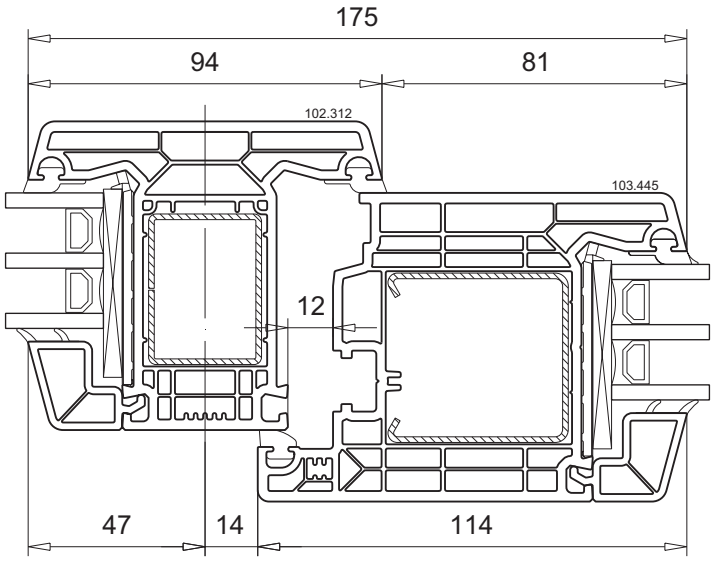

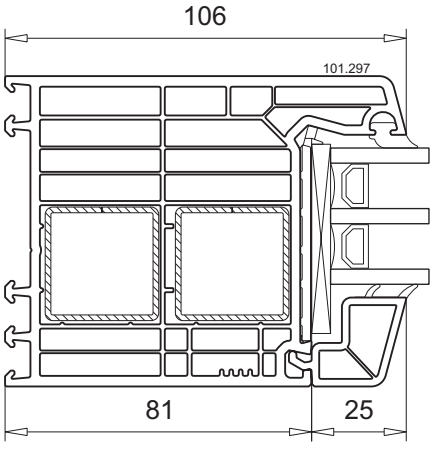

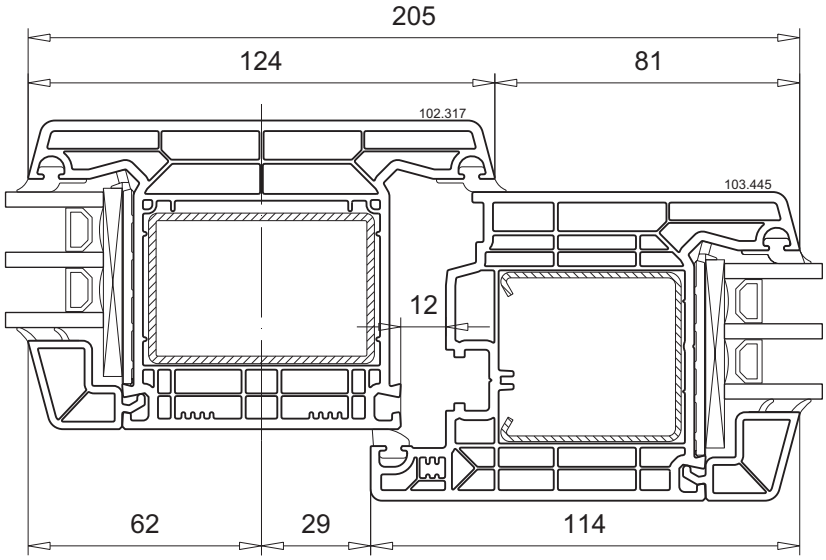

© VEKA AG

Fenster 1-flg. und 1-flg. mit Sprosse	
Profilkombination	M.1:2

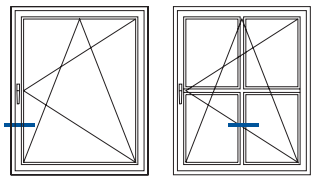

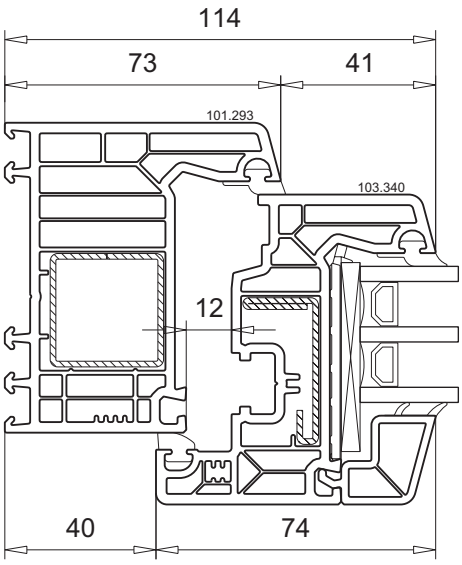

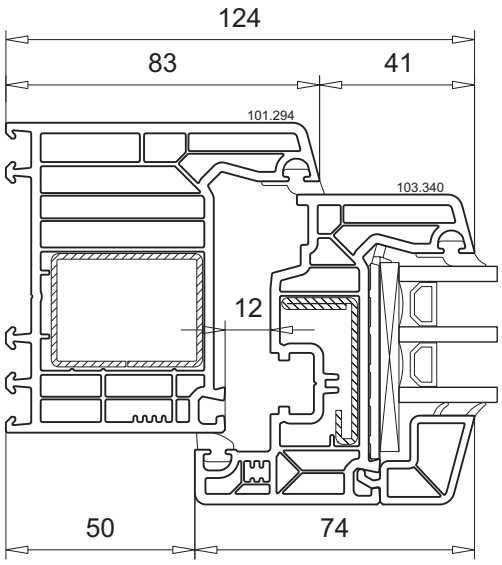

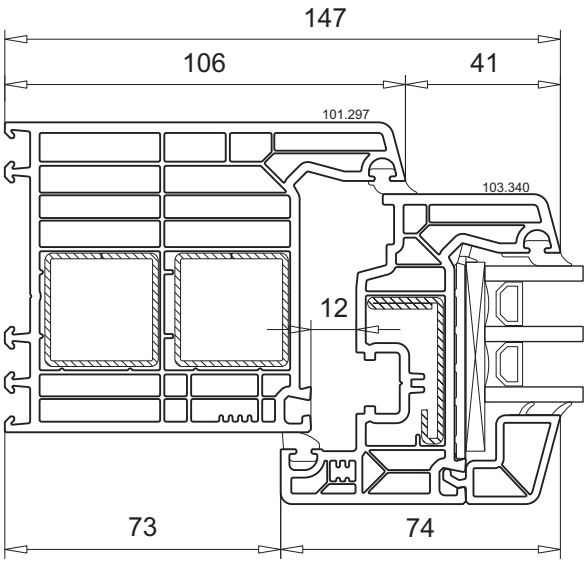

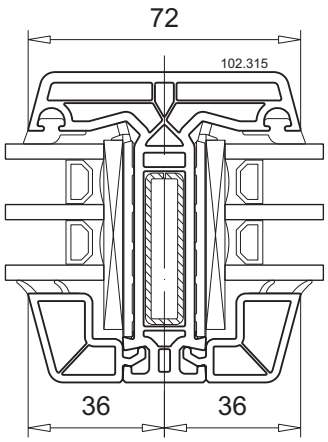

Fenster 1-flg. und 1-flg. mit Sprosse	
Profilkombination	M.1:2

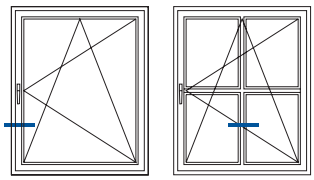

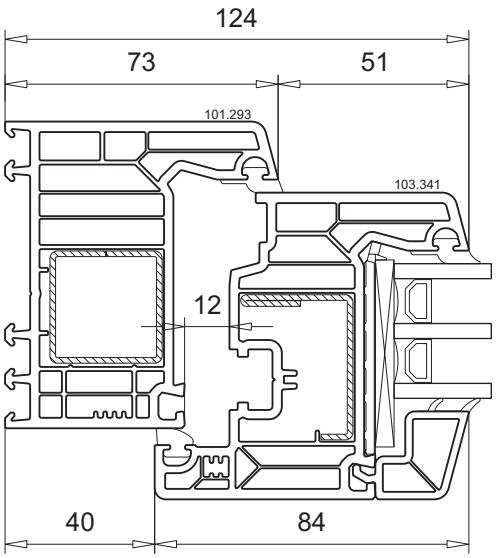

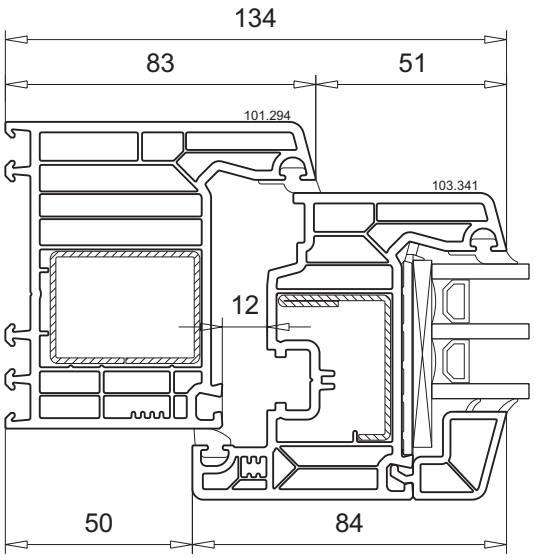

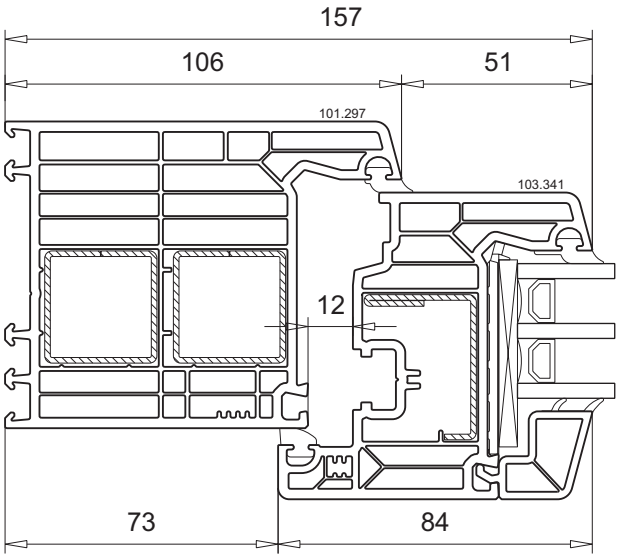

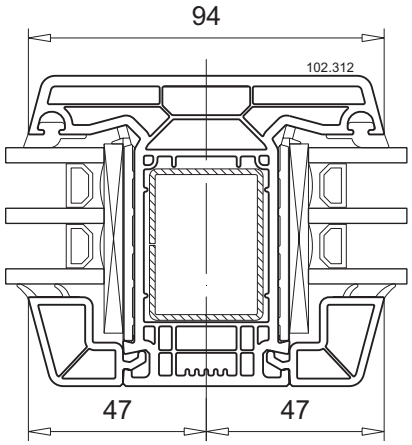

© VEKA AG

Fenster 1-flg. und 1-flg. mit Sprosse	
Profilkombination	M.1:2

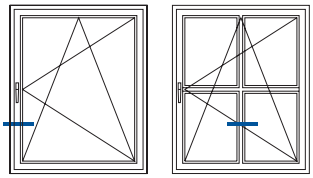

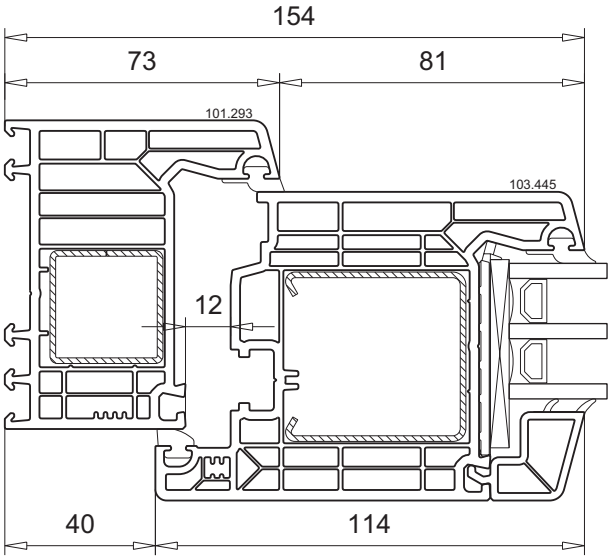

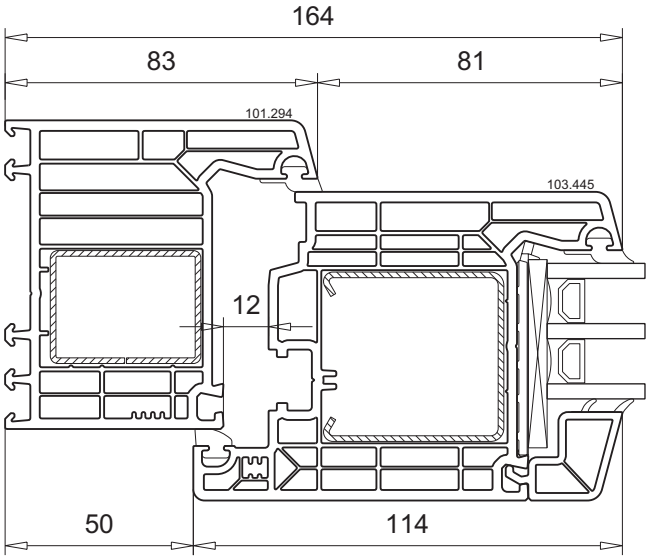

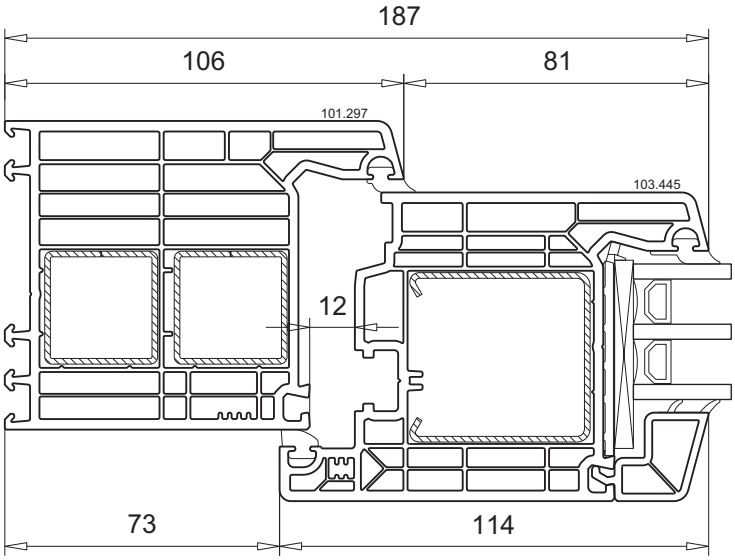

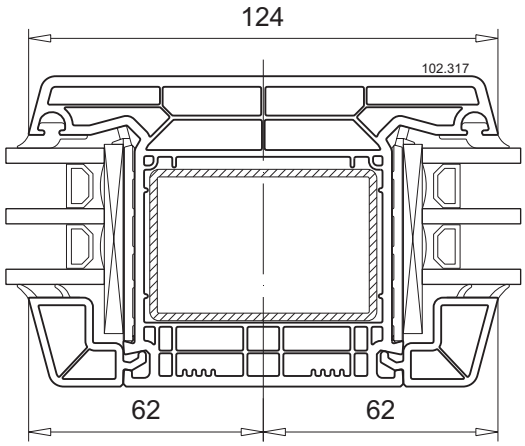

Fenster 2-flg. mit festem Pfosten	
Profilkombination	M.1:2

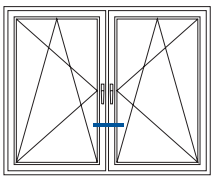

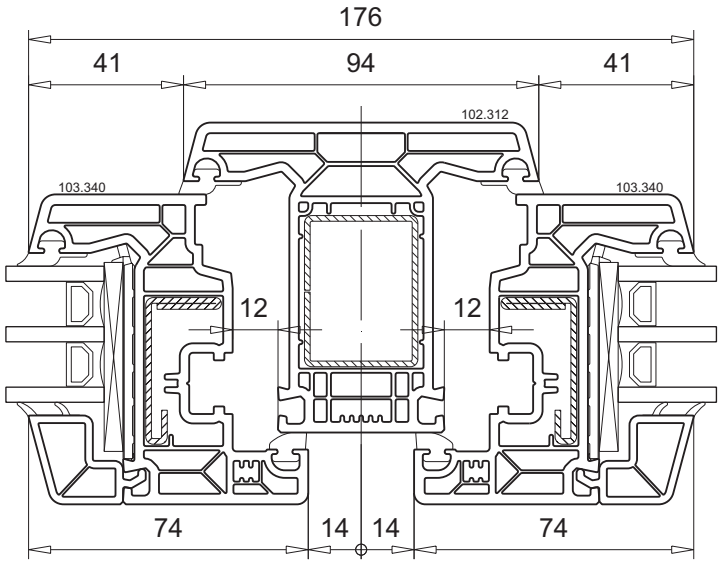

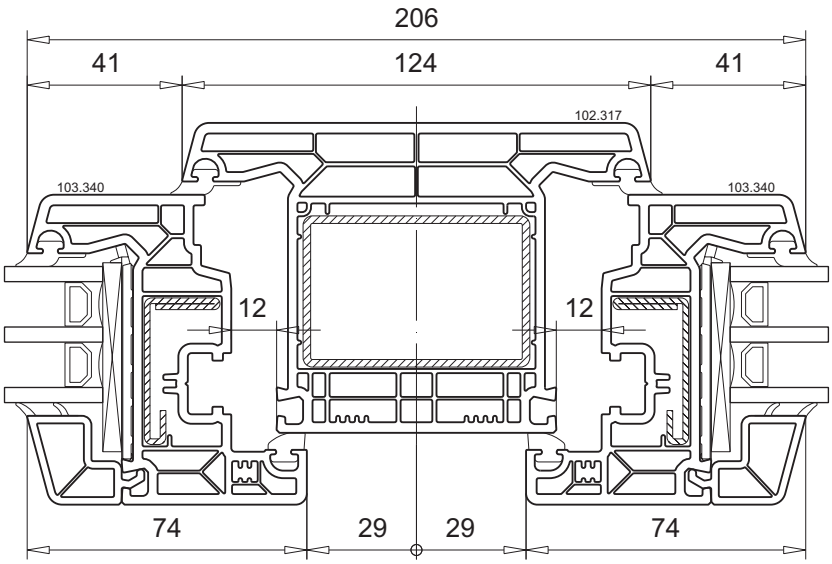

Technische Änderungen vorbehalten
Stand 01/2024 © VEKA AG -061b_00

Fenster 2-flg. mit festem Pfosten	
Profilkombination	M.1:2

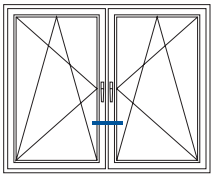

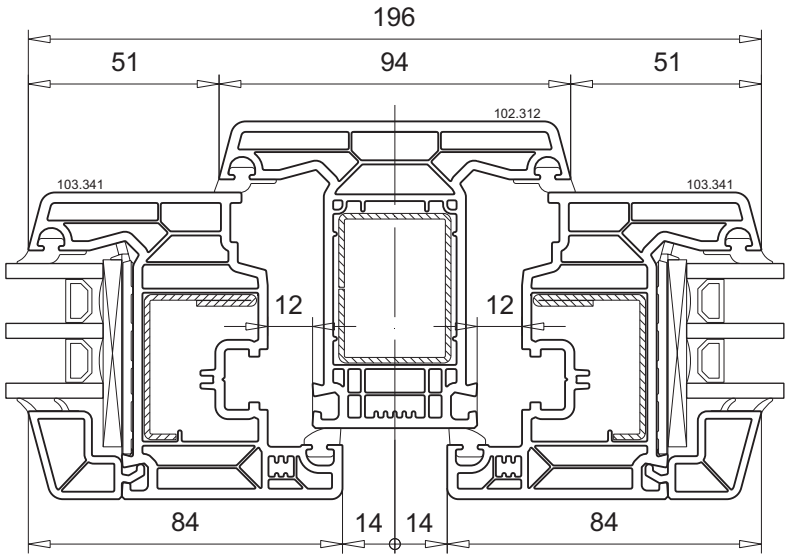

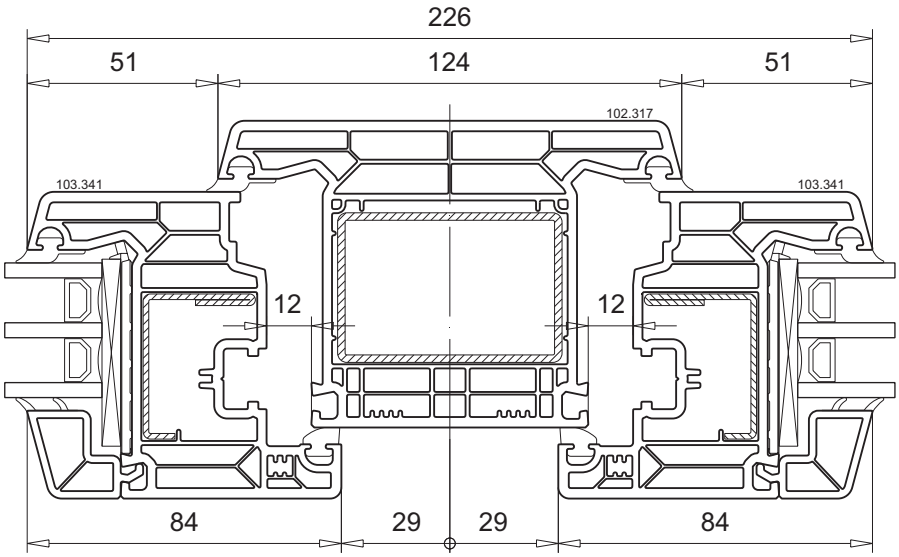

Fenster 2-flg. mit festem Pfosten	
Profilkombination	M.1:2

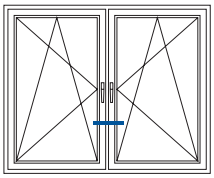

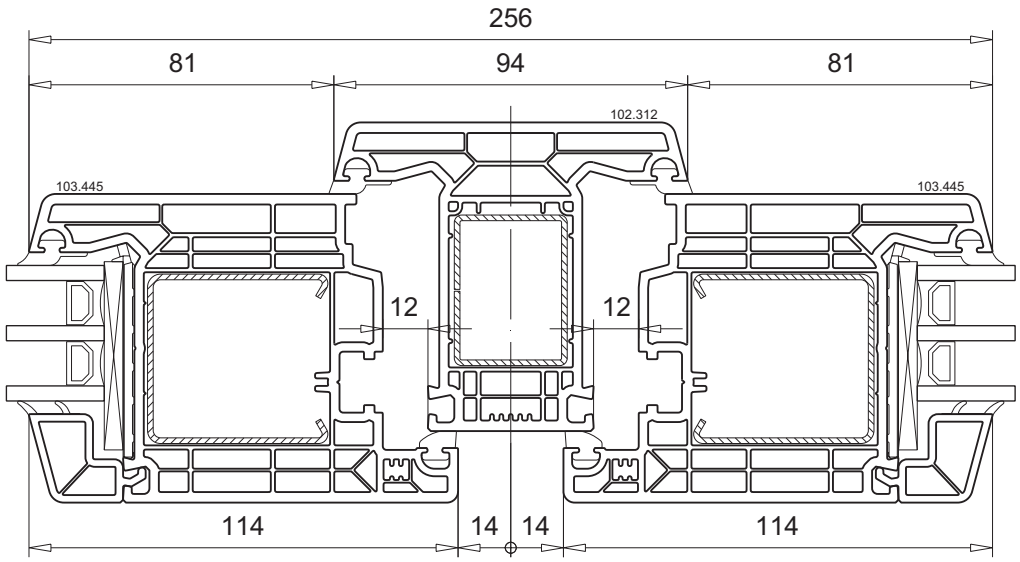

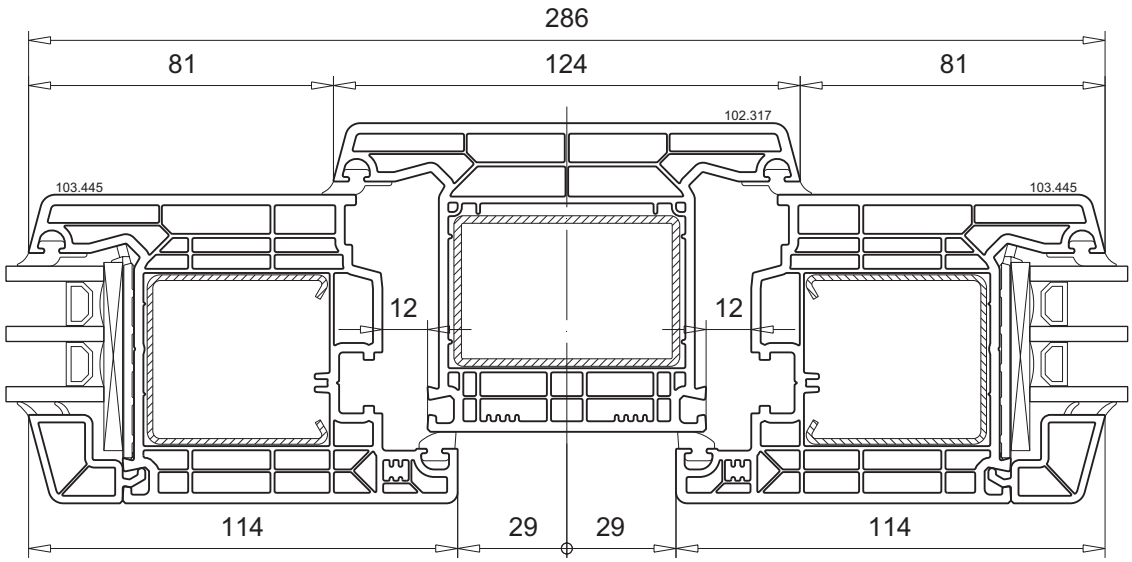

© VEKA AG

© VEKA AG

Fenster 2-flg. mit losem Pfosten	
Profilkombination	M.1:2

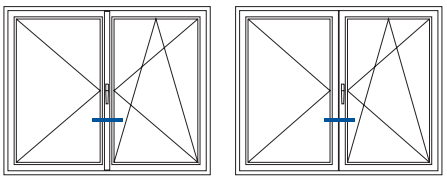

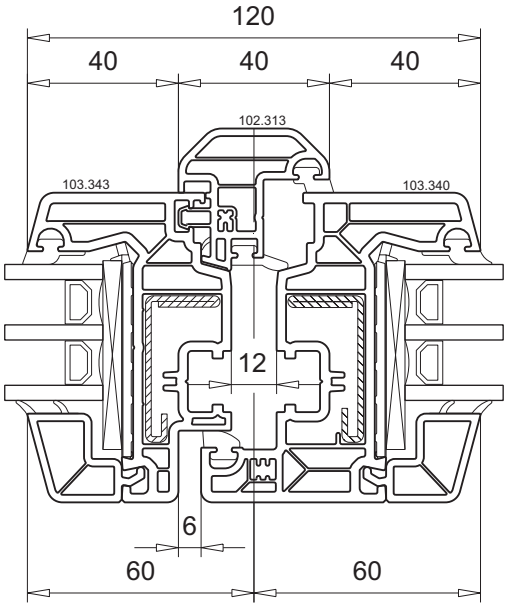

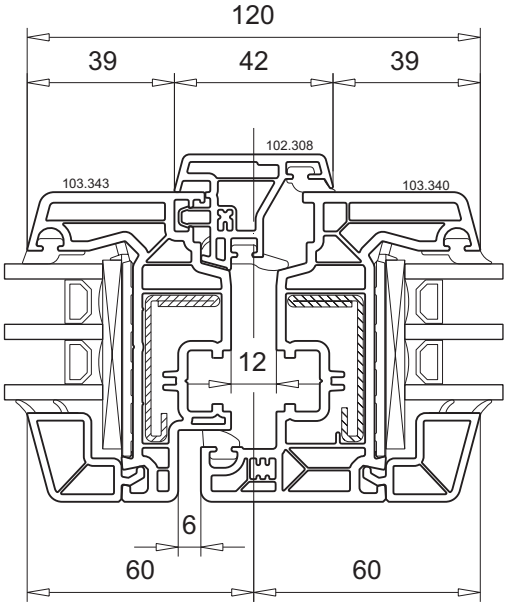

Technische Änderungen vorbehalten
Stand 01/2024 © VEKA AG -061b_00

Fenster 2-flg. mit losem Pfosten	
Profilkombination	M.1:2

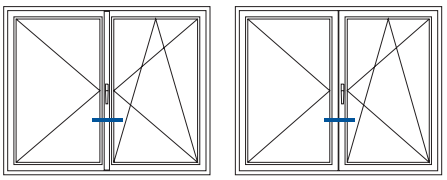

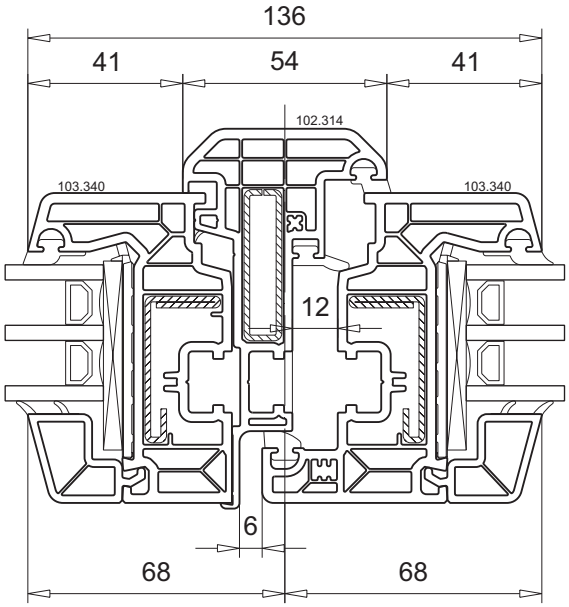

Fenster 2-flg. mit losem Pfosten	
Profilkombination	M.1:2

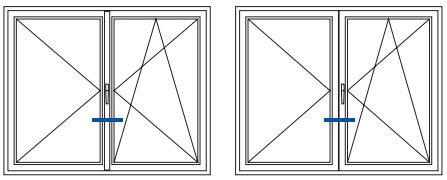

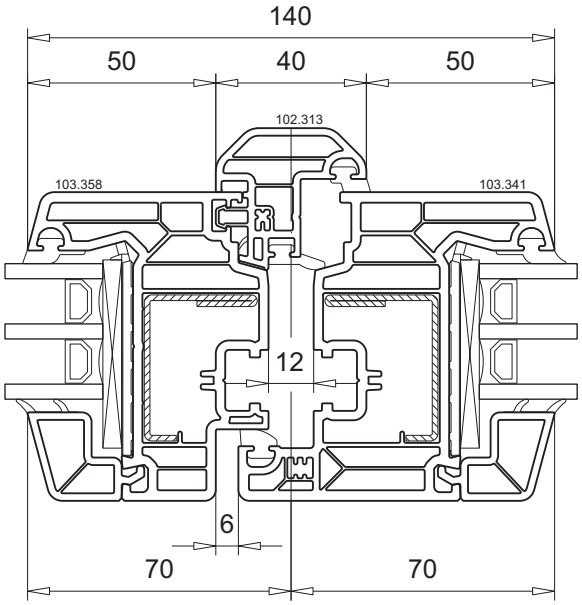

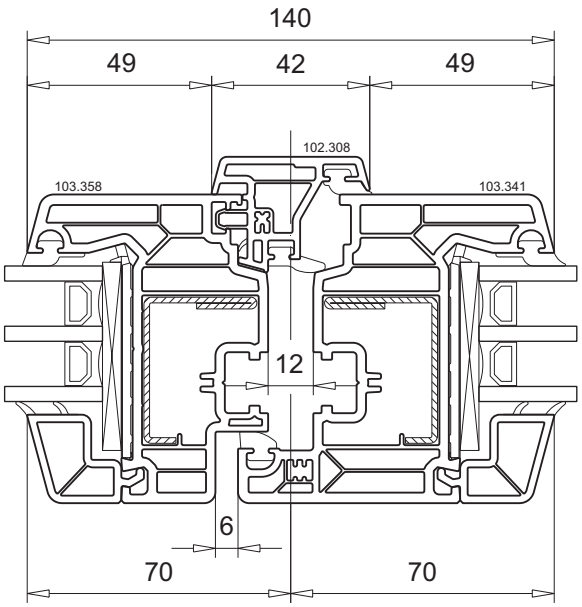

Technische Änderungen vorbehalten
Stand 01/2024 © VEKA AG -061b_00

Fenster 2-flg. mit losem Pfosten	
Profilkombination	M.1:2

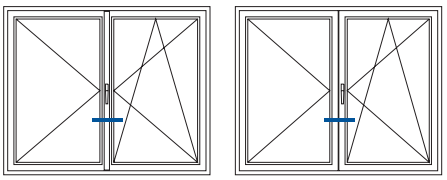

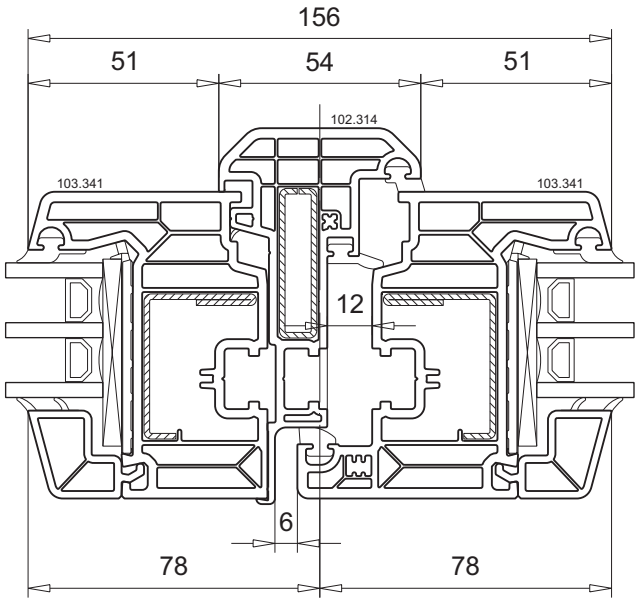

Fenster 2-flg. mit losem Pfosten	
Profilkombination	M.1:2

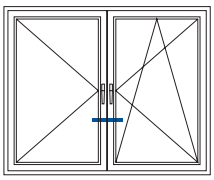

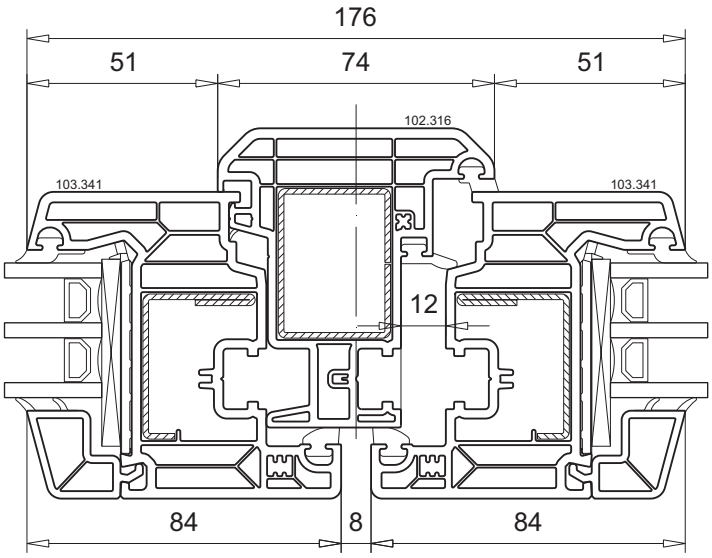

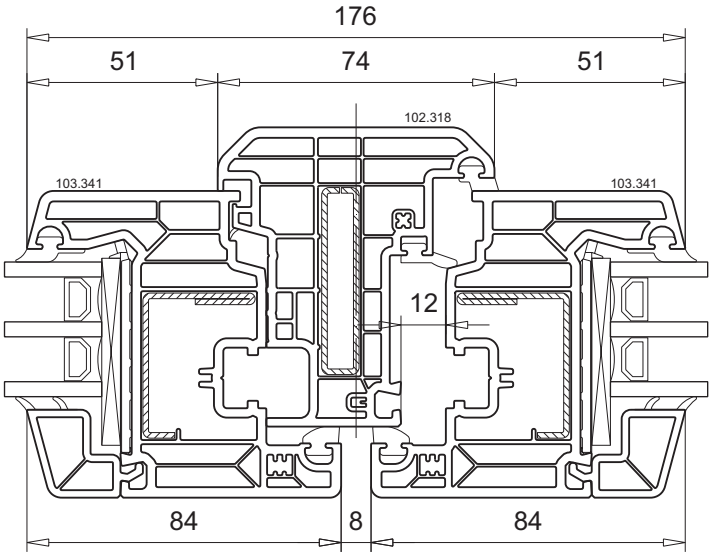

Technische Änderungen vorbehalten
Stand 01/2024 © VEKA AG -061b_00

Fenster 2-flg. mit losem Pfosten	
Profilkombination	M.1:2

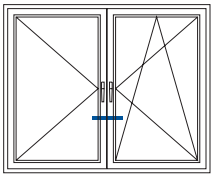

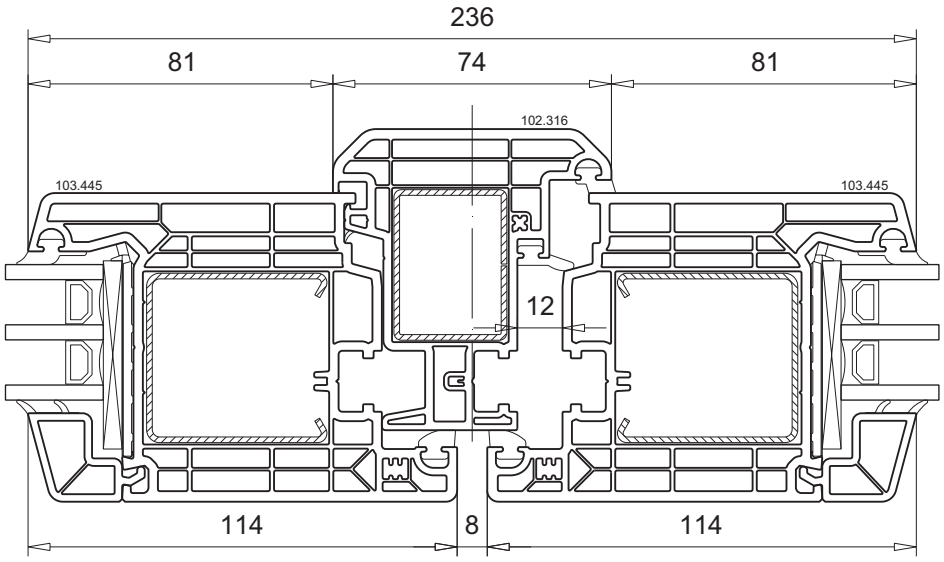

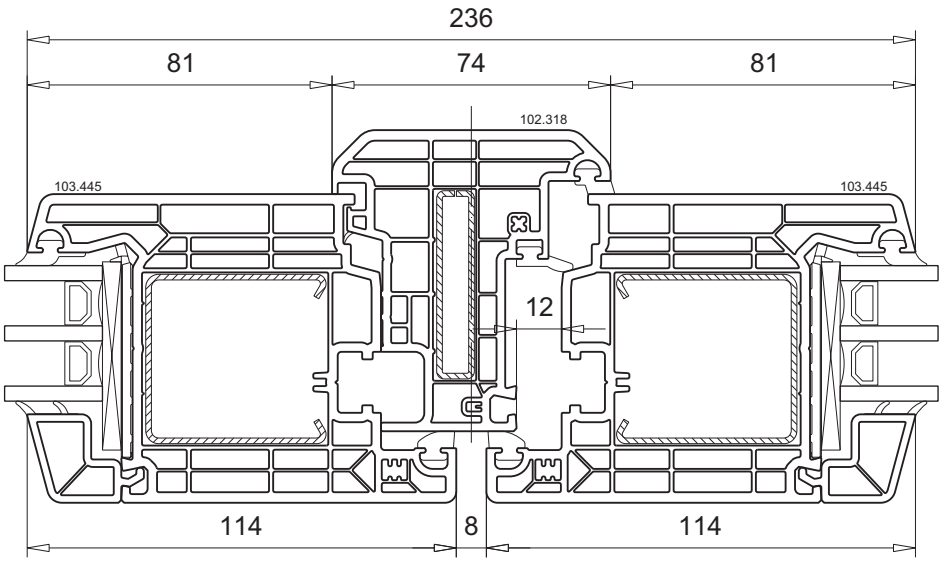

Haustür 1-flg.	
Profilkombination	M.1:2
Blendrahmen	101.294
Flügel	105.380
Beschlag-Set	handelsüblich

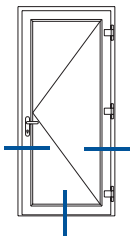

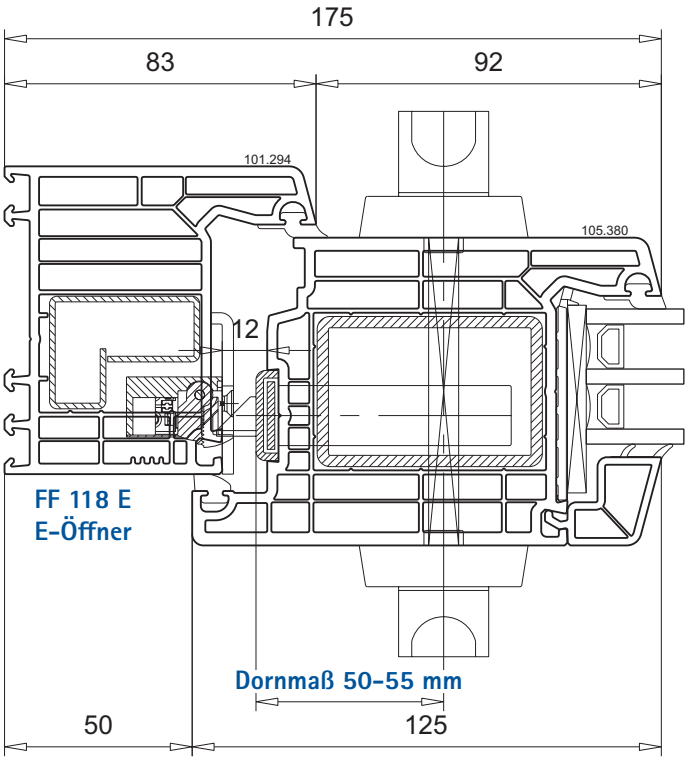

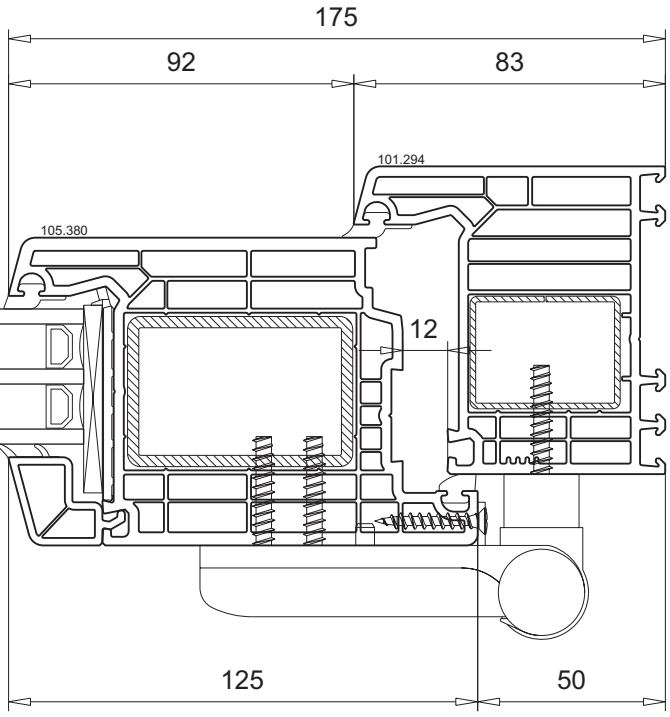

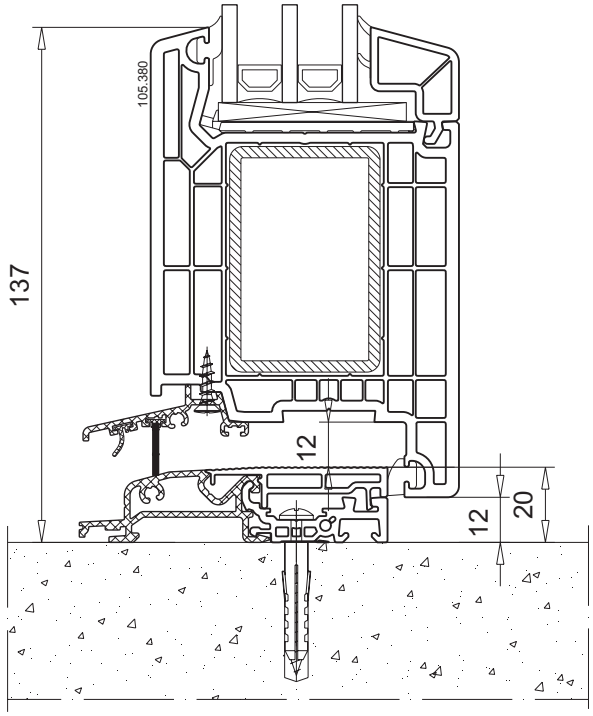

Bodenschwelle 104.460	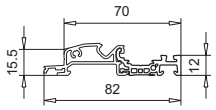
Deckel 104.428.2	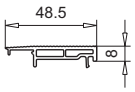
Wetterschenkel 104.531 ▪ Dichtung 112.490 ▪ Dichtung 112.381	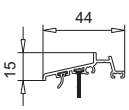

Technische Änderungen vorbehalten
Stand 01/2024 © VEKA AG -061b_00

Haustür 2-flg. mit losem Pfosten	
Profilkombination	M.1:2
Stulprofil	102.316, 102.318
Flügel	105.380
Beschlag-Set	handelsüblich

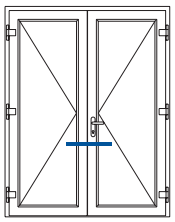

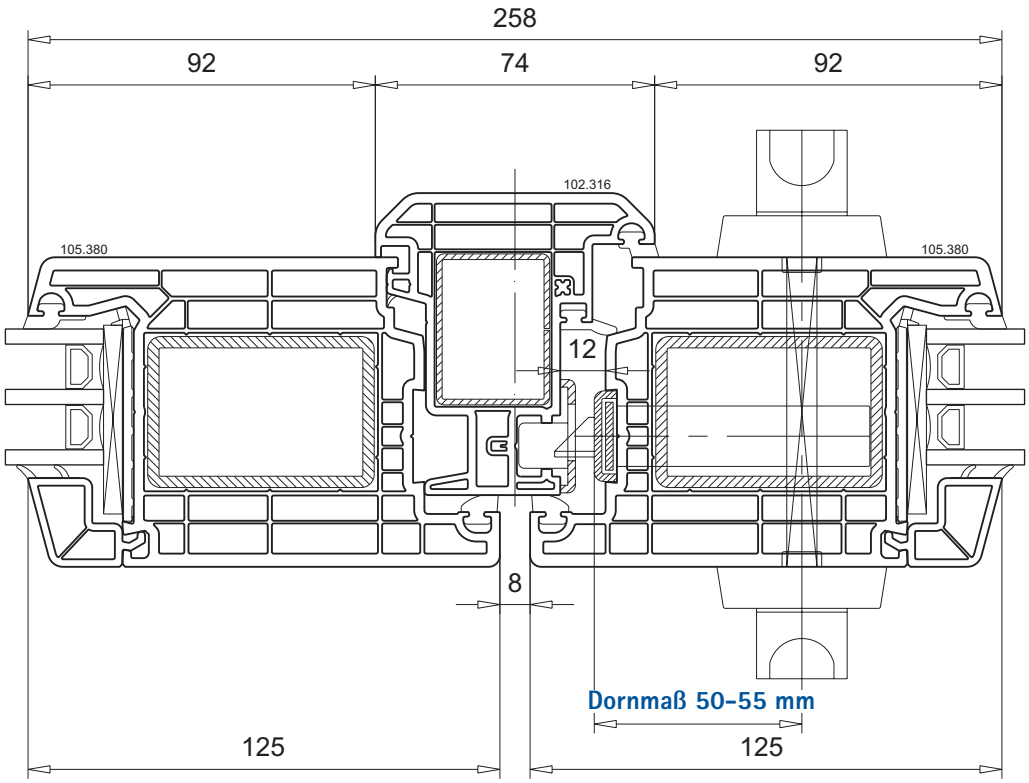

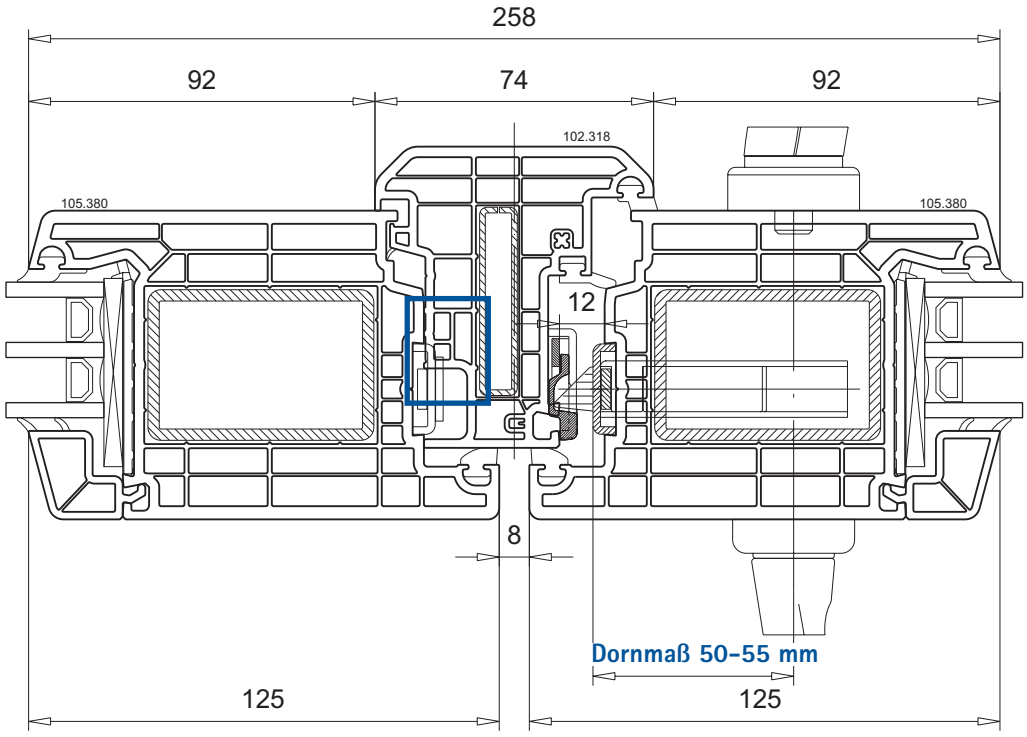

Bitte beachten!

Das Stulpprofil 102.318 muss im markierten Bereich bearbeitet werden.

Haustür 2-flg. mit festem Pfosten	
Profilkombination	M.1:2
T-Profil	102.312
Flügel	105.380
Zargenprofil	114.030+114.031
Beschlag-Set	handelsüblich

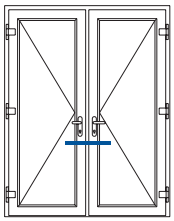

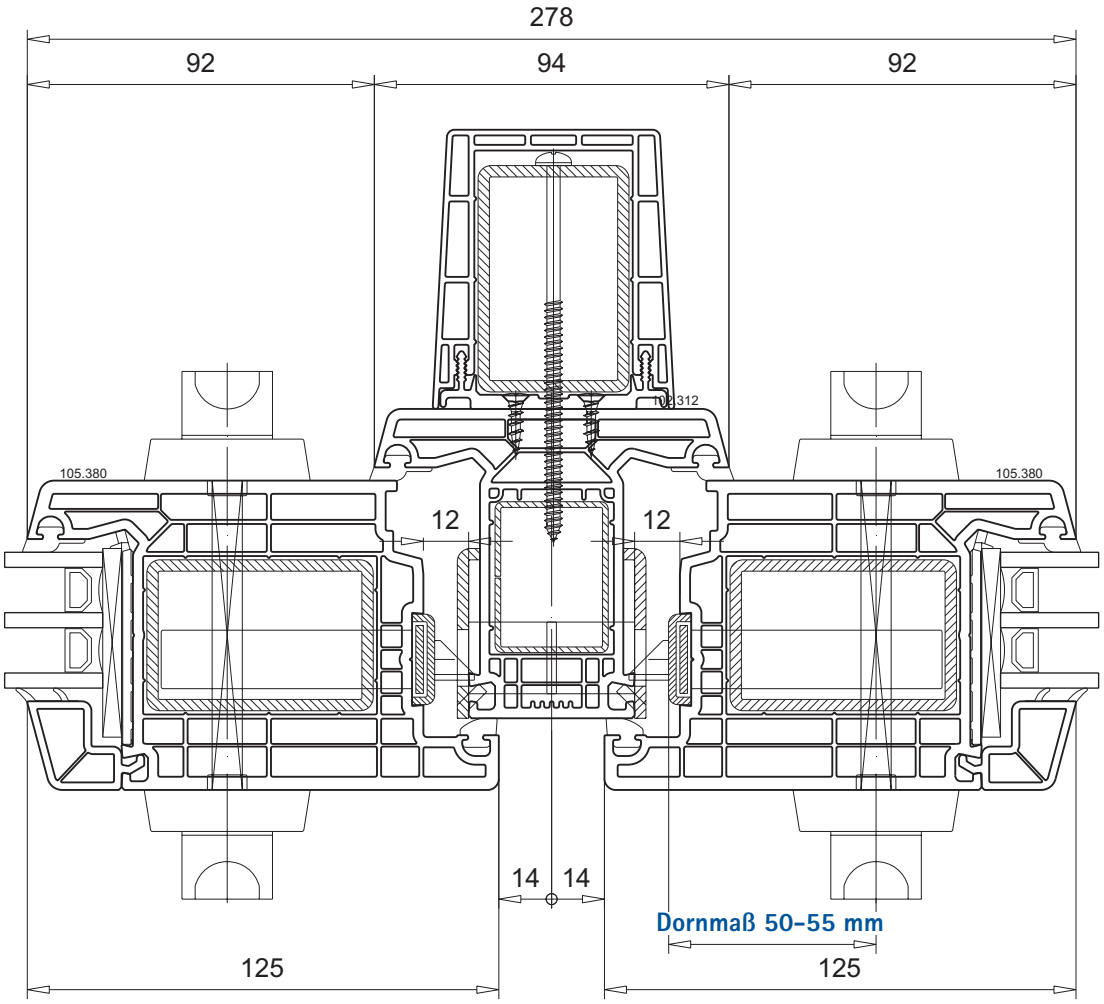

Bitte beachten!

Aufgrund höherer Belastungen ist eine Vorsatzzarge erforderlich!

Technische Änderungen vorbehalten
Stand 01/2024 © VEKA AG -061b_00

Haustür 2-tlg. mit Seitenteil	
Profilkombination	M.1:2
Blendrahmen	101.294
T-Profil	102.312
Flügel	105.380
Zargenprofil	114.030+114.031
Beschlag-Set	handelsüblich

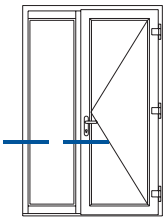

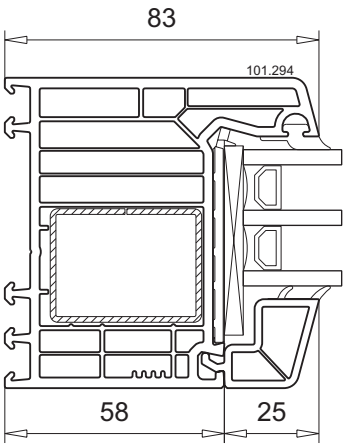

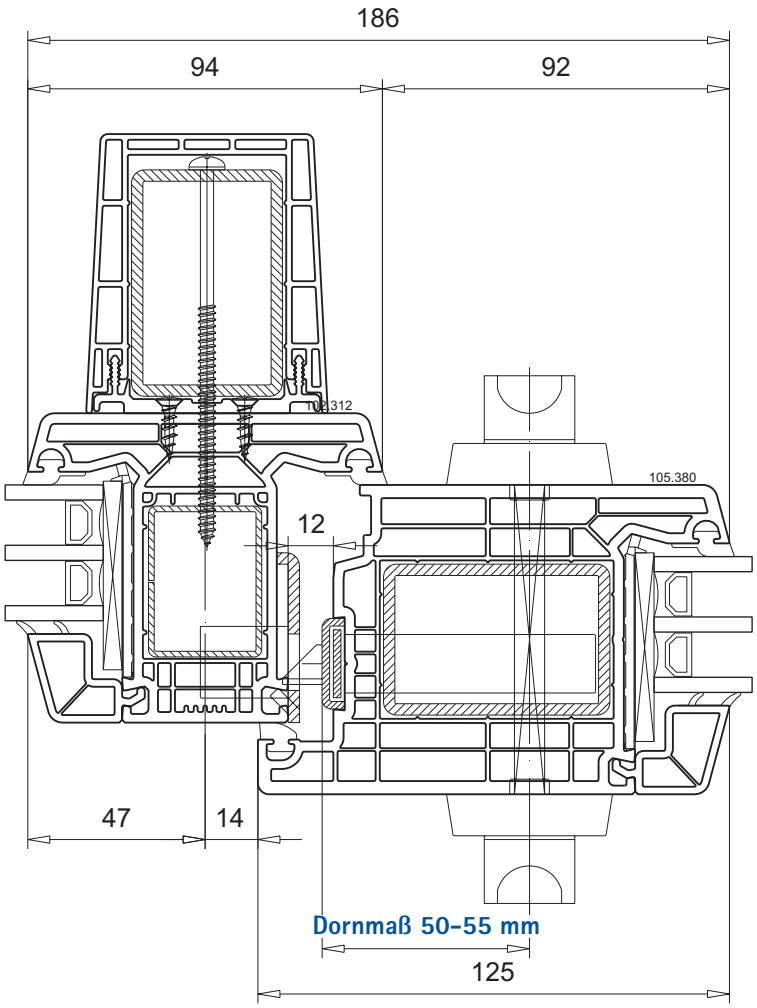

Bitte beachten!

Aufgrund höherer Belastungen ist eine Vorsatzzarge erforderlich!

Haustür 2-tlg. mit Seitenteil		
Profilkombination	M.1:2	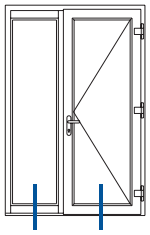
Flügel	105.380	
Beschlag-Set	handelsüblich	

Seitenteil

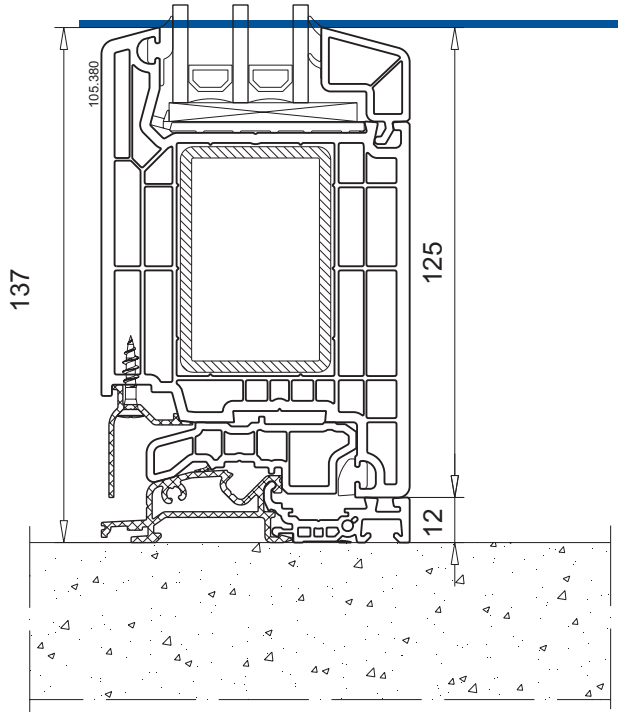

Haustürflügel

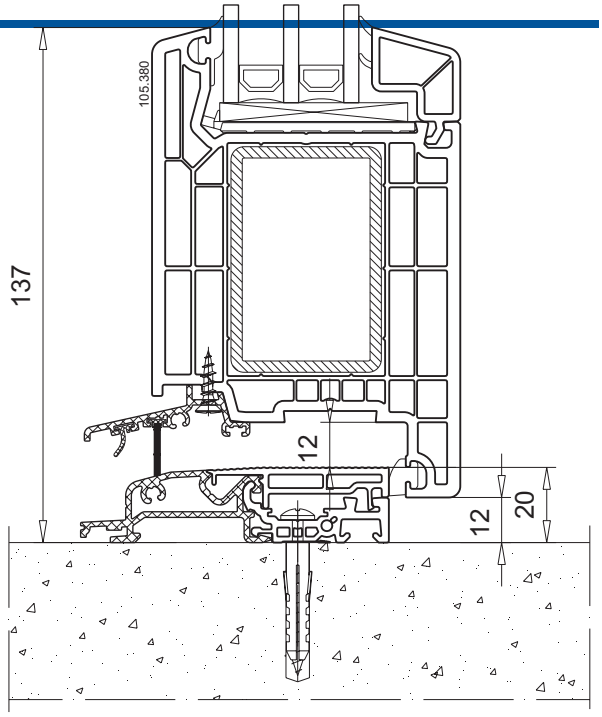

Bodenschwelle 104.460	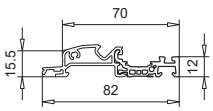
Aufbauprofil 104.449	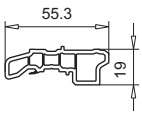
Abdeckprofil 104.461	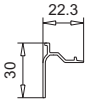

Bodenschwelle 104.460	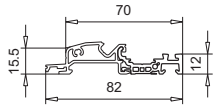
Deckel 104.428.2	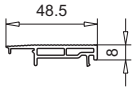
Wetterschenkel 104.531 ▪ Dichtung 112.490 ▪ Dichtung 112.381	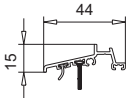

Technische Änderungen vorbehalten
Stand 01/2024 © VEKA AG -061b_00

Haustür 2-tlg. mit Seitenteil	
Profilkombination	M.1:2
Flügel	105.380
Aufbauprofil	105.382
Beschlag-Set	handelsüblich

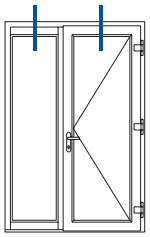

Seitenteil

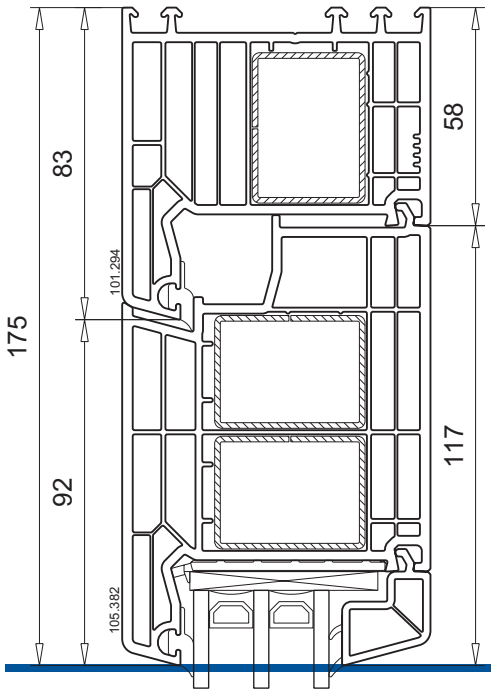

Haustürflügel

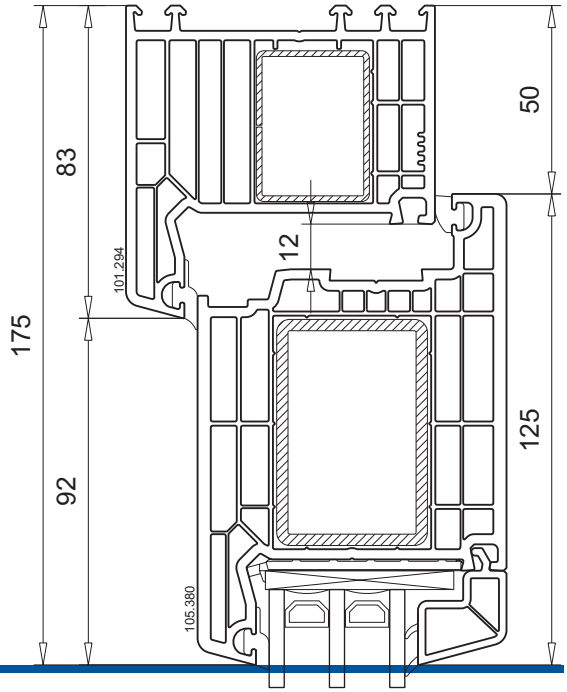

Haustür 1-flg. außen öffnend	
Profilkombination	M.1:2
Blendrahmen	101.294
Flügel	105.381
Beschlag-Set	handelsüblich

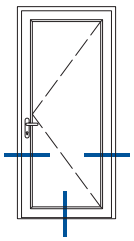

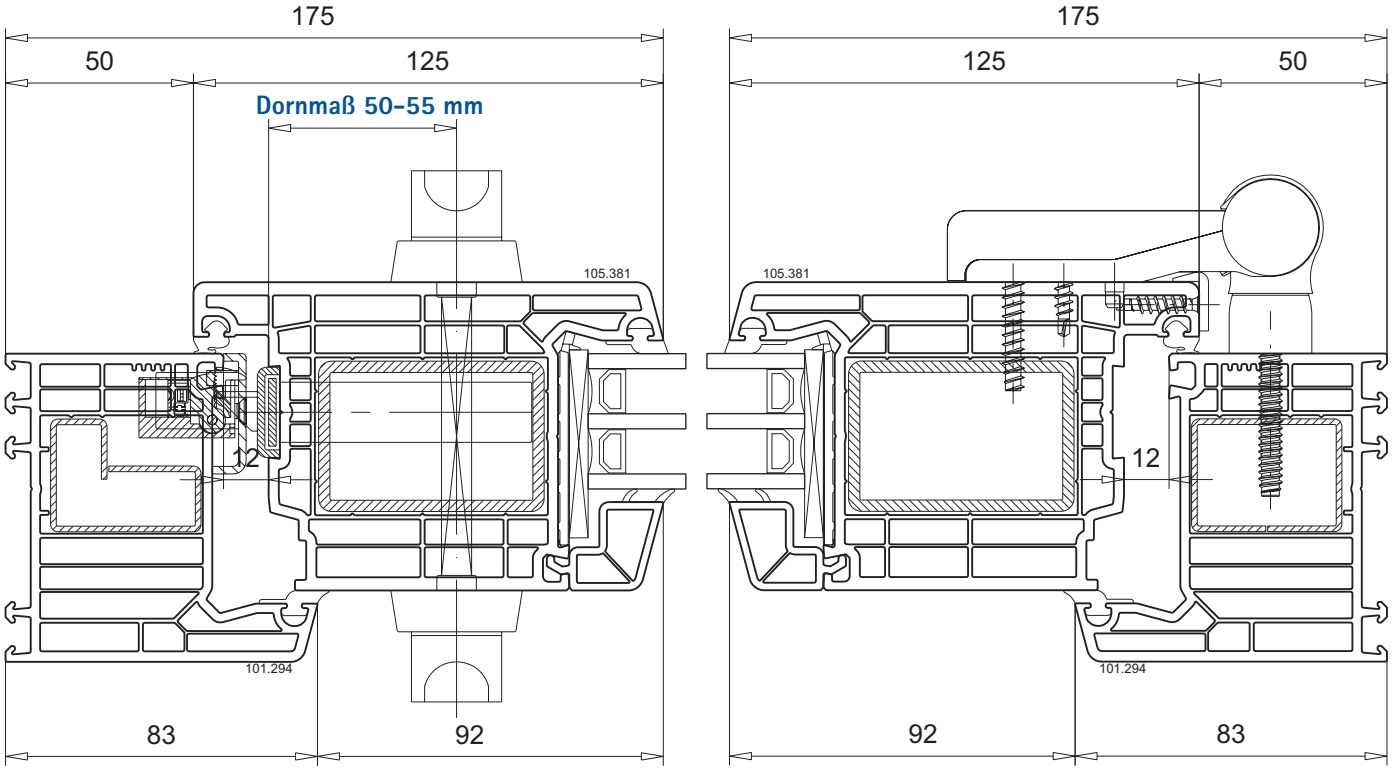

Bodenschwelle 104.460	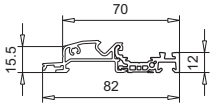	
Deckel 104.428.2	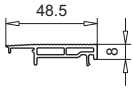	
Wetterschenkel 104.462 ▪ Dichtung 112.381	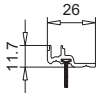	wahlweise
Wetterschenkel 104.531 ▪ Dichtung 112.490 ▪ Dichtung 112.381	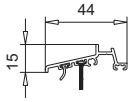	
Dichtung 112.468 ▪ umlaufend	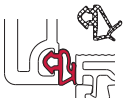	

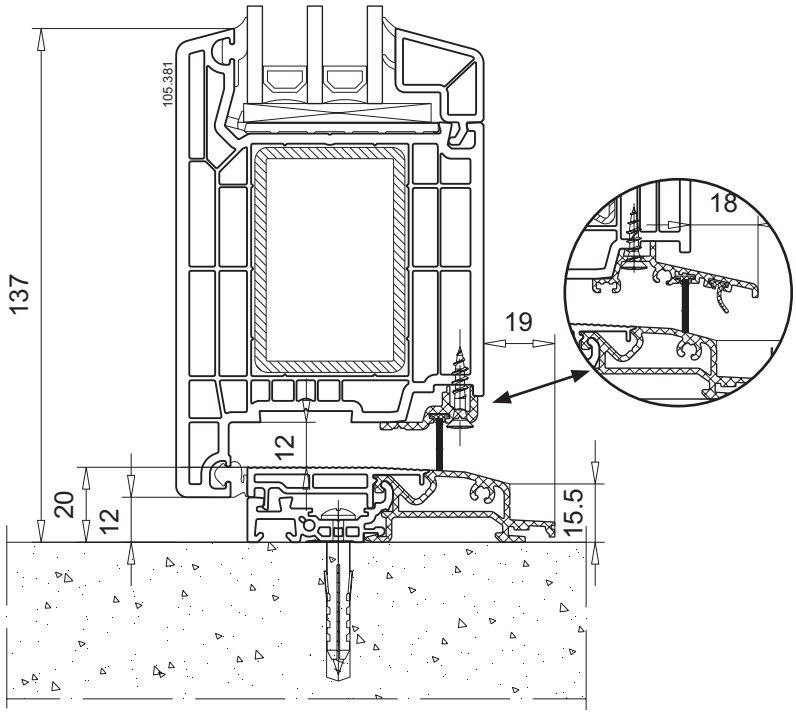

© VEKA AG

Haustür 1-flg. außen öffnend	
Profilkombination	M.1:2
Blendrahmen	101.294
Flügel	105.381
Beschlag-Set	handelsüblich

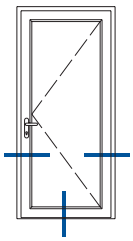

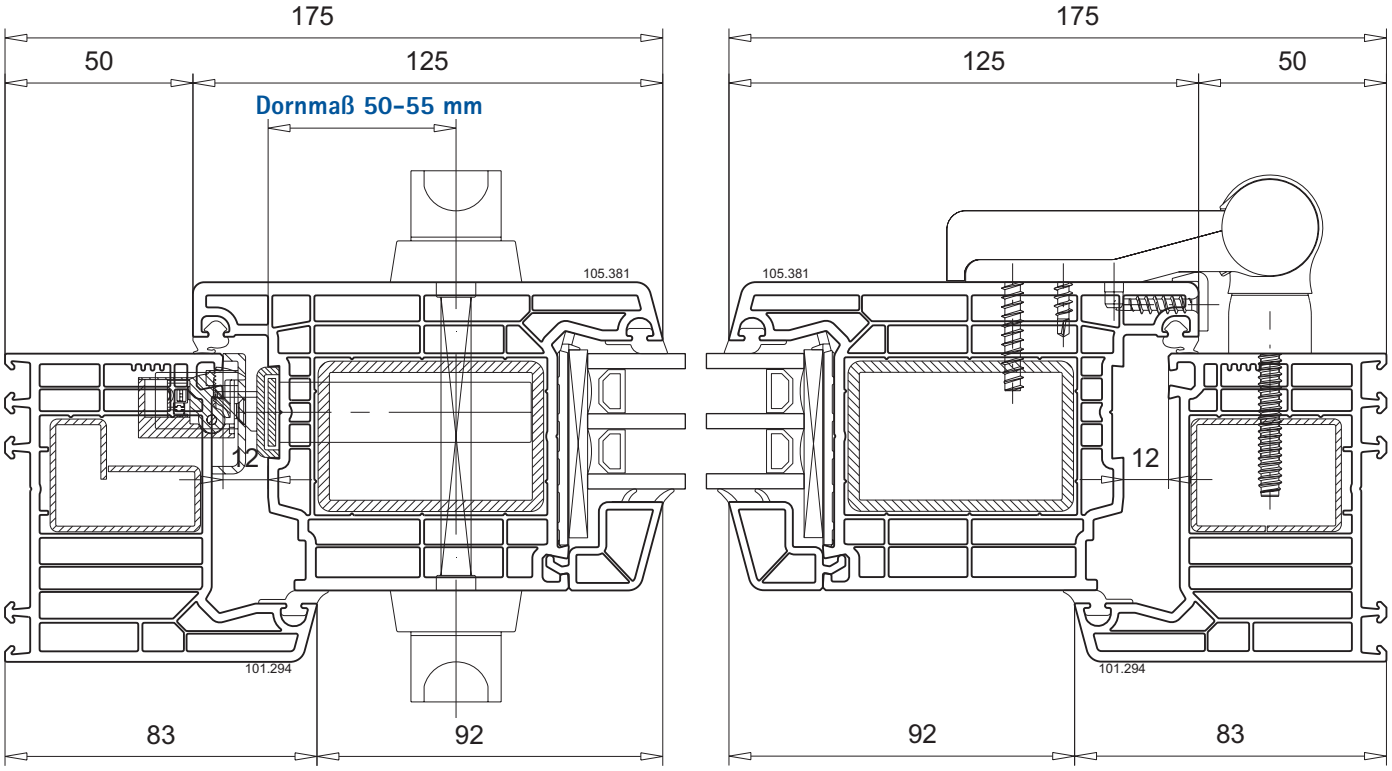

Bodenschwelle 104.460	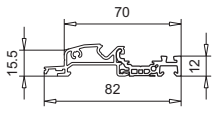
Abdeckprofil 104.524	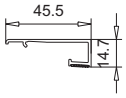
Deckel 104.428.3	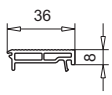
Wetterschenkel 104.462 ▪ Dichtung 112.381	
Wetterschenkel 104.531 ▪ Dichtung 112.490 ▪ Dichtung 112.381	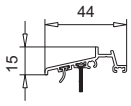
Dichtung 112.468 ▪ umlaufend	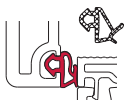

wahlweise

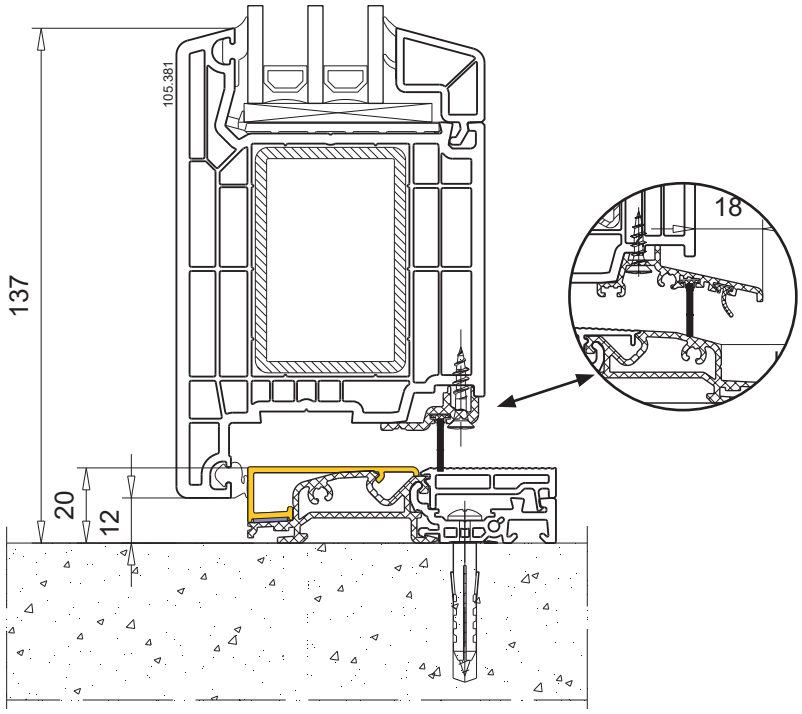

Haustür 1-flg.	
Profilkombination	M.1:2
Blendrahmen	101.294
Flügel	105.383
Beschlag-Set	handelsüblich

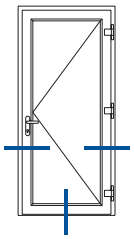

Info

Der Haustürflügel 105.383 in Verbindung mit flügelüberdeckenden Füllungen ist nur für innen öffnende Haustüren geeignet.

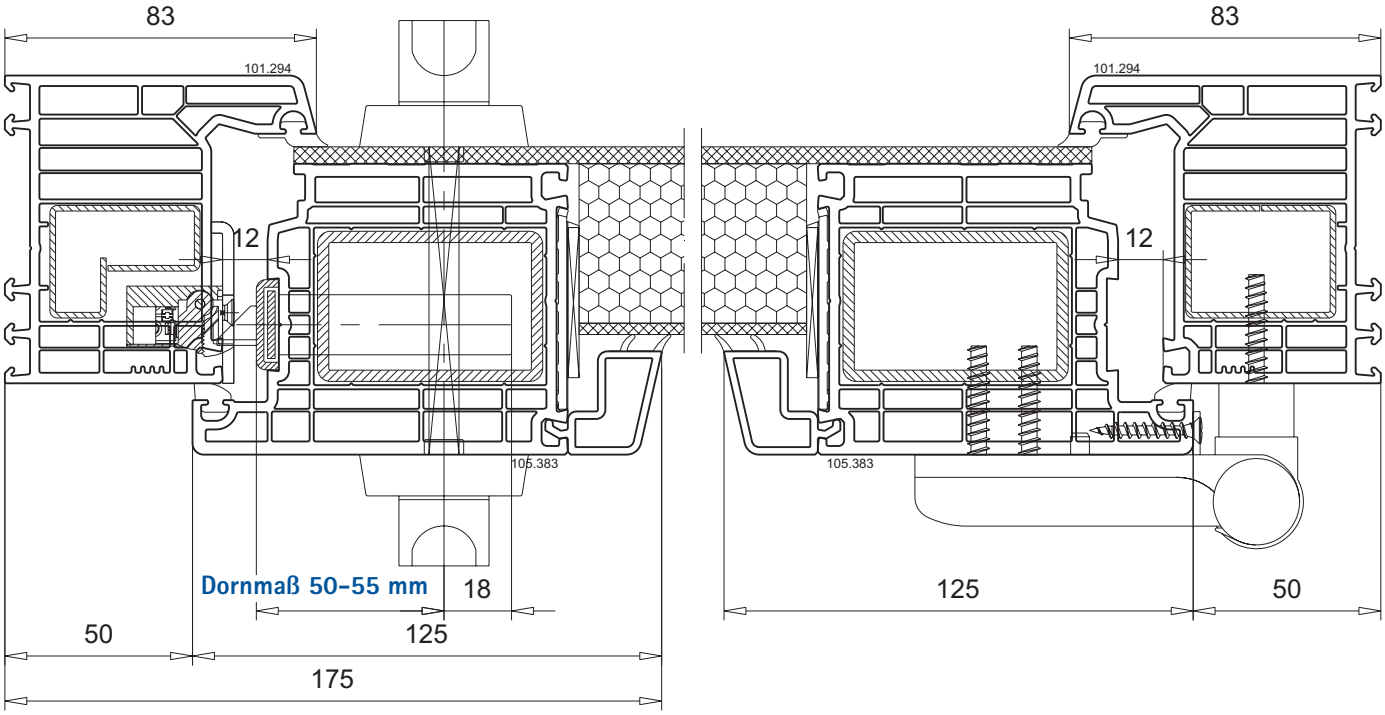

Bodenschwelle 104.460	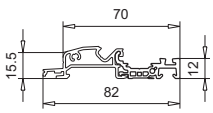
Deckel 104.428.2	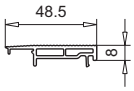
Wetterschenkel 104.462 ▪ Dichtung,112.381	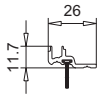
Wetterschenkel 104.531 ▪ Dichtung 112.490 ▪ Dichtung 112.381	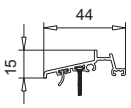

wahlweise

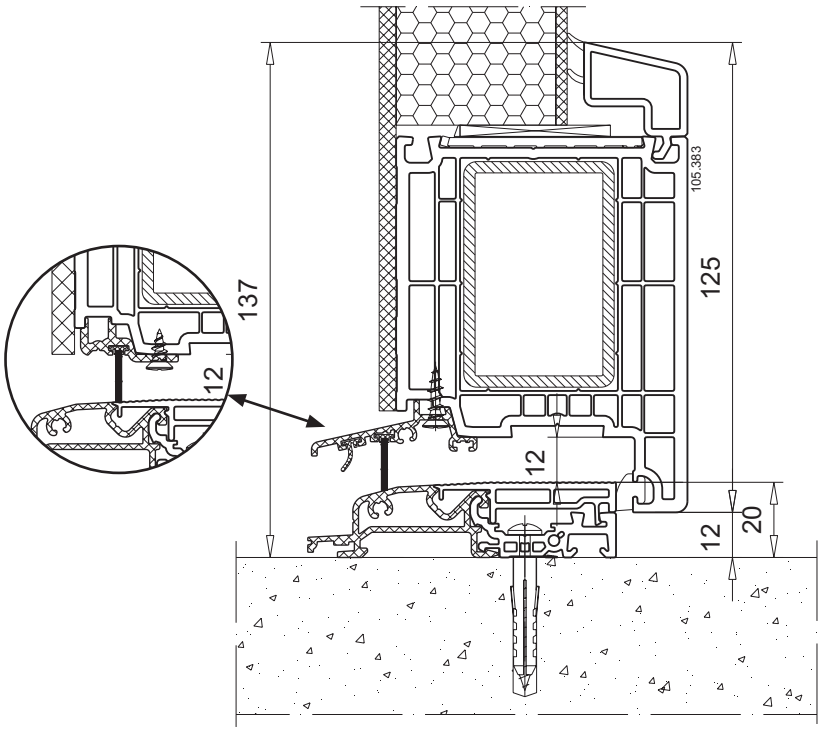

Technische Änderungen vorbehalten
Stand 01/2024
© VEKA AG
-061b_00

Haustür 2-flg. mit festem Pfosten	
Profilkombination	M.1:2
T-Profil	102.312
Flügel	105.383
Zargenprofil	114.030+114.031
Beschlag-Set	handelsüblich

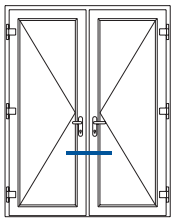

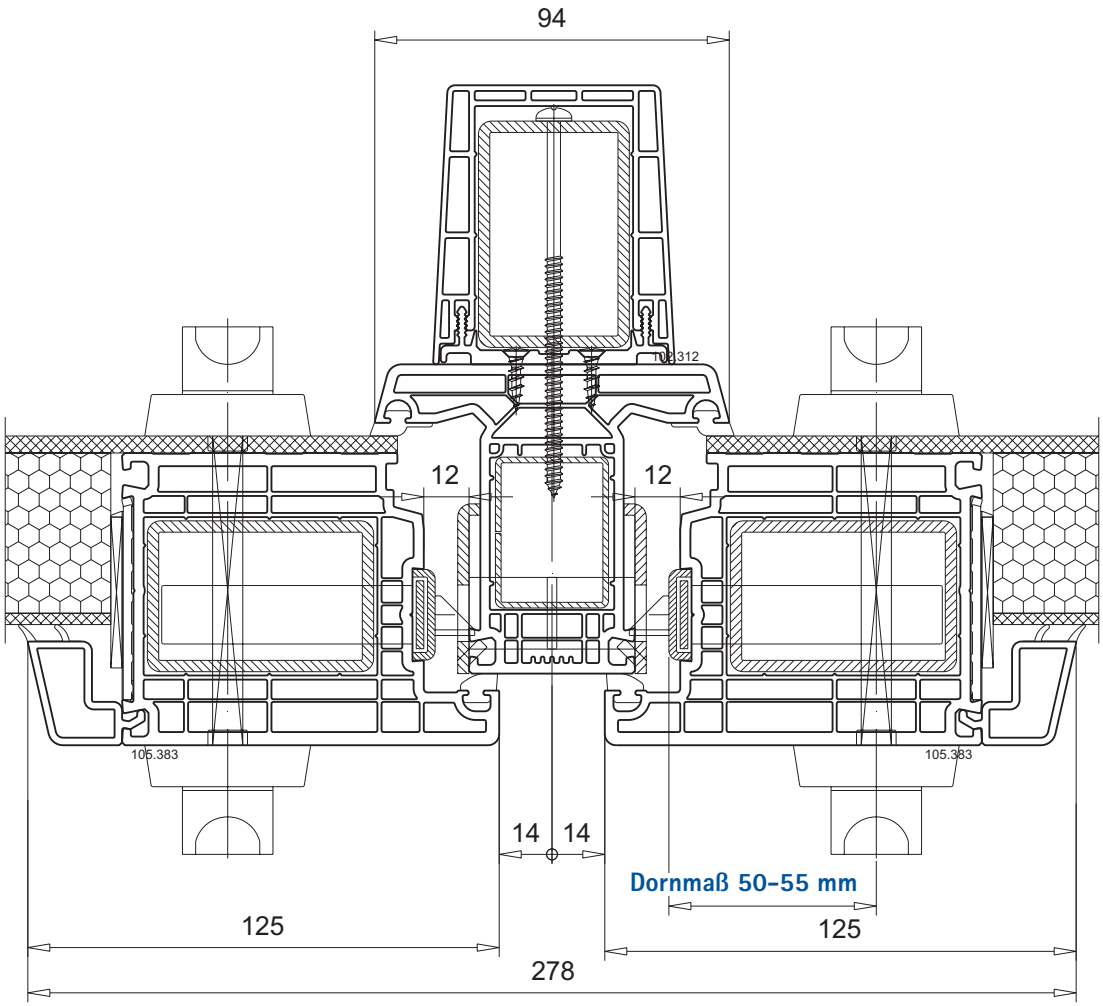

Bitte beachten!

Aufgrund höherer Belastungen ist eine Vorsatzzarge erforderlich!

Drehtür 1-flg.	
Profilkombination	M.1:2
Blendrahmen	101.294
Flügel	103.445
Beschlag-Set	handelsüblich

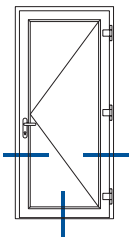

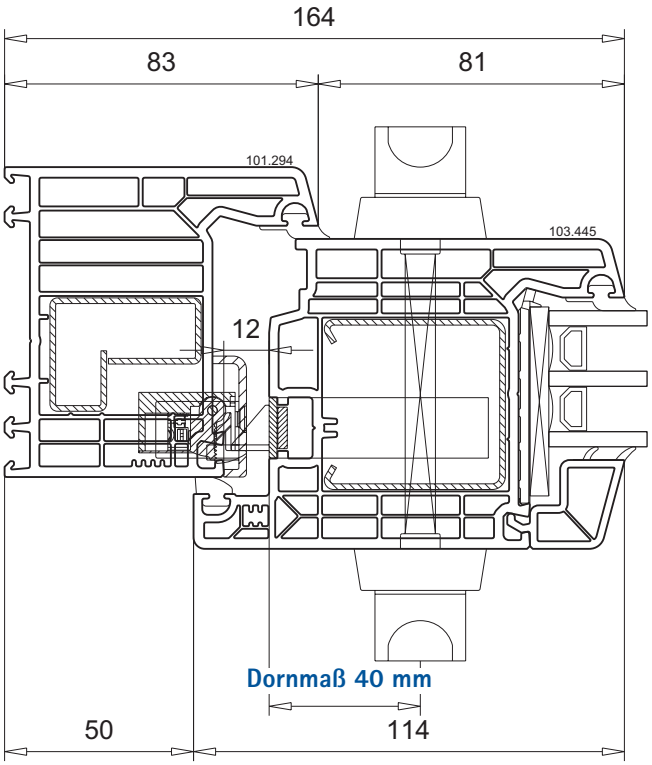

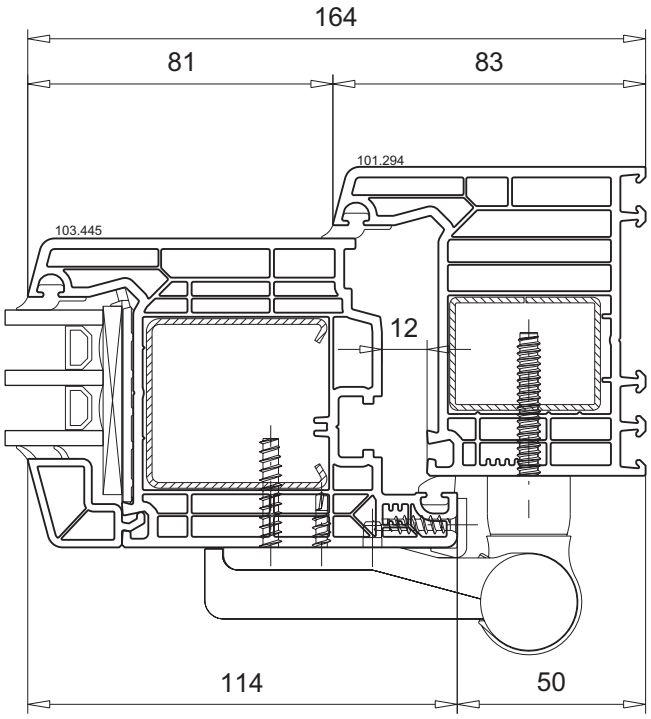

Bodenschwelle 104.460	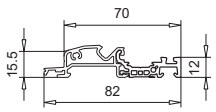
Deckel 104.428.2	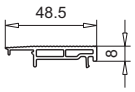
Wetterschenkel 104.531 ▪ Dichtung 112.490 ▪ Dichtung 112.381	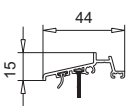

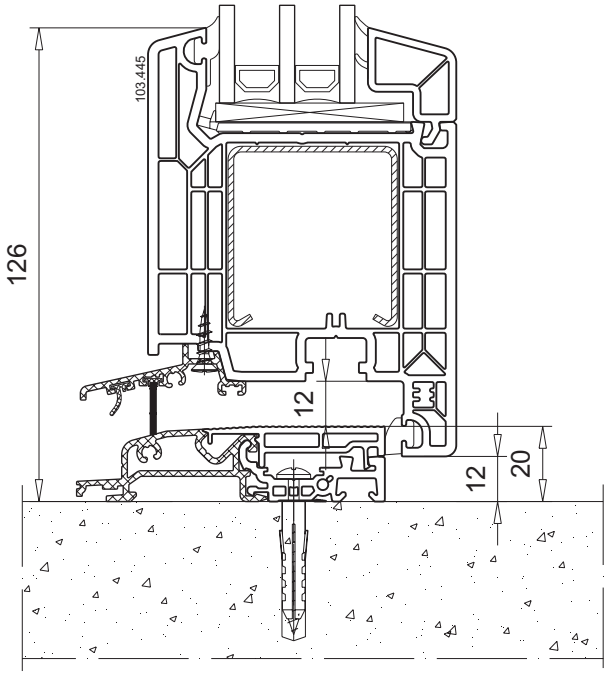

© VEKA AG

Drehtür 2-flg. mit losem Pfosten	
Profilkombination	M.1:2
Stulpprofil	102.316
Flügel	103.445
Beschlag-Set	handelsüblich

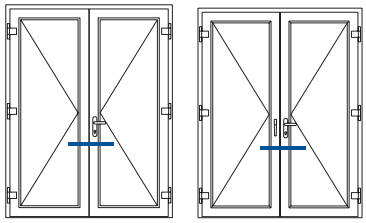

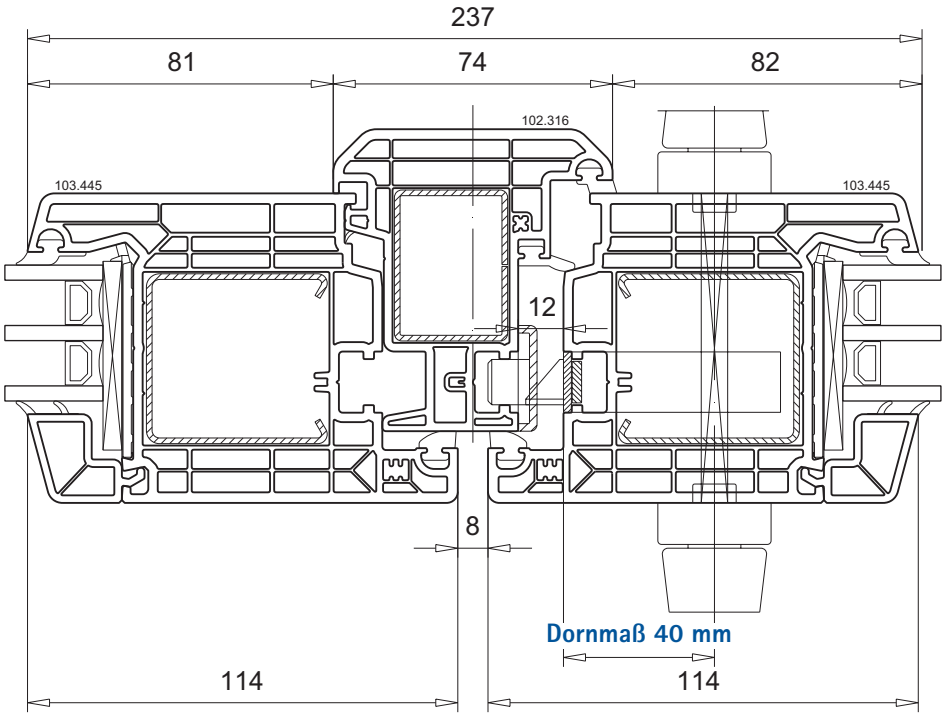

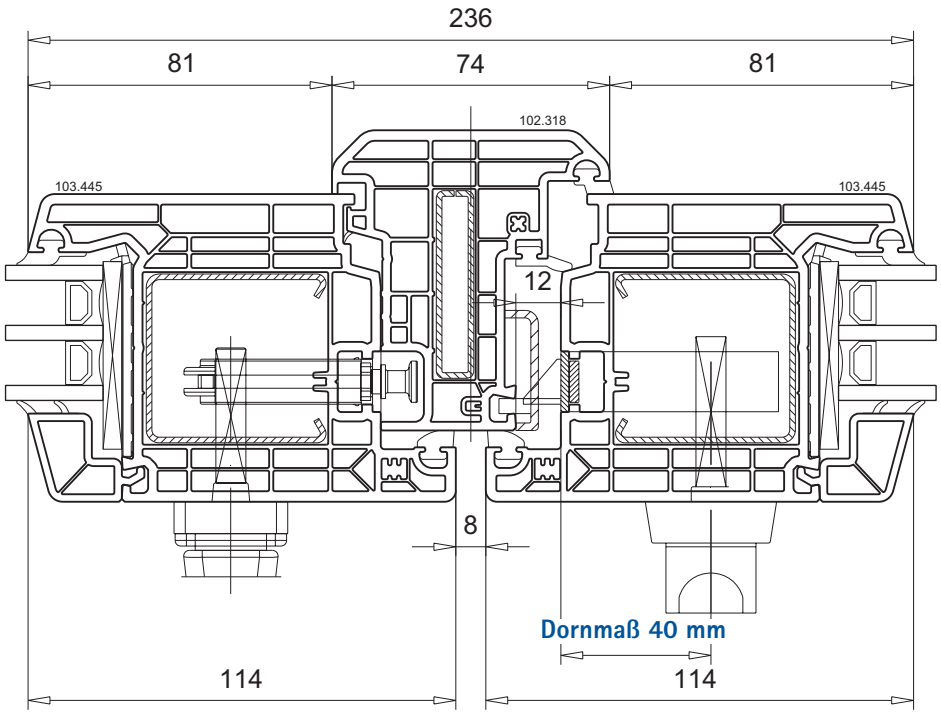

Drehtür 2-flg. mit festem Pfosten	
Profilkombination	M.1:2
T-Profil	102.312
Flügel	103.445
Zargenprofil	114.030+114.031
Beschlag-Set	handelsüblich

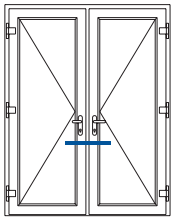

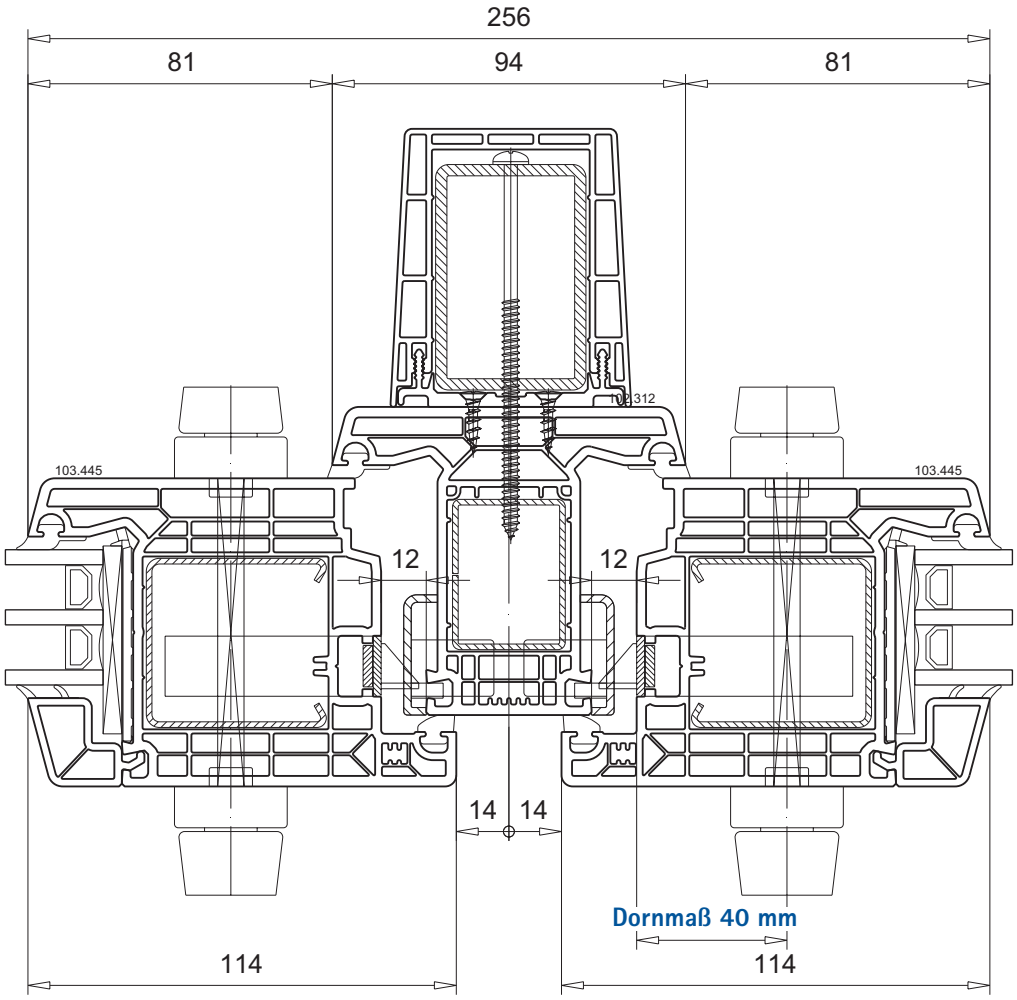

Bitte beachten!

Aufgrund höherer Belastungen ist eine Vorsatzzarge erforderlich!

Technische Änderungen vorbehalten
Stand 01/2024 © VEKA AG -061b_00

Drehtür 2-tlg. mit festem Seitenteil	
Profilkombination	M.1:2
Blendrahmen	101.294
T-Profil	102.312
Flügel	103.445
Zargenprofil	114.019
Beschlag-Set	handelsüblich

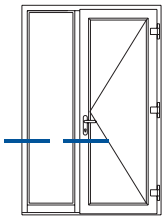

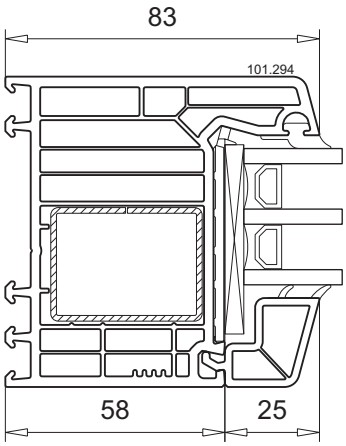

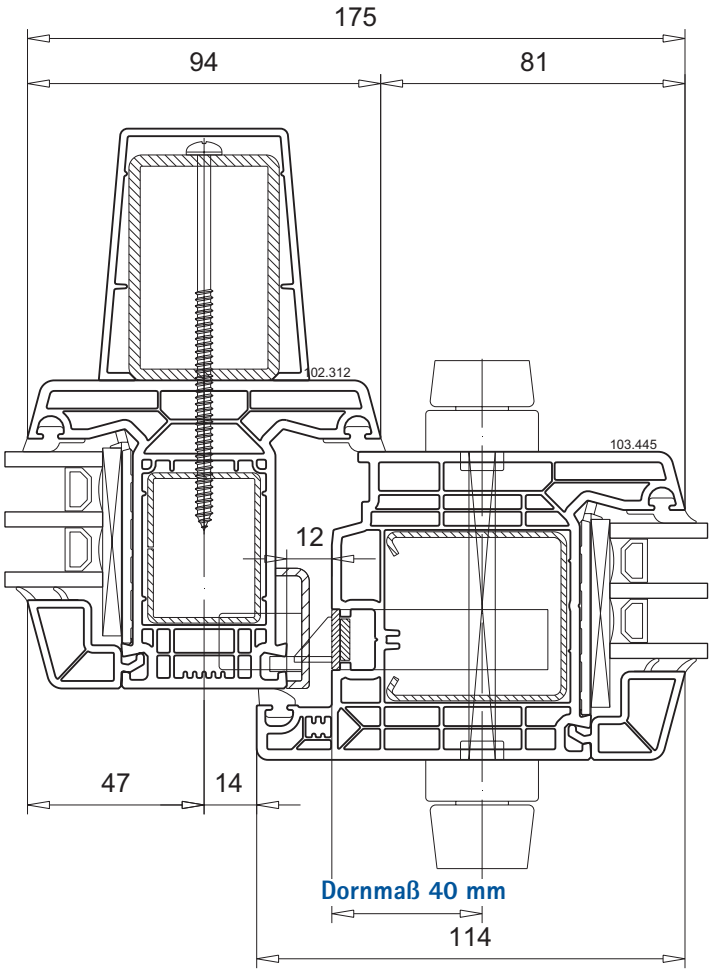

Bitte beachten!

Aufgrund höherer Belastungen ist eine Vorsatzzarge erforderlich!

Drehtür 2-tlg. mit festem Seitenteil	
Profilkombination	M.1:2
Flügel	103.445
Beschlag-Set	handelsüblich

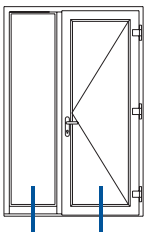

Seitenteil

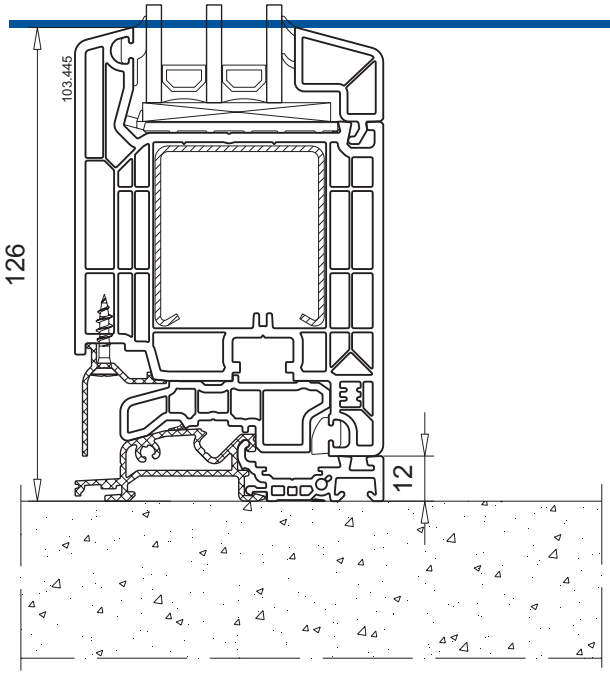

Drehtür

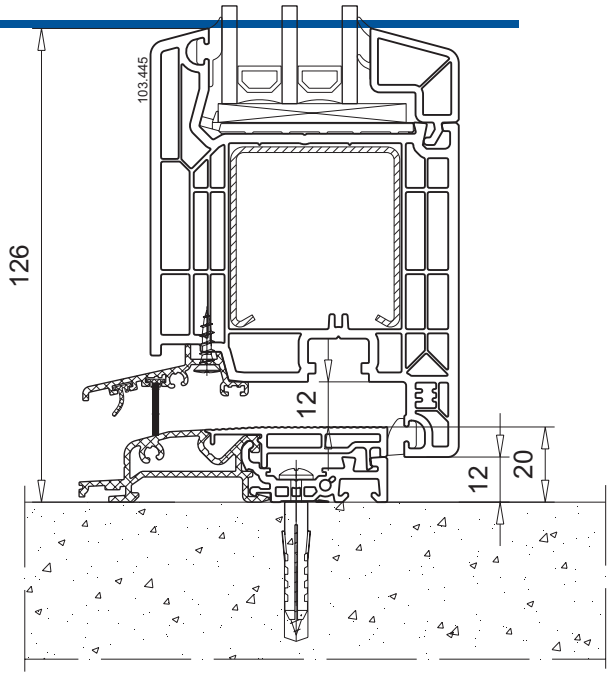

Bodenschwelle 104.460	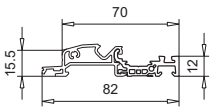
Aufbauprofil 104.449	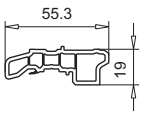
Abdeckprofil 104.461	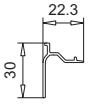

Bodenschwelle 104.460	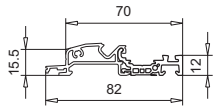
Deckel 104.428.2	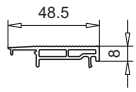
Wetterschenkel 104.531 ▪ Dichtung 112.490 ▪ Dichtung 112.381	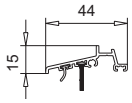

© VEKA AG

Drehtür 2-tlg. mit festem Seitenteil	
Profilkombination	M.1:2
Blendrahmen	101.294
Beschlag-Set	handelsüblich

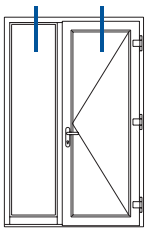

Seitenteil

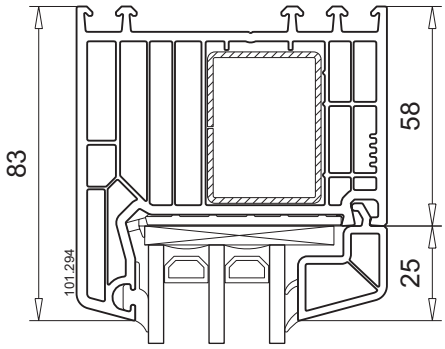

Drehtür

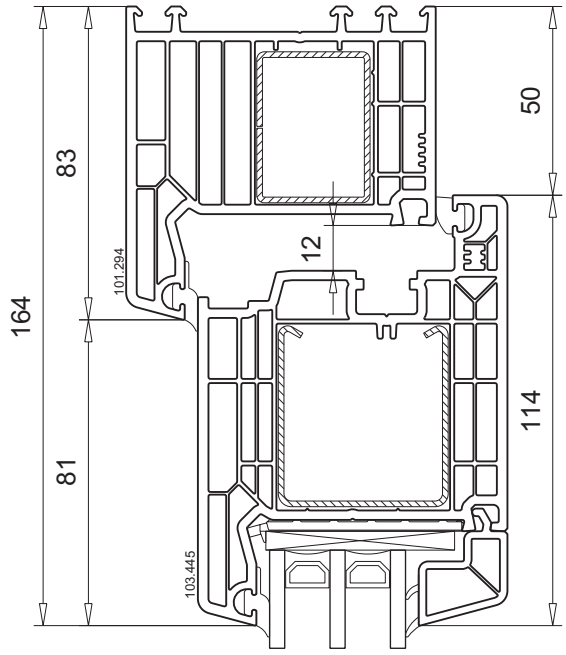

Drehtür 1-flg. außen öffnend	
Profilkombination	M.1:2
Blendrahmen	101.294
Flügel	103.446
Beschlag-Set	handelsüblich

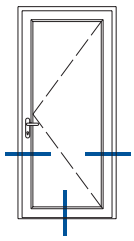

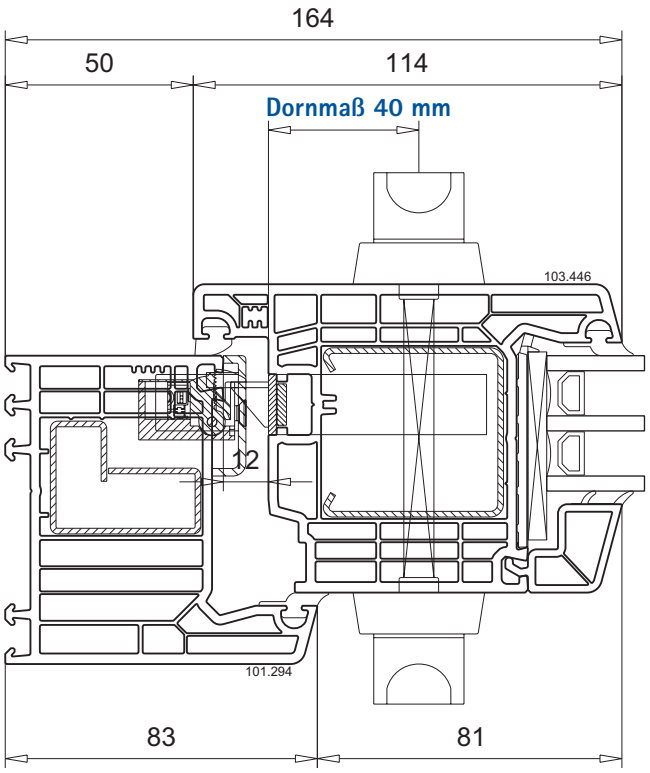

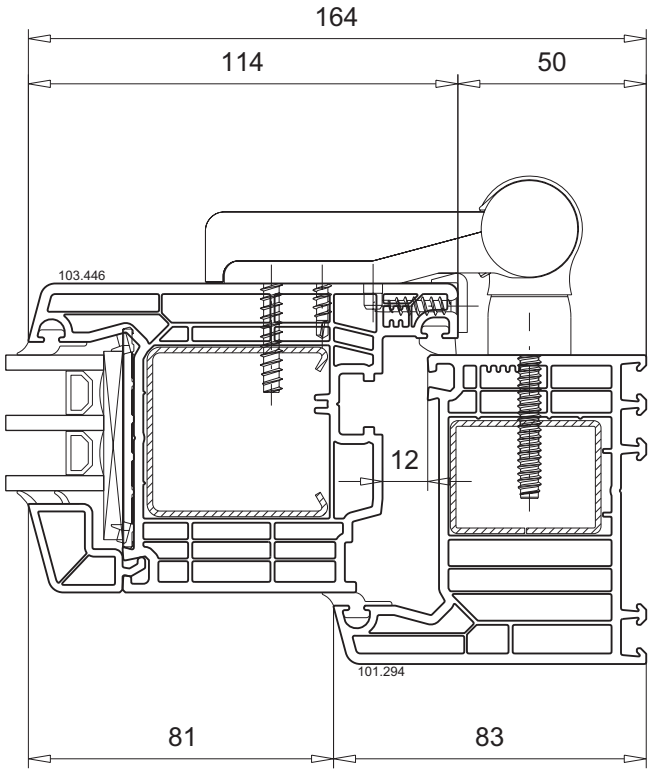

Bodenschwelle 104.460	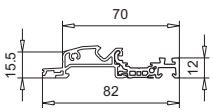
Deckel 104.428.2	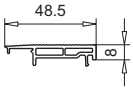
Wetterschenkel 104.462 ▪ Dichtung 112.381	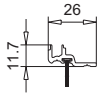
Wetterschenkel 104.531 ▪ Dichtung 112.490 ▪ Dichtung 112.381	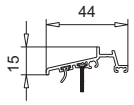
Dichtung 112.468 ▪ umlaufend	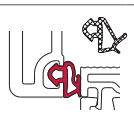

wahlweise

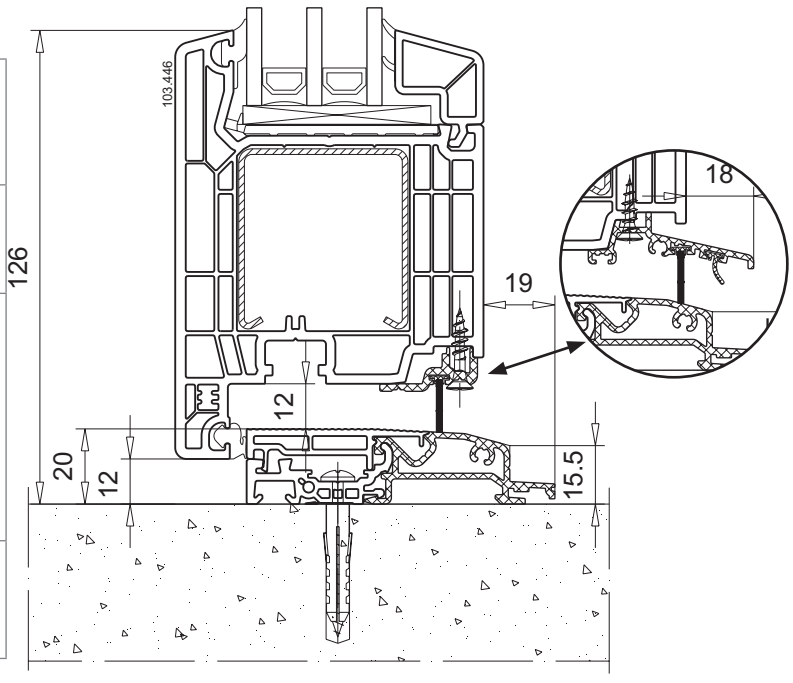

© VEKA AG

Dreh-Kipptür 1-flg. 10 mm Freimaß	
Profilkombination	M.1:2
Blendrahmen	101.294
Flügel	103.445
Beschlag-Set	handelsüblich mit verlängertem Schließzapfen

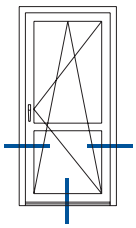

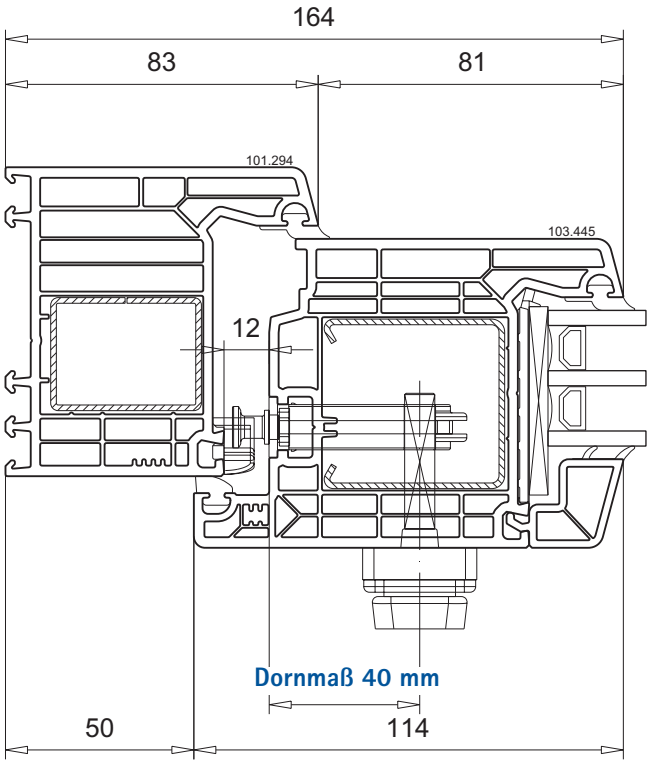

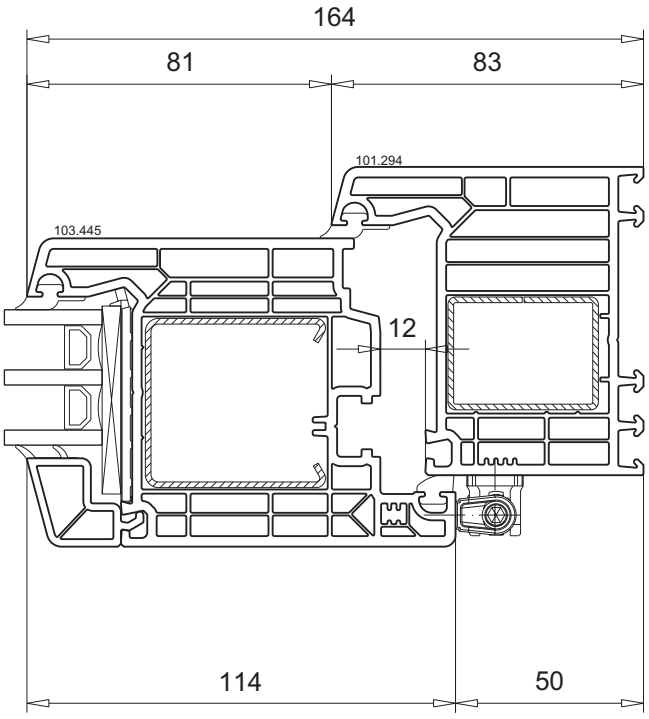

Bodenschwelle 104.460	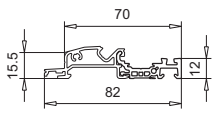
Deckel 104.428.3	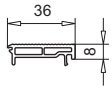
Wetterschenkel 104.531 ▪ Dichtung 112.490 ▪ Dichtung 112.381	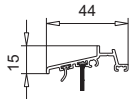
Dichtung 112.444 ▪ unten waagerecht	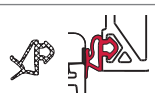

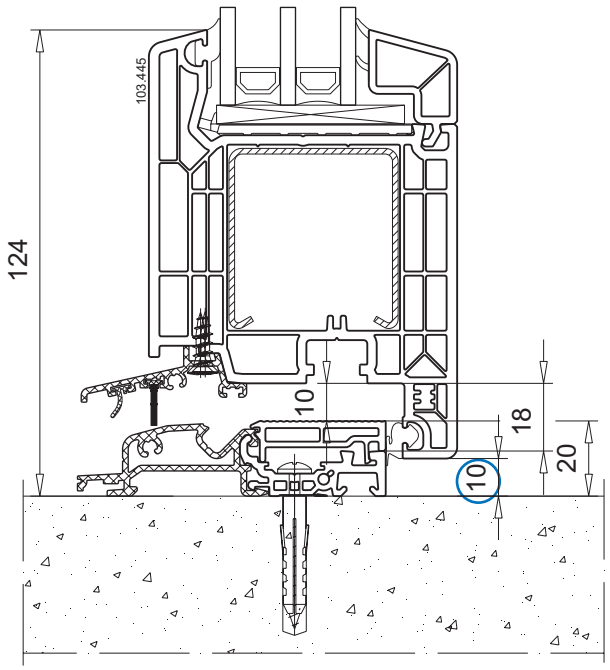

Dreh-Kipptür 2-flg. mit losem Pfosten	
Profilkombination	M.1:2
Stulpprofil	102.316, 102.318
Flügel	103.445
Beschlag-Set	handelsüblich

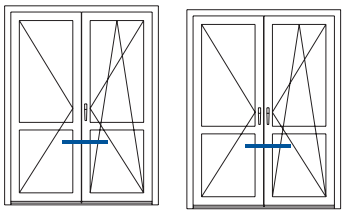

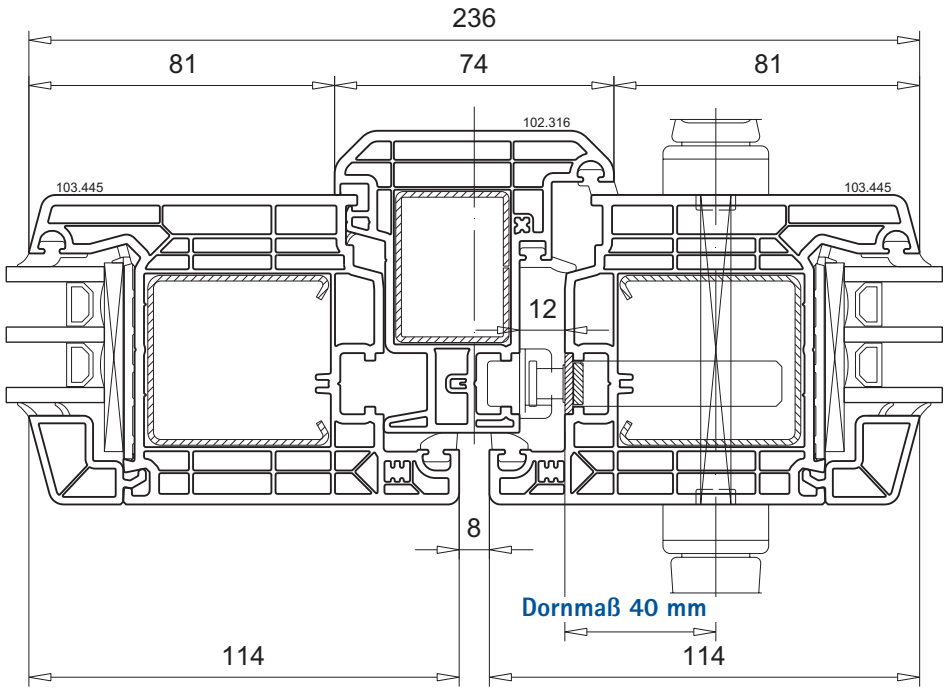

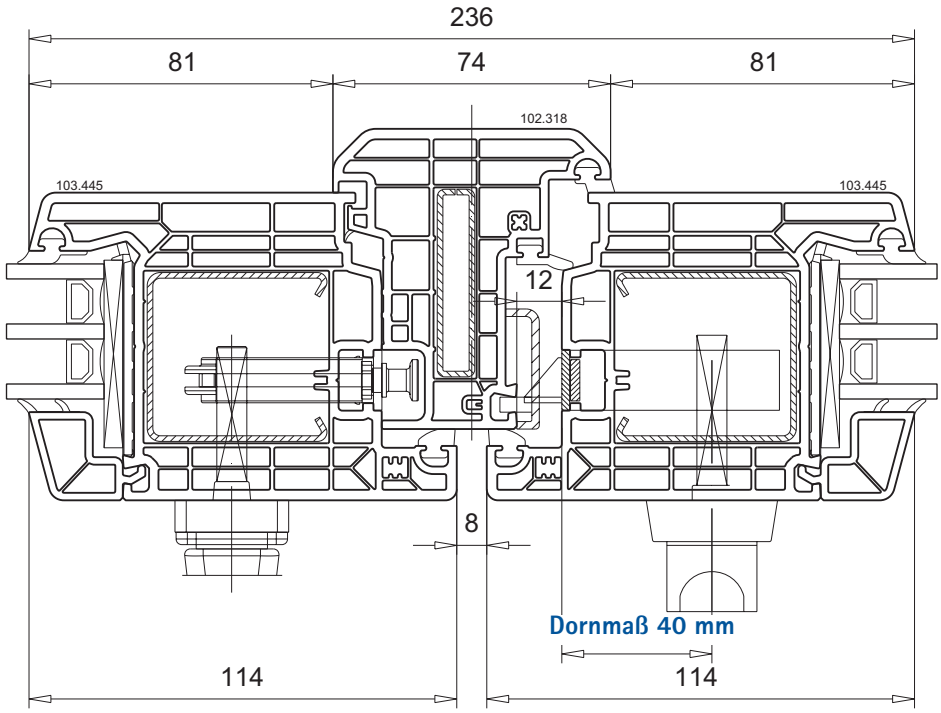

Technische Änderungen vorbehalten
Stand 01/2024
© VEKA AG
-061b_00

Dreh-Kipptür 2-flg. mit festem Pfosten	
Profilkombination	M.1:2
T-Profil	102.312
Flügel	103.445
Zargenprofil	114.030+114.031
Beschlag-Set	handelsüblich

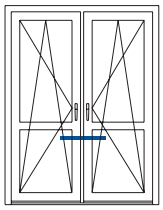

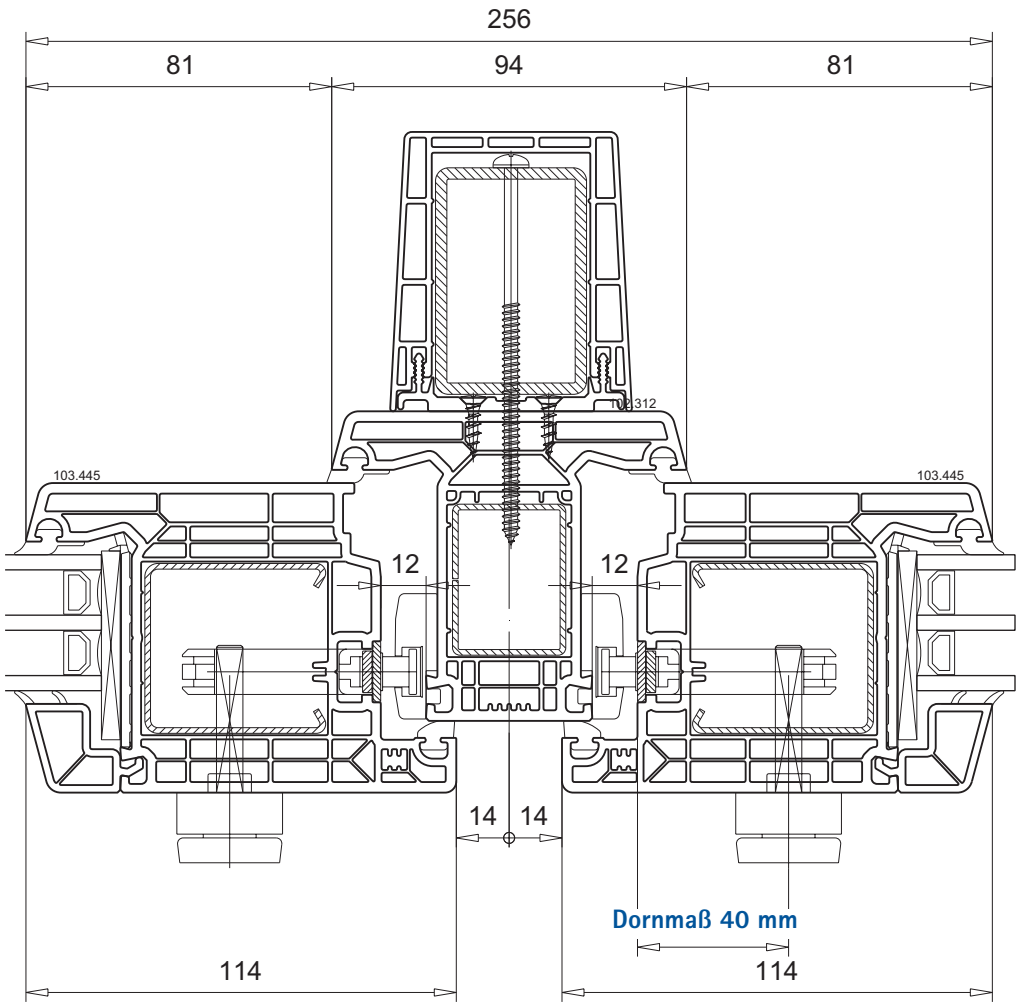

Bitte beachten!

Aufgrund höherer Belastungen ist eine Vorsatzzarge erforderlich!

Dreh-Kipptür 2-tlg. mit festem Seitenteil	
Profilkombination	M.1:2
Blendrahmen	101.294
T-Profil	102.317
Flügel	103.445
Zargenprofil	114.030+114.031
Beschlag-Set	handelsüblich

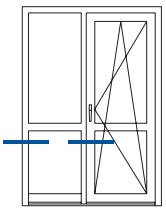

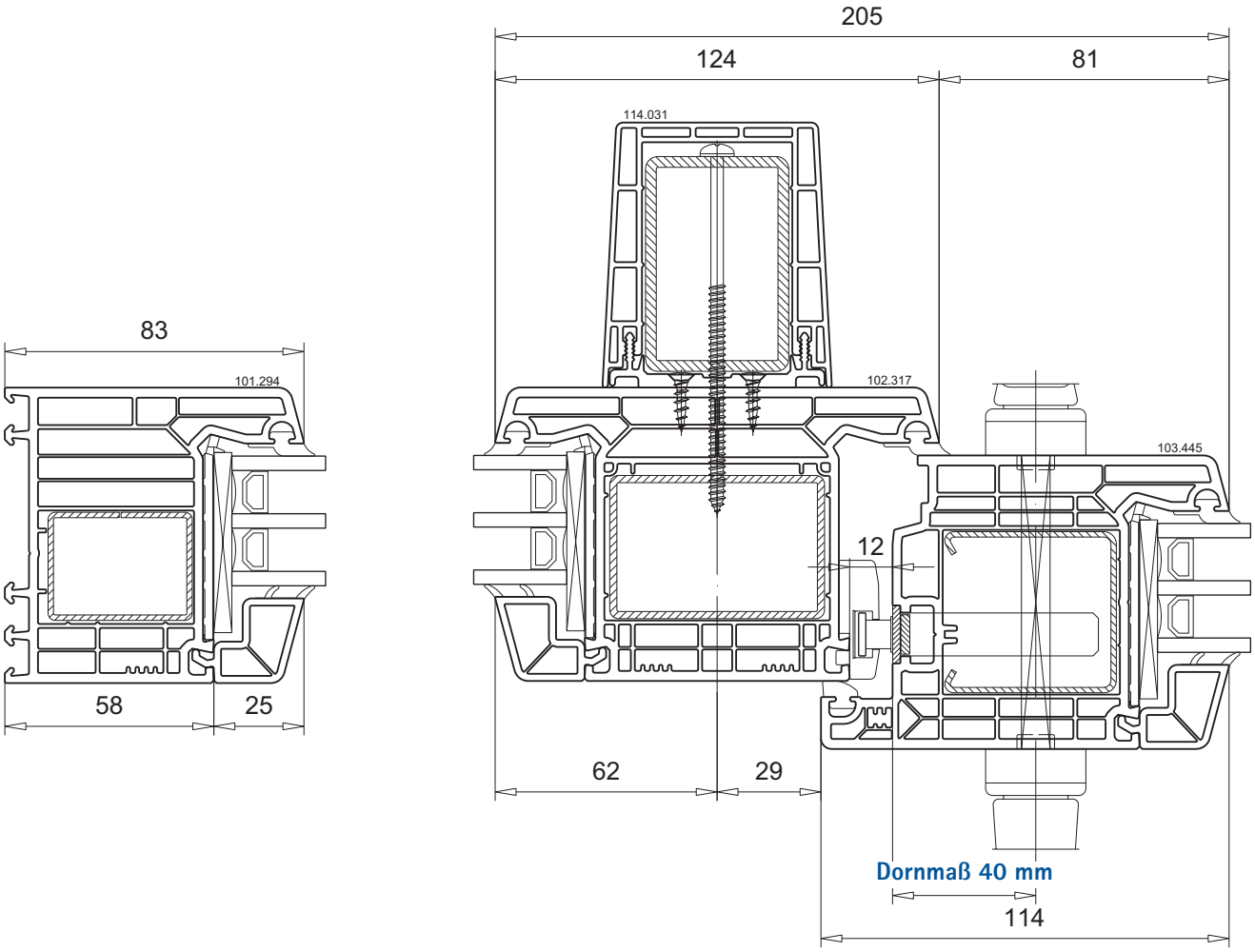

Bitte beachten!

Aufgrund höherer Belastungen ist eine Vorsatzzarge erforderlich!

Technische Änderungen vorbehalten
Stand 01/2024 © VEKA AG -061b_00

Dreh-Kipptür 2-tlg. mit festem Seitenteil	
Profilkombination	M.1:2
Blendrahmen	101.294
Beschlag-Set	handelsüblich

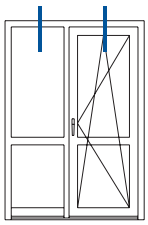

Seitenteil

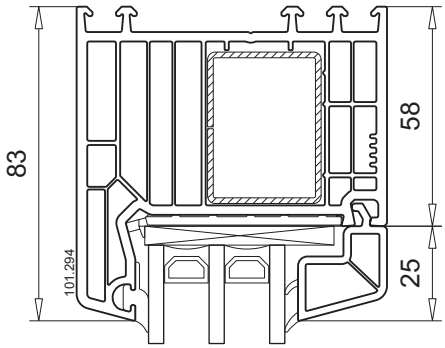

Dreh-Kipptür

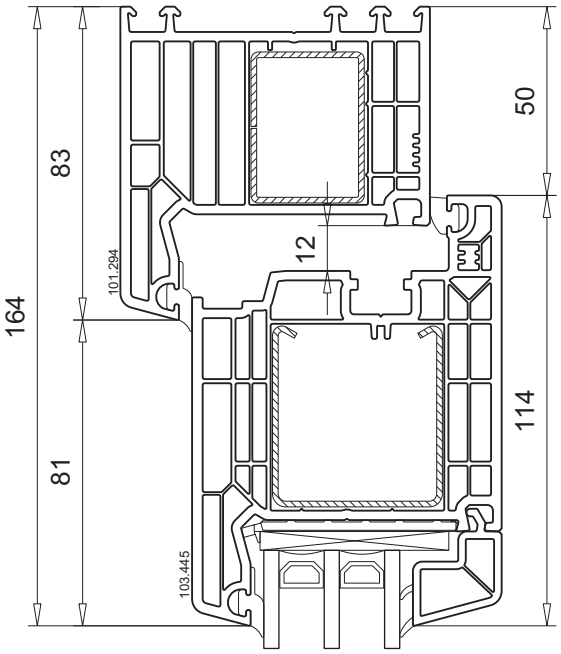

Dreh-Kipptür 2-tlg. mit festem Seitenteil 10 mm Freimaß	
Profilkombination Flügel	M.1:2 103.445
Beschlag-Set	handelsüblich mit verlängertem Schließzapfen

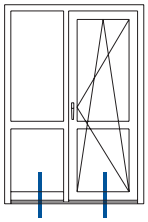

Seitenteil

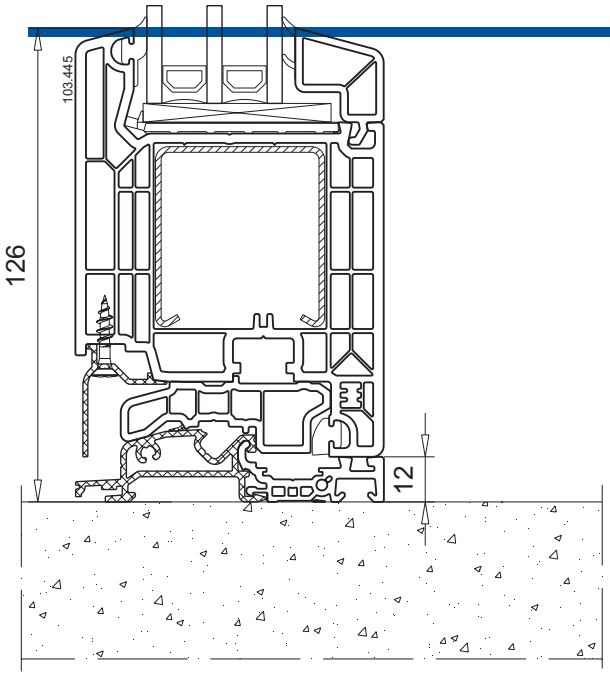

Dreh-Kipptür

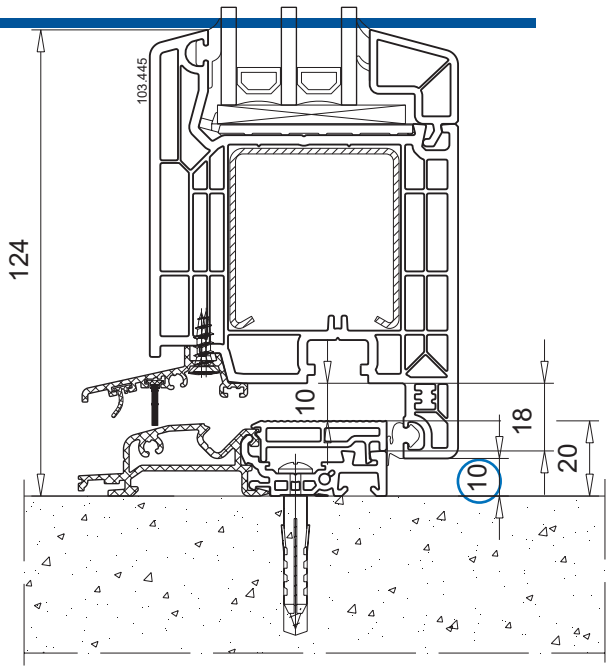

Bodenschwelle 104.460	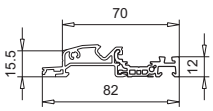
Aufbauprofil 104.449	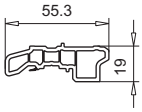
Abdeckprofil 104.461	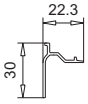

Bodenschwelle 104.460	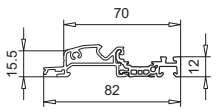
Deckel 104.428.3	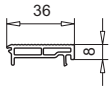
Wetterschenkel 104.531 ▪ Dichtung 112.490 ▪ Dichtung 112.165	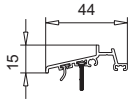
Dichtung 112.444 ▪ unten waagerecht	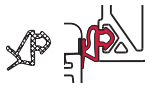

© VEKA AG

Dreh-Kipptür 1-flg. 10 mm Freimaß	
Profilkombination	M.1:2
Blendrahmen	101.294
Flügel	103.341
Beschlag-Set	handelsüblich mit verlängertem Schließzapfen

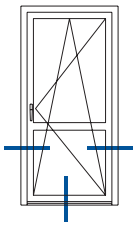

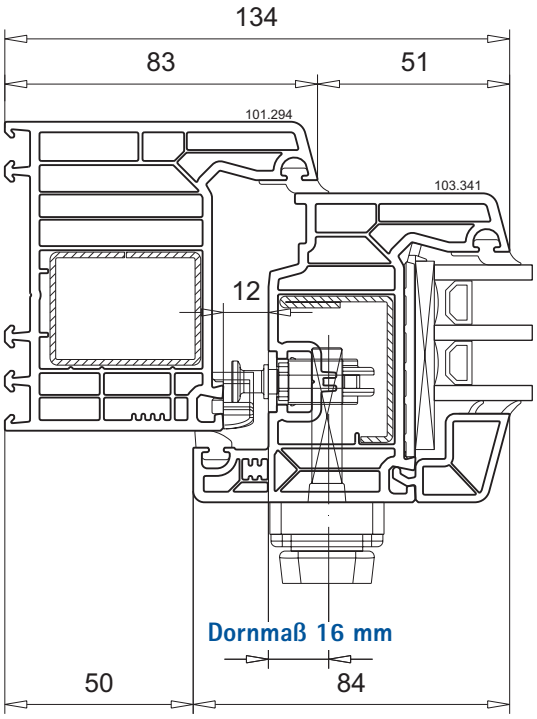

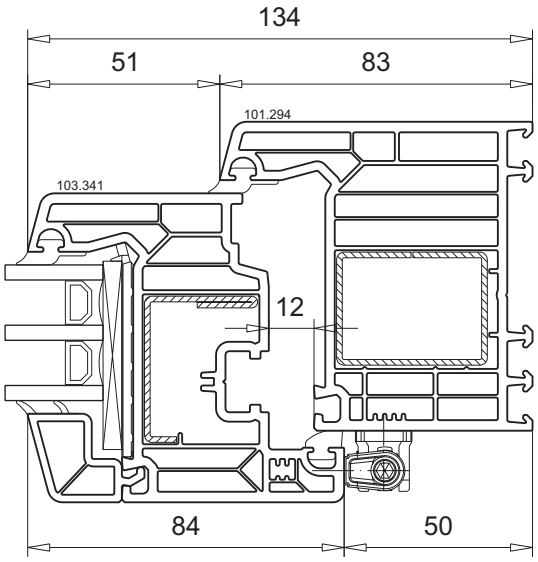

Bodenschwelle 104.460	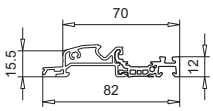
Deckel 104.428.3	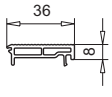
Wetterschenkel 104.531 ▪ Dichtung 112.490 ▪ Dichtung 112.165	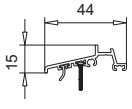
Dichtung 112.444 ▪ unten waagerecht	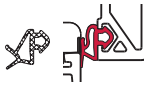

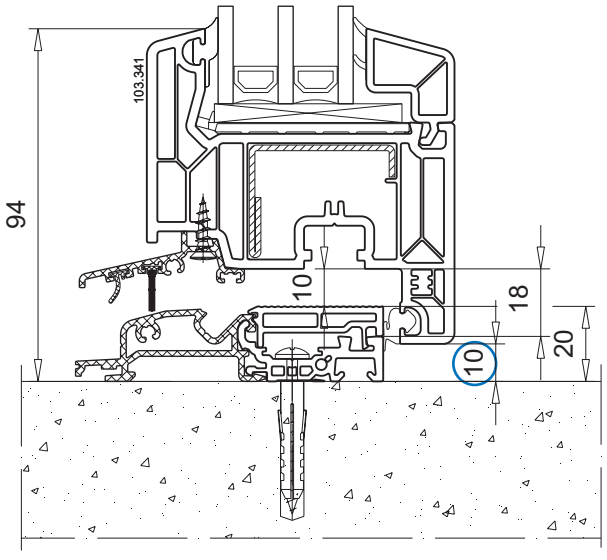

Dreh-Kipptür 2-flg. mit losem Pfosten	
Profilkombination	M.1:2
Stulpprofil	102.316, 102.318
Flügel	103.341
Beschlag-Set	handelsüblich

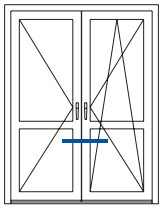

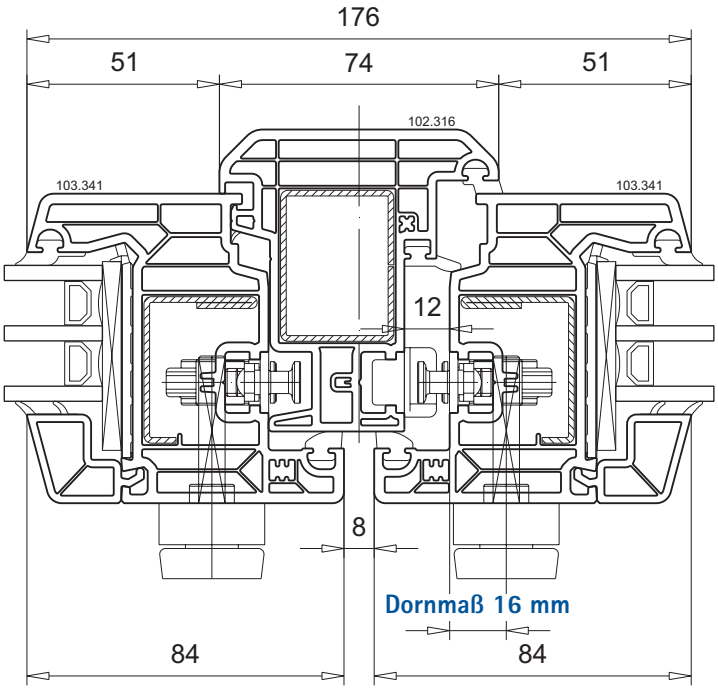

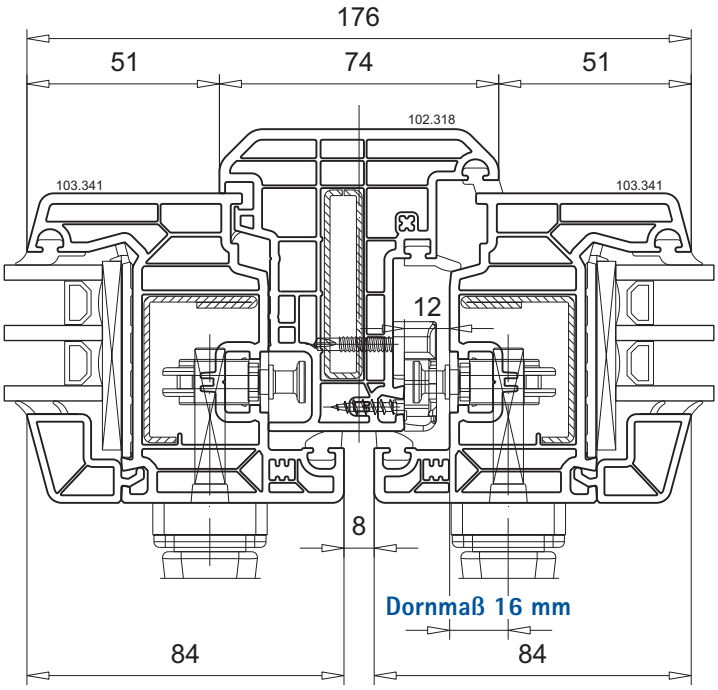

Technische Änderungen vorbehalten
Stand 01/2024 © VEKA AG -061b_00

Dreh-Kipptür 2-flg. mit festem Pfosten	
Profilkombination	M.1:2
T-Profil	102.312
Flügel	103.341
Zargenprofil	114.050+114.051
Beschlag-Set	handelsüblich

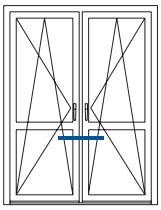

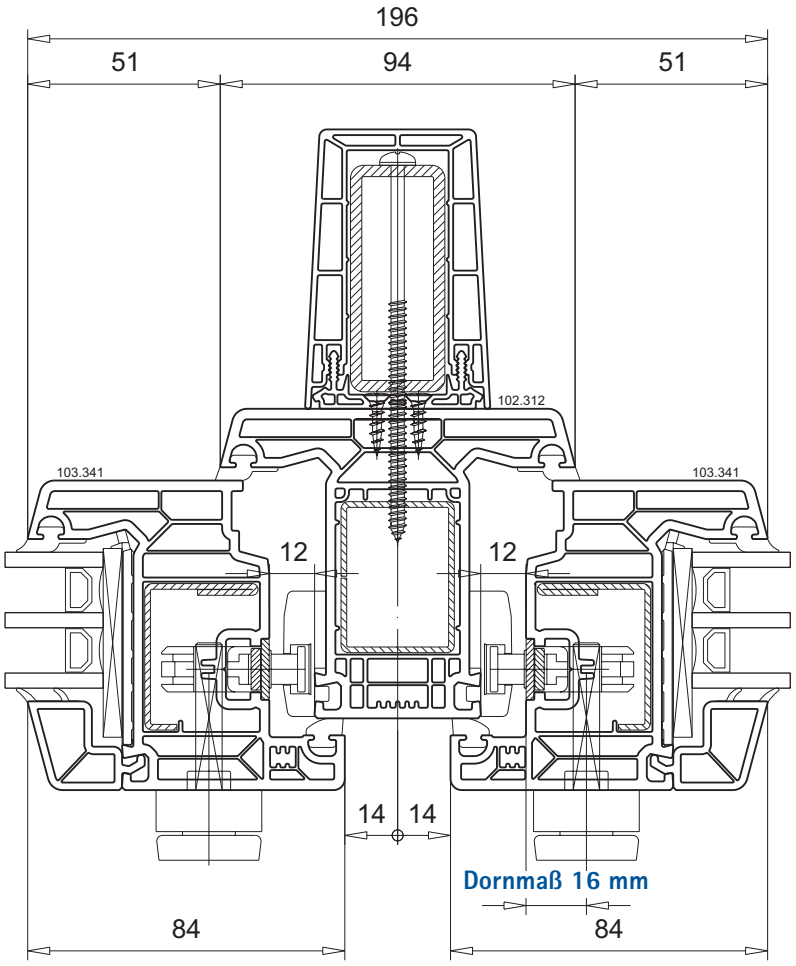

Bitte beachten!

Aufgrund höherer Belastungen ist eine Vorsatzzarge erforderlich!

Dreh-Kipptür 2-tlg. mit festem Seitenteil	
Profilkombination	M.1:2
Blendrahmen	101.294
T-Profil	102.312
Flügel	103.341
Zargenprofil	114.019
Beschlag-Set	handelsüblich

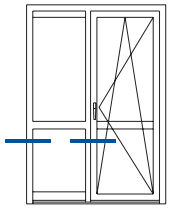

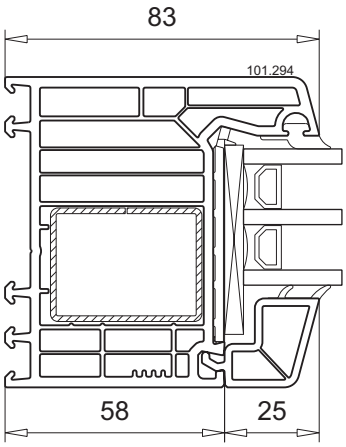

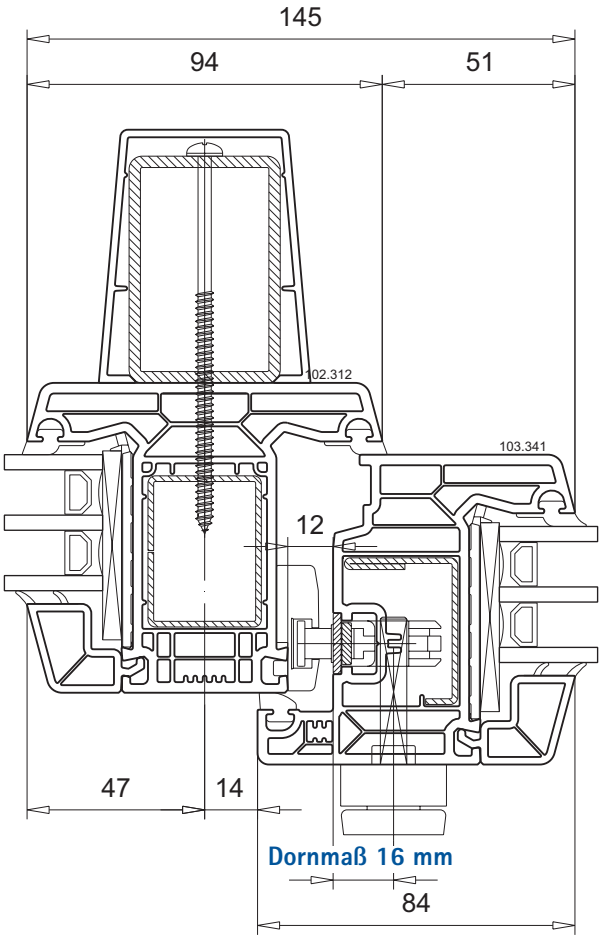

Bitte beachten!

Aufgrund höherer Belastungen ist eine Vorsatzzarge erforderlich!

Technische Änderungen vorbehalten
Stand 01/2024 © VEKA AG -061b_00

Dreh-Kipptür 2-tlg. mit festem Seitenteil	
Profilkombination	M.1:2
Blendrahmen	101.294
Beschlag-Set	handelsüblich

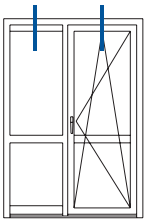

Seitenteil

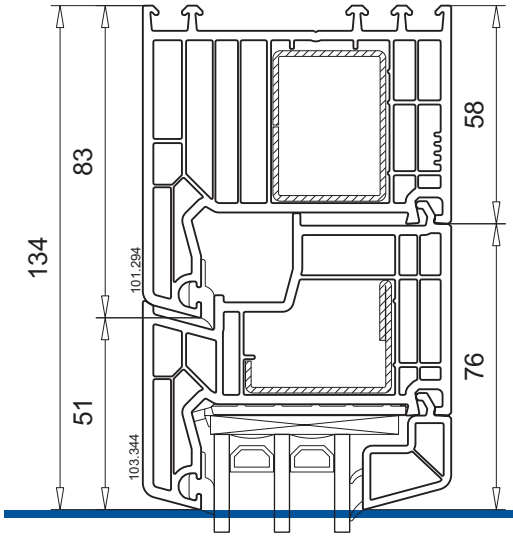

Dreh-Kipptür

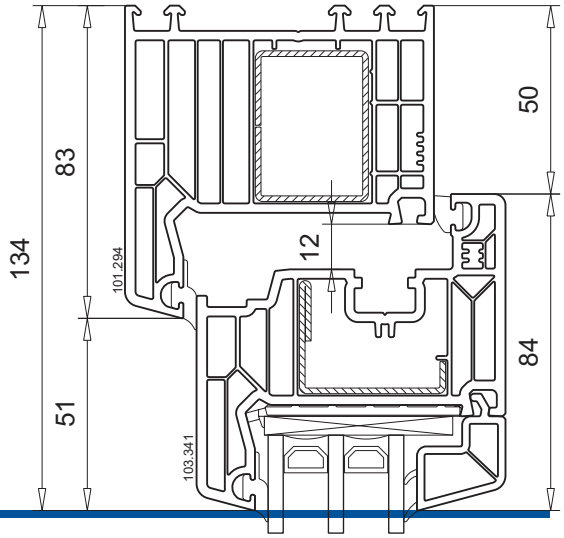

Dreh-Kipptür 2-tlg. mit festem Seitenteil, 10 mm Freimaß	
Profilkombination Flügel	M.1:2 103.341
Beschlag-Set	handelsüblich mit verlängertem Schließzapfen

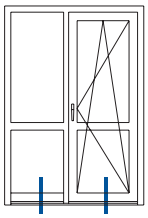

Seitenteil

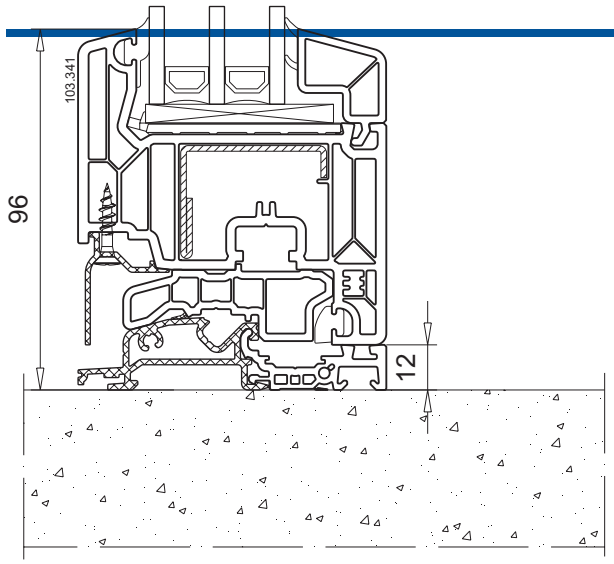

Dreh-Kipptür

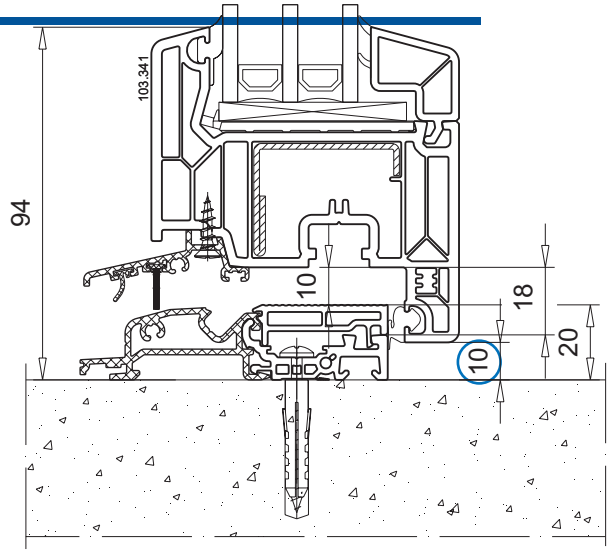

Bodenschwelle 104.460	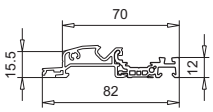
Aufbauprofil 104.449	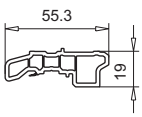
Abdeckprofil 104.461	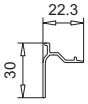

Bodenschwelle 104.460	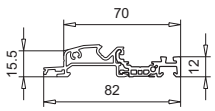
Deckel 104.428.3	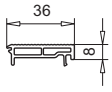
Wetterschenkel 104.531 ▪ Dichtung 112.490 ▪ Dichtung 112.165	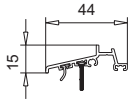
Dichtung 112.444 ▪ unten waagerecht	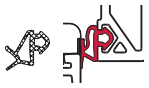

Technische Änderungen vorbehalten
Stand 01/2024 © VEKA AG -061b_00

Abzugsmaße

Allgemeines ---------- 4.2
Abzugsmaße Fenster/Fenstertür ---------- 4.5
- Festverglasung ---------- 4.5
- Standardkombination 1-flg.---------- 4.8
- Standardkombination 2-flg.---------- 4.10
- Stulpkombination ---------- 4.12

Abzugsmaße Nebeneingangstür, Dreh-Kipptür ---------- 4.15
- Standardkombination ---------- 4.15
- Bodenschwelle ---------- 4.16
- Aufbauprofil ---------- 4.18

Abzugsmaße Haustür ---------- 4.19
- Standardkombination 1-flg.---------- 4.19
- Bodenschwelle ---------- 4.20
- Standardkombination 2-flg.---------- 4.22
- Stulpkombination ---------- 4.24
- Haustür mit flügelüberdeckender Füllung---- 4.26

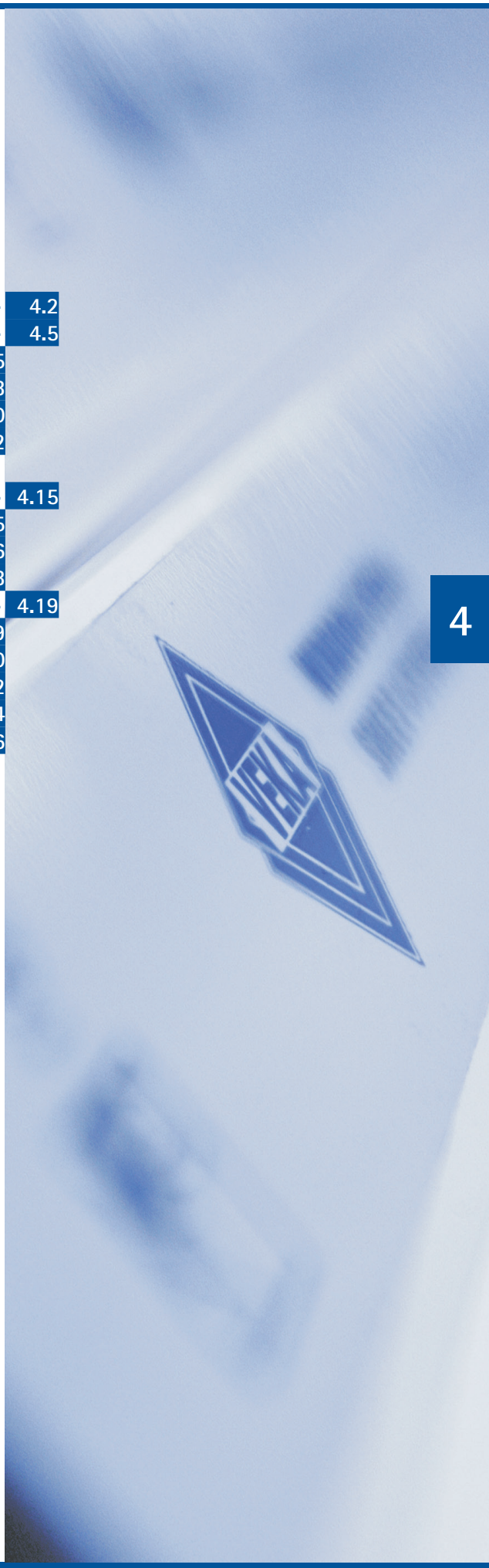

Bitte beachten!

Die vorliegende Dokumentation basiert auf den nachfolgenden Bedingungen:

- Alle Angaben sind theoretisch und ohne Berücksichtigung von Schweißzugaben.
- Der Zuschnitt bei Hauptprofilen darf gegenüber dem Nennmaß nicht mehr als ± 1 mm abweichen.
- Glasmaße werden unter Berücksichtigung von 5 mm Verglasungsklötzen berechnet. Nur bei Festverglasung im Mitteldichtungssystem werden 3 mm Verglasungsklötze zugrunde gelegt.
- Abzugsmaße für Füllungen sind mit dem jeweiligen Hersteller abzustimmen.
- Auf den jeweiligen Beschlagtyp ist zu achten, denn unterschiedliche Kammermaße beeinflussen das Flügelabzugsmaß.
- Die maximalen Flügelgrößen sind zu beachten!

Profile zuschneiden

Profile ohne werkseitig eingebrachte Dichtungen

Fenster- und Türprofile werden auf handelsüblichen Einfach- oder Doppelgehrungssägen zugeschnitten. Dabei werden hartmetallbestückte Sägeblätter (Hohlzahn-Trapez-Flachzahn/Stammblatt zu Zahn ca. 0,6 mm) eingesetzt. Die richtige Schnittgeschwindigkeit liegt bei 50-52 mm pro Sekunde.

Die Säge muss so ausgelegt sein, dass auch große Profile auf 45° zugeschnitten werden können. Durch erhöhte Reibungswärme am Sägeblatt entsteht ein Schmierfilm, der sich ungünstig auf die Schnittqualität und die Schweißung auswirkt. Zur Minimierung der Reibungswärme sind daher stets scharfe Schneidwerkzeuge zu verwenden.

Profile mit werkseitig eingebrachten Dichtungen

Der Zuschnitt der Profile inklusive Dichtung (ein- bzw. anextrudiert/eingerollt) erfolgt auf den gleichen handelsüblichen Maschinen. Zulagen und Führungsschienen müssen so ausgelegt werden, dass die Dichtungen sich während des Sägens nicht verformen. Die Schnittkante der Dichtung muss fluchtend mit der Schnittkante des Profils zugeschnitten werden.

Profile für die Verwendung von Aluminium-Vorsatzblenden

Ab Flügelaußenmaß < 600 mm können Aluminium-Vorsatzblenden an der Schließseite mit der Mitteldichtung bzw. dem Schließblech kollidieren. Das Kammermaß muss an dieser Seite von 12 mm auf 13 mm vergrößert werden. Das Abzugsmaß muss auf den nachfolgenden Seiten berücksichtigt werden. Detaillierte Informationen sind auf Seite 6.56 beschrieben.

Verstärkungen zuschneiden

Verstärkungsprofile werden in der Regel rechtwinkelig abgelängt.

Die Verstärkungen dürfen nur so lang sein, dass sie mit der Schweißraupe im Profil nicht in Berührung kommen.

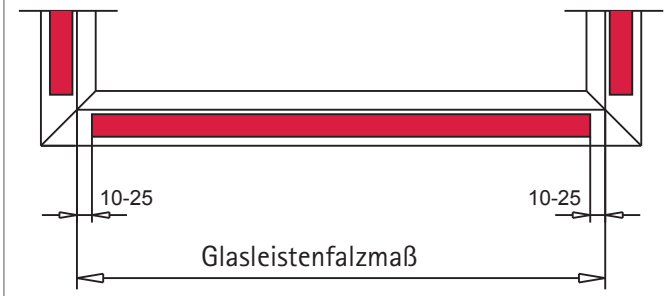

Die Länge der Verstärkungen (■) entspricht dem Glasleistenfalzmaß abzüglich 20 bis 50 mm.

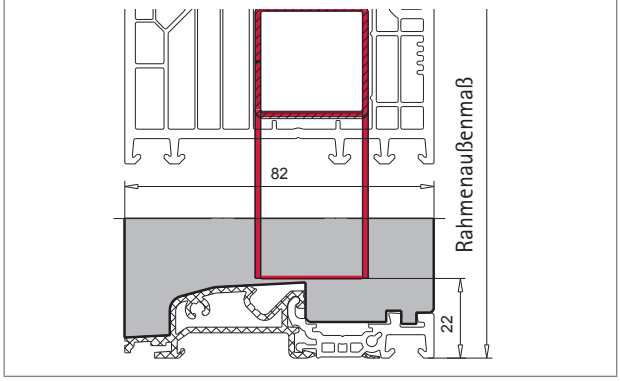

Die Länge der Verstärkungen (■) der Blendrahmen im Schwellenbereich entspricht dem Rahmenaußenmaß abzüglich 22 mm.

© VEKA AG

Verstärkungen für Türelemente mit Eckschweißverbinder

Verstärkungen mit Eckschweißverbinder werden generell auf 45° abgelängt.

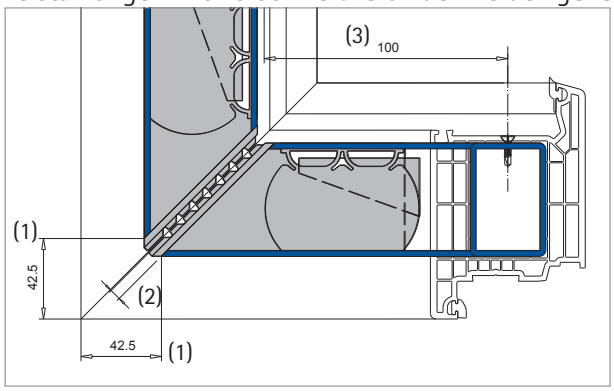

Abzugsmaß der Verstärkung für Flügel 105.380/105.381 ist Flügelaußenmaß minus 85 mm.

(1) Abzugsmaß Verstärkung
(2) Aufbau Eckschweißverbinder
(3) Verschraubungsabstand vom Falzgrund max. 100 mm

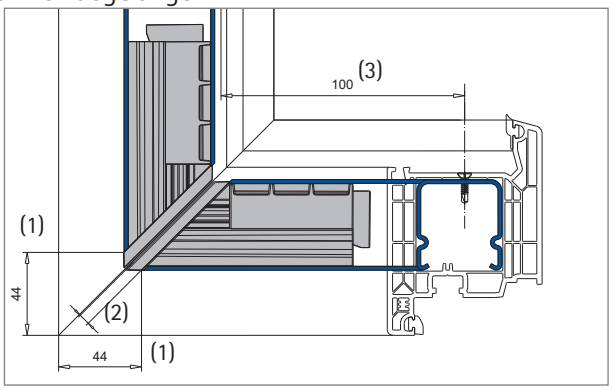

Das Abzugsmaß der Verstärkung für Flügel 103.445/103.446 ist Flügelaußenmaß minus 88 mm.

(1) Abzugsmaß Verstärkung
(2) Aufbau Eckschweißverbinder
(3) Verschraubungsabstand vom Falzgrund max. 100 mm

Abkürzungen

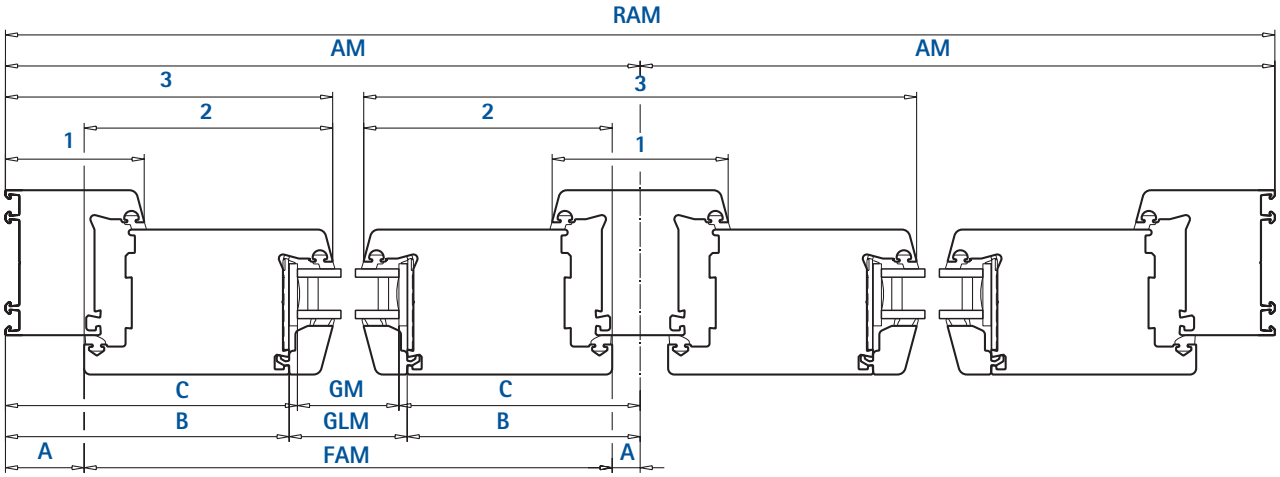

AM	=	Achsmaß
FAM	=	Flügelaußenmaß
GLM	=	Glasleistenfalzmaß
GM	=	Glasmaß
RAM	=	Rahmenaußenmaß
1	=	Rahmen, Schwelle, T-Profil, Stulp, Flügelaufbauprofil
2	=	Flügel
3	=	Gesamtansicht
A, B...	=	Werte für Berechnungen
flg.	=	flügelig
tlg.	=	teilig

Berechnungsbeispiel: 1-flg. Haustür	
Rahmenaußenmaß (RAM): Rahmen: Flügel:	1200 x 2300 mm 73 mm 125 mm
Beschlag-Set:	handelsüblich

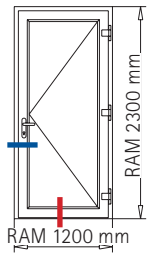

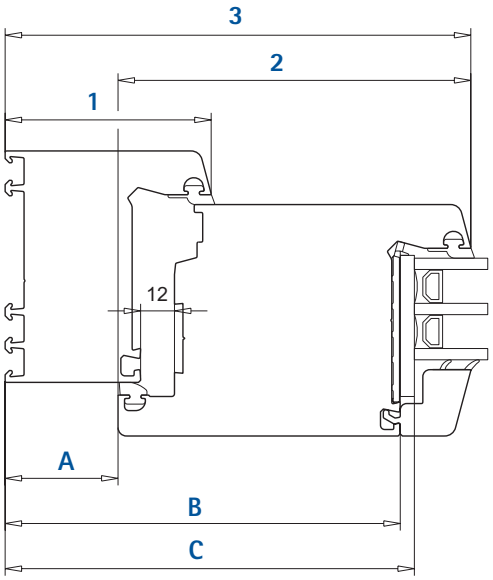

Rahmen-Flügel-Kombination

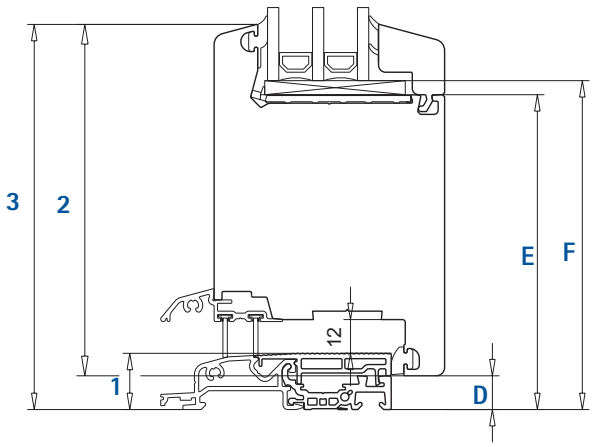

Bodenschwelle mit Flügel

Ansichtsmaße [mm]	1			
	2	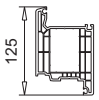	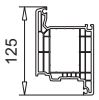	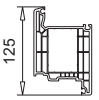
	3	165	175	198
Abzugsmaße [mm]	A *FAM*	-40	-50	-73
	B *GLM*	-140	-150	-173
	C *GM*	-145	-155	-178

Ansichtsmaße [mm]	1	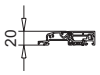
	2	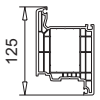
	3	137
Abzugsmaße [mm]	D *FAM*	-12
	E *GLM*	-112
	F *GM*	-117

Berechnungsbeispiel

Horizontal: rechts und links Rahmen-Flügel-Kombination

Vertikal: unten Bodenschwelle mit Flügel, oben Rahmen-Flügel-Kombination

RAM horizontal			1200 mm
FAM	= RAM - 2xA	1200 mm - 80 mm	1120 mm
GLM	= RAM - 2xB	1200 mm - 280 mm	920 mm
GM	= RAM - 2xC	1200 mm - 290 mm	910 mm

RAM vertikal			2300 mm
FAM	= RAM - (D+A)	2300 mm - 52 mm	2248 mm
GLM	= RAM - (E+B)	2300 mm - 252 mm	2048 mm
GM	= RAM - (F+C)	2300 mm - 262 mm	2038 mm

Technische Änderungen vorbehalten
Stand 01/2024 © VEKA AG -061b_00

Info

Die Abzugsmaße bei Mitteldichtung und Anschlagdichtung sind identisch, abweichend ist lediglich das Glasmaß bei Festverglasung.

Abzugsmaße Festverglasung
- Blendrahmen MD

Abzugsmaße Festverglasung
- Blendrahmen AD

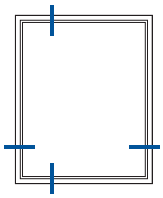

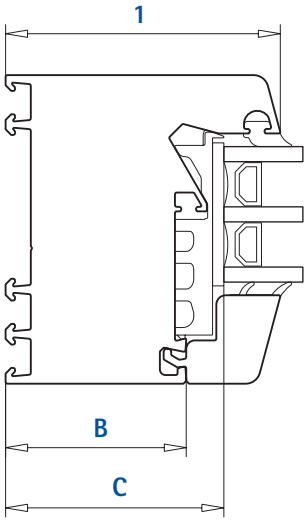

Mitteldichtung

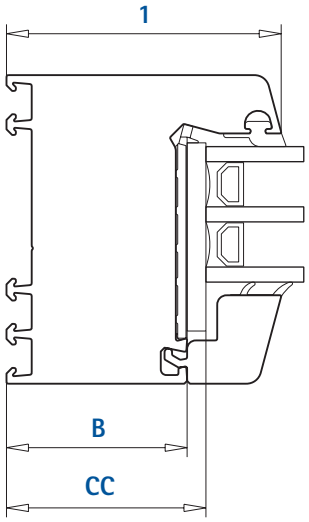

Anschlagdichtung

Ansichtsmaße [mm]	1	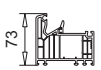 73	83	93	106
Abzugsmaße [mm]	**B** *GLM*	-48	-58	-68	-81
	C *GM*	-58	-68	-78	-91
	CC *GM AD*	-53	-63	--	-86

AM = Achsmaß
FAM = Flügelaußenmaß
GLM = Glasleistenfalzmaß
GM = Glasmaß
RAM = Rahmenaußenmaß
1 = Rahmen, Schwelle, T-Profil, Stulp, Flügelaufbauprofil
2 = Flügel
3 = Gesamtansicht
A, B... = Werte für Berechnungen

Abzugsmaße Festverglasung

- Blendrahmen MD

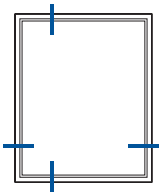

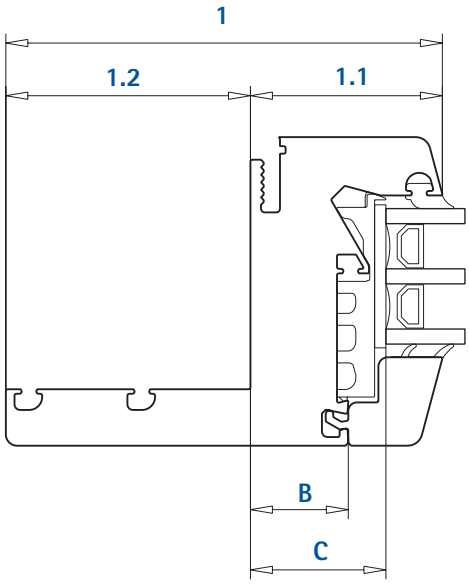

Ansichtsmaße [mm]	1	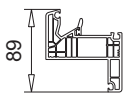 89	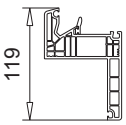 119	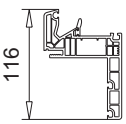 116
	1.1	54	54	51
	1.2	35(1)	65(1)	65(1)
Abzugsmaße [mm]	B *GLM*	-29	-29	-26
	C *GM*	-39	-39	-36

(1) Für die Ermittlung des RAM das Maß des Innenanschlags (1.2) gesondert addieren.

AM	=	*Achsmaß*
FAM	=	*Flügelaußenmaß*
GLM	=	*Glasleistenfalzmaß*
GM	=	*Glasmaß*
RAM	=	*Rahmenaußenmaß*
1	=	*Rahmen, Schwelle, T-Profil, Stulp, Flügelaufbauprofil*
2	=	*Flügel*
3	=	*Gesamtansicht*
A, B...	=	*Werte für Berechnungen*

© VEKA AG

Abzugsmaße Festverglasung
- T-Profil MD/AD

Abzugsmaße Flügelsprosse
- T-Profil AD

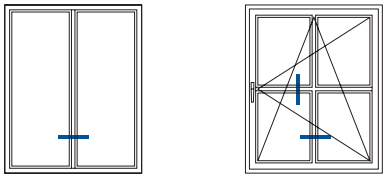

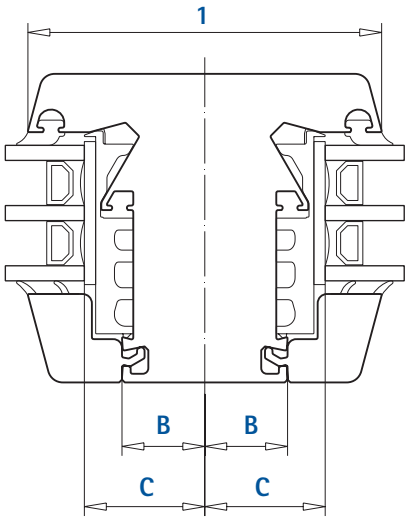

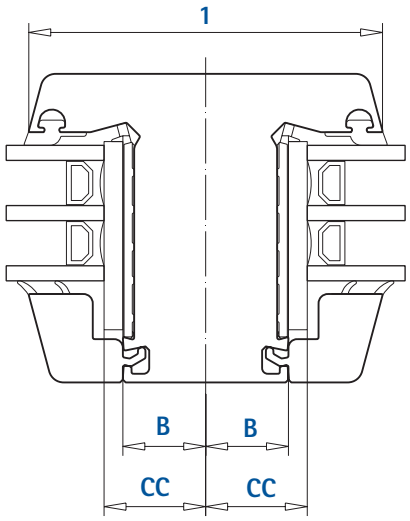

4

Ansichtsmaße [mm]	1	72	94	124
Abzugsmaße [mm]	**B** *GLM*	-11	-22	-37
	C *GM*	--	-32	-47
	CC *GM AD*	-16	-27	-42

AM = Achsmaß
FAM = Flügelaußenmaß
GLM = Glasleistenfalzmaß
GM = Glasmaß
RAM = Rahmenaußenmaß
1 = Rahmen, Schwelle, T-Profil, Stulp, Flügelaufbauprofil
2 = Flügel
3 = Gesamtansicht
A, B... = Werte für Berechnungen

© VEKA AG

Abzugsmaße Fenster/Fenstertür

1-flg.

- Blendrahmen MD/AD
- Flügel

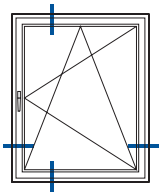

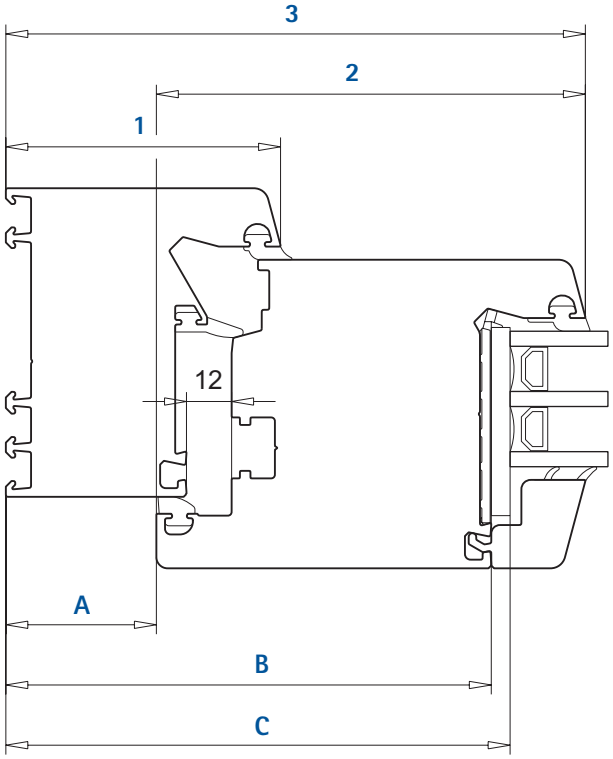

AM	= Achsmaß
FAM	= Flügelaußenmaß
GLM	= Glasleistenfalzmaß
GM	= Glasmaß
RAM	= Rahmenaußenmaß
1	= Rahmen, Schwelle, T-Profil, Stulp, Flügelaufbauprofil
2	= Flügel
3	= Gesamtansicht
A, B...	= Werte für Berechnungen

Ansichtsmaße [mm]	1	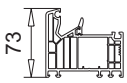			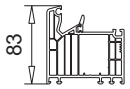						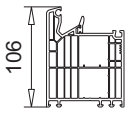		
	2			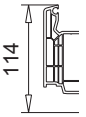			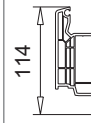			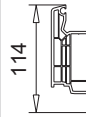			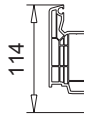
	3	114	124	154	124	134	164	134	144	174	147	157	187
Abzugsmaße [mm]	A *FAM*	-40	-40	-40	-50	-50	-50	-60	-60	-60	-73	-73	-73
	B *GLM*	-89	-99	-129	-99	-109	-139	-109	-119	-149	-122	-132	-162
	C *GM*	-94	-104	-134	-104	-114	-144	-114	-124	-154	-127	-137	-167

Technische Änderungen vorbehalten
Stand 01/2024 © VEKA AG -061b_00

Abzugsmaße Fenster/Fenstertür

1-flg.

- Blendrahmen MD
- Flügel

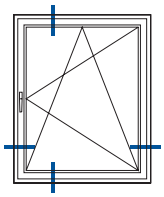

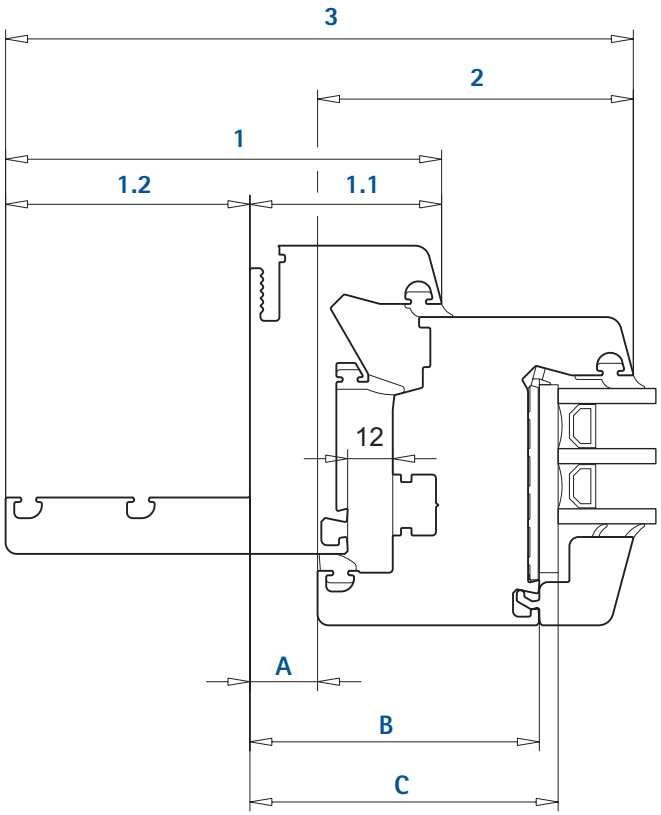

Ansichtsmaße [mm]	1	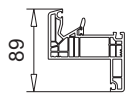			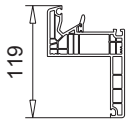			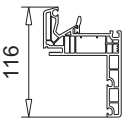	
	1.1	**54**	**54**	**54**	**54**	**54**	**54**	**51**	**51**	**51**
	1.2	35(1)	35(1)	35(1)	65(1)	65(1)	65(1)	65(1)	65(1)	65(1)
	2		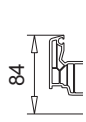	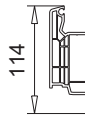	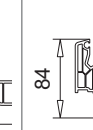		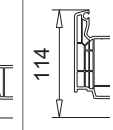		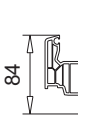	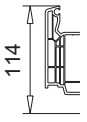
	3	130	140	170	160	170	200	157	167	197
Abzugsmaße [mm]	A *FAM*	-21	-21	-21	-21	-21	-21	-18	-18	-18
	B *GLM*	-70	-80	-110	-70	-80	-110	-67	-77	-107
	C *GM*	-75	-85	-115	-75	-85	-115	-72	-82	-112

(1) Für die Ermittlung des RAM das Maß des Innenanschlags (1.2) gesondert addieren.

AM = Achsmaß
FAM = Flügelaußenmaß
GLM = Glasleistenfalzmaß
GM = Glasmaß
RAM = Rahmenaußenmaß
1 = Rahmen, Schwelle, T-Profil, Stulp, Flügelaufbauprofil
2 = Flügel
3 = Gesamtansicht
A, B... = Werte für Berechnungen

Abzugsmaße Fenster/Fenstertür

Mittelbereich

- Flügel
- T-Profil MD/AD
- Flügel

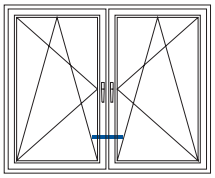

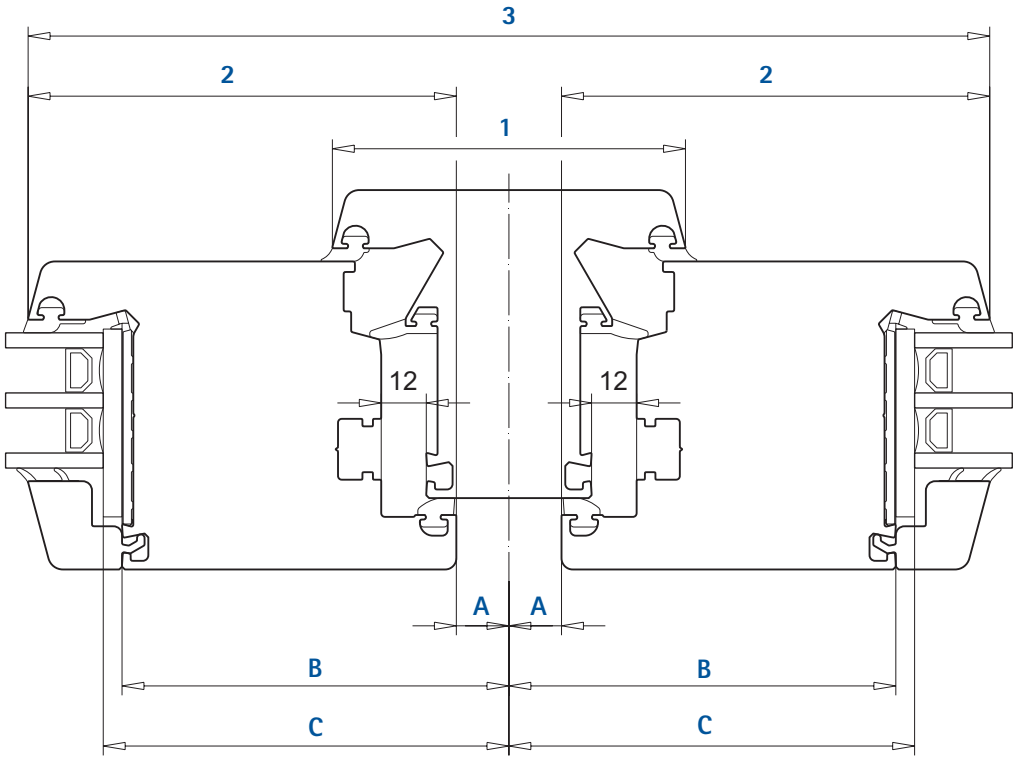

Ansichtsmaße [mm]	1	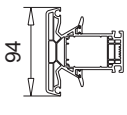			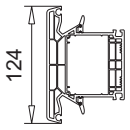		
	2			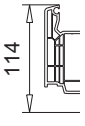			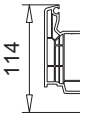
	3	176	196	256	206	226	286
Abzugsmaße [mm]	A *FAM*	-14	-14	-14	-29	-29	-29
	B *GLM*	-63	-73	-103	-78	-88	-118
	C *GM*	-68	-78	-108	-83	-93	-123

AM = *Achsmaß*
FAM = *Flügelaußenmaß*
GLM = *Glasleistenfalzmaß*
GM = *Glasmaß*
RAM = *Rahmenaußenmaß*
1 = *Rahmen, Schwelle, T-Profil, Stulp, Flügelaufbauprofil*
2 = *Flügel*
3 = *Gesamtansicht*
A, B... = *Werte für Berechnungen*

Technische Änderungen vorbehalten
Stand 01/2024 © VEKA AG -061b_00

Abzugsmaße Fenster/Fenstertür

Mittelbereich

- Festverglasung T-Profil MD/AD
- Flügel

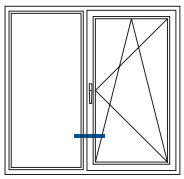

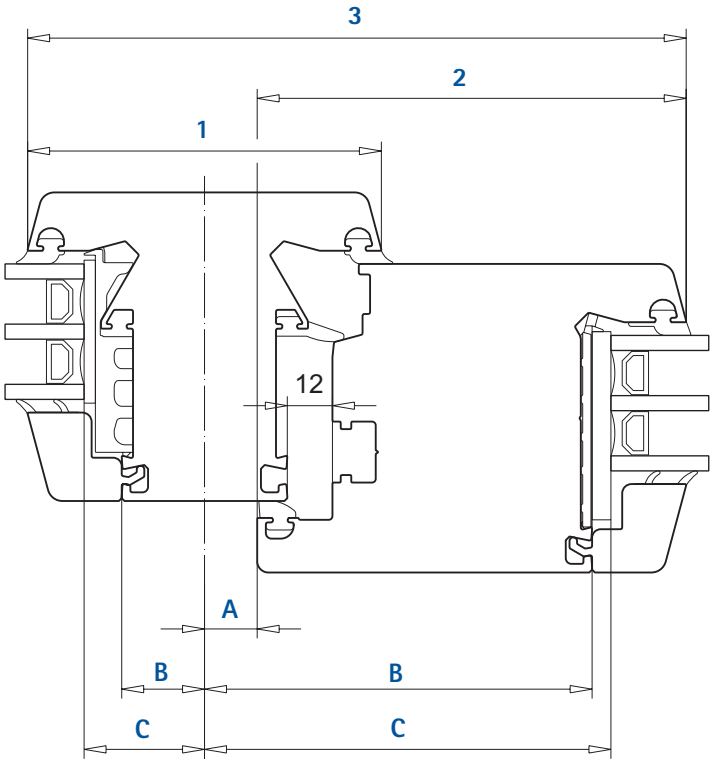

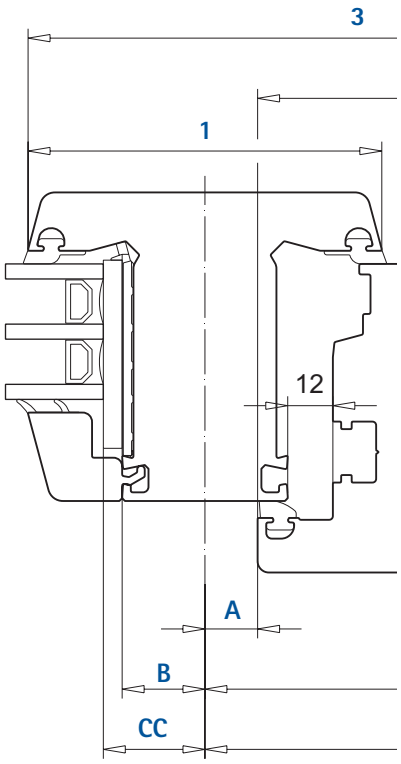

4

Ansichtsmaße [mm]	1	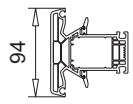			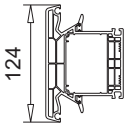			
	2			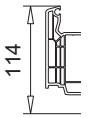			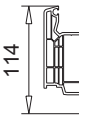	
	3	135	145	175	165	175	205	
Abzugsmaße [mm]	A *FAM*	-14	-14	-14	-29	-29	-29	
	B *GLM*	-63 -22	-73 -22	-103 -22	-78 -37	-88 -37	-118 -37	Flügel Fest
	C *GM*	-68 -32	-78 -32	-108 -32	-83 -47	-93 -47	-123 -47	Flügel Fest MD
	CC *GM AD*	-27	-27	-27	-42	-42	-42	Fest AD

AM	=	*Achsmaß*
FAM	=	*Flügelaußenmaß*
GLM	=	*Glasleistenfalzmaß*
GM	=	*Glasmaß*
RAM	=	*Rahmenaußenmaß*
1	=	*Rahmen, Schwelle, T-Profil, Stulp, Flügelaufbauprofil*
2	=	*Flügel*
3	=	*Gesamtansicht*
A, B...	=	*Werte für Berechnungen*

Abzugsmaße Fenster

Stulp-Mittelbereich

- Stulpflügel
- Stulpprofil 40 mm
- Flügel

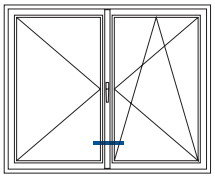

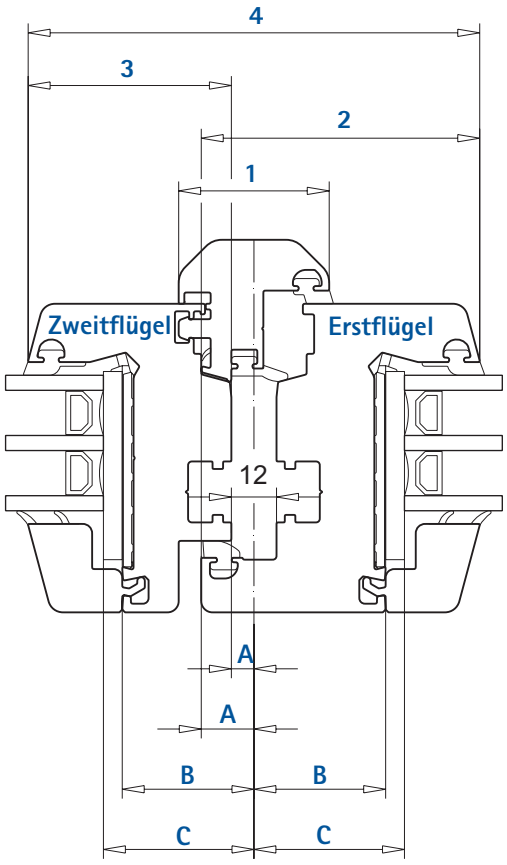

Ansichtsmaße [mm]	1	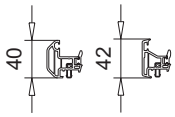		
	2	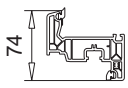	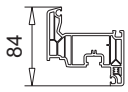	
	3	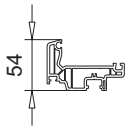	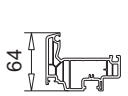	
	4	120	140	
Abzugsmaße [mm]	A *FAM*	+14 -6	+14 -6	Erstflügel Zweitflügel
	B *GLM*	-35	-45	
	C *GM*	-40	-50	

AM = *Achsmaß*
FAM = *Flügelaußenmaß*
GLM = *Glasleistenfalzmaß*
GM = *Glasmaß*
RAM = *Rahmenaußenmaß*
1 = *Rahmen, Schwelle, T-Profil, Stulp, Flügelaufbauprofil*
2 = *Flügel*
3 = *Gesamtansicht*
A, B... = *Werte für Berechnungen*

© VEKA AG

Abzugsmaße Fenster/Fenstertür

Stulp-Mittelbereich

- Flügel abgeschnitten
- Stulpprofil 54 mm
- Flügel

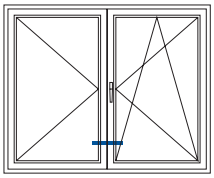

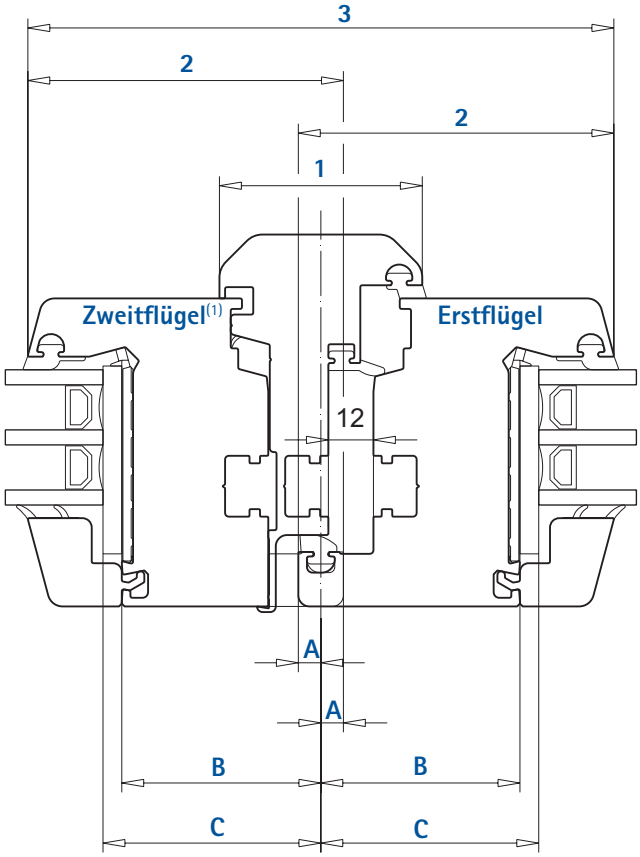

Ansichtsmaße [mm]	1	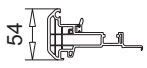		
	2	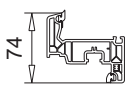	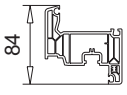	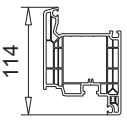
	3	136	156	216
Abzugsmaße [mm]	A *FAM*	+6	+6	+6
	B *GLM*	-43	-53	-83
	C *GM*	-48	-58	-88

(1) Zweitflügel für Berechnung ohne gekürzten Flügelüberschlag

AM = Achsmaß
FAM = Flügelaußenmaß
GLM = Glasleistenfalzmaß
GM = Glasmaß
RAM = Rahmenaußenmaß
1 = Rahmen, Schwelle, T-Profil, Stulp, Flügelaufbauprofil
2 = Flügel
3 = Gesamtansicht
A, B... = Werte für Berechnungen

Abzugsmaße Fenster/Fenstertür

Stulp-Mittelbereich

- Flügel
- Stulpprofil 74 mm
- Flügel

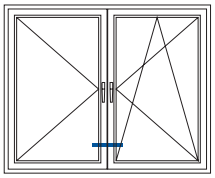

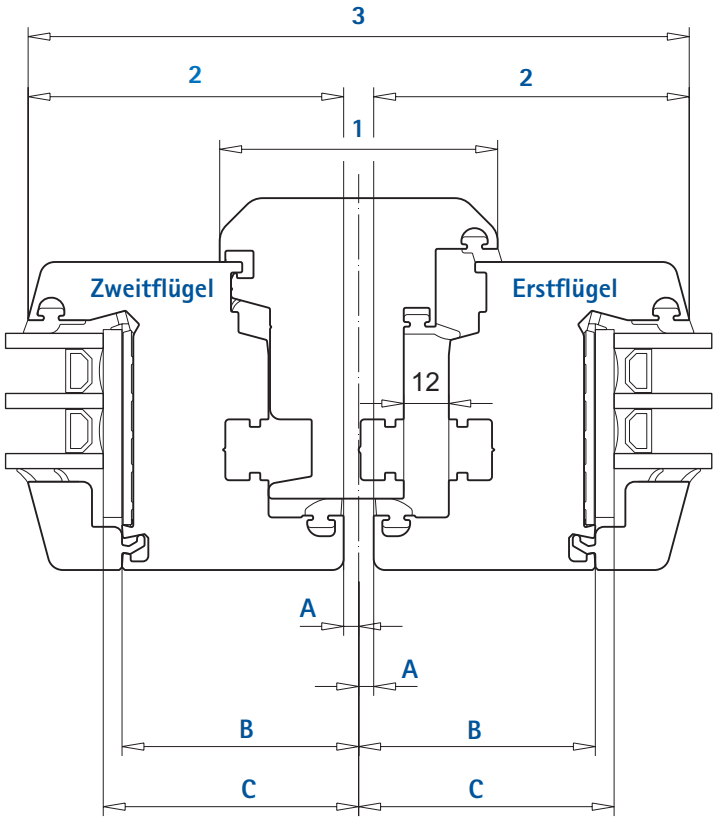

Ansichtsmaße [mm]	1	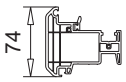	
	2	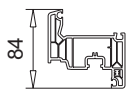	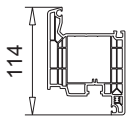
	3	176	236
Abzugsmaße [mm]	A *FAM*	-4	-4
	B *GLM*	-63	-93
	C *GM*	-68	-98

AM = *Achsmaß*
FAM = *Flügelaußenmaß*
GLM = *Glasleistenfalzmaß*
GM = *Glasmaß*
RAM = *Rahmenaußenmaß*
1 = *Rahmen, Schwelle, T-Profil, Stulp, Flügelaufbauprofil*
2 = *Flügel*
3 = *Gesamtansicht*
A, B... = *Werte für Berechnungen*

© VEKA AG

Abzugsmaße Nebeneingangstür

- Es gelten die Abzugsmaße aus dem Abschnitt Fenster/Fenstertür.

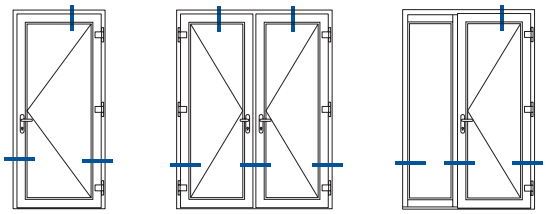

Abzugsmaße Dreh-Kipptür

- Es gelten die Abzugsmaße aus dem Abschnitt Fenster/Fenstertür.

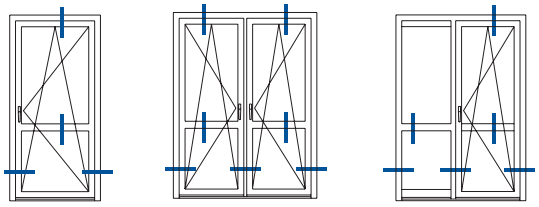

Info

Auf den folgenden Seiten sind die Abzugsmaße dargestellt für

- den unteren Bereich mit Bodenschwelle.

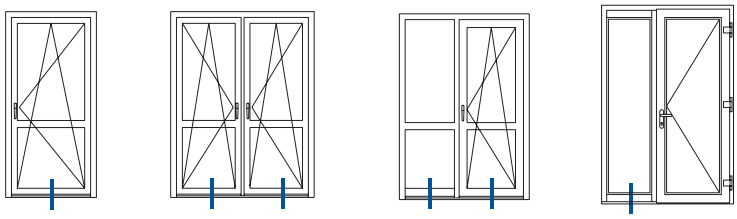

- den oberen Bereich mit Aufbauprofil.

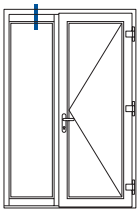

4

Abzugsmaße Dreh-Kipptür

10 mm Freimaß (D)

- Bodenschwelle
- Flügel

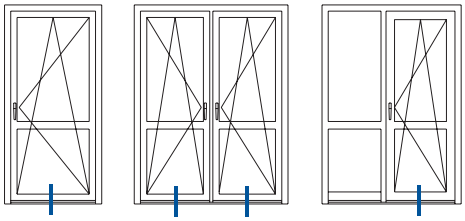

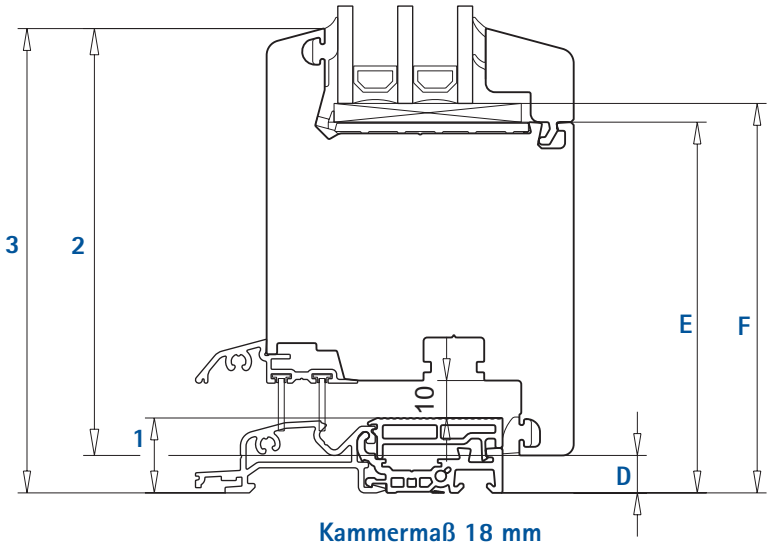

Kammermaß 18 mm

4

Ansichtsmaße [mm]	1	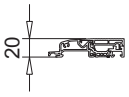	
	2	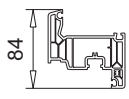	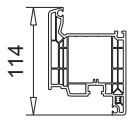
	3	94	124
Abzugsmaße [mm]	D *FAM*	-10[1]	-10[1]
	E *GLM*	-69	-99
	F *GM*	-74	-104

(1) Beschlag mit verlängertem Zapfen

AM	=	*Achsmaß*
FAM	=	*Flügelaußenmaß*
GLM	=	*Glasleistenfalzmaß*
GM	=	*Glasmaß*
RAM	=	*Rahmenaußenmaß*
1	=	*Rahmen, Schwelle, T-Profil, Stulp, Flügelaufbauprofil*
2	=	*Flügel*
3	=	*Gesamtansicht*
A, B...	=	*Werte für Berechnungen*

© VEKA AG

Abzugsmaße Drehtür/Dreh-Kipptür

Festteil unten mit Aufbauprofil

- Bodenschwelle mit Aufbauprofil
- Flügel

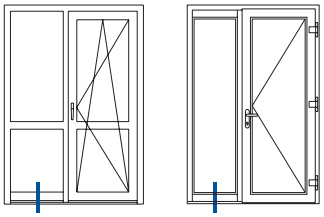

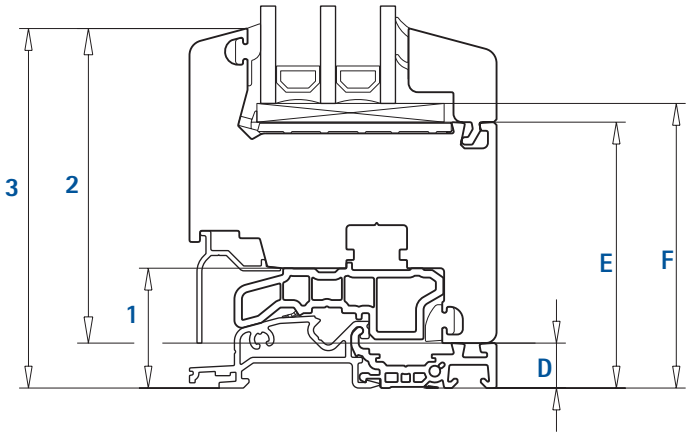

Ansichtsmaße [mm]	1	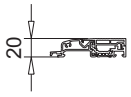	
	2	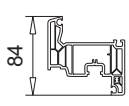	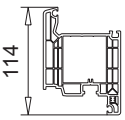
	3	96	126
Abzugsmaße [mm]	D *FAM*	-12	-12
	E *GLM*	-71	-101
	F *GM*	-76	-106

AM = *Achsmaß*
FAM = *Flügelaußenmaß*
GLM = *Glasleistenfalzmaß*
GM = *Glasmaß*
RAM = *Rahmenaußenmaß*
1 = *Rahmen, Schwelle, T-Profil, Stulp, Flügelaufbauprofil*
2 = *Flügel*
3 = *Gesamtansicht*
A, B... = *Werte für Berechnungen*

Abzugsmaße Drehtür/Dreh-Kipptür

Festteil oben mit Aufbauprofil

- Blendrahmen
- Aufbauprofil

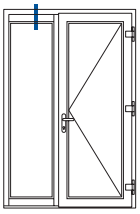

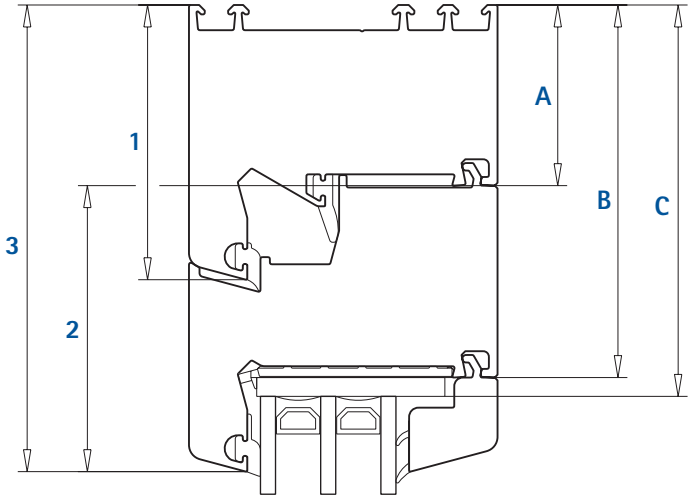

4

Ansichtsmaße [mm]	1	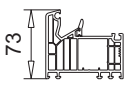		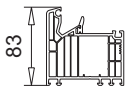		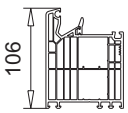	
	2	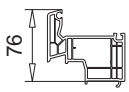	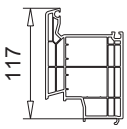	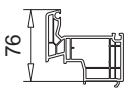	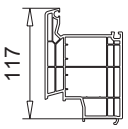	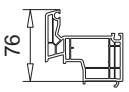	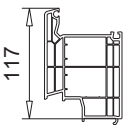
	3	124	165	134	175	157	198
Abzugsmaße [mm]	A *FAM*	-48	-48	-58	-58	-81	-81
	B *GLM*	-99	-140	-109	-150	-132	-173
	C *GM*	-104	-145	-114	-155	-137	-178

AM = *Achsmaß*
FAM = *Flügelaußenmaß*
GLM = *Glasleistenfalzmaß*
GM = *Glasmaß*
RAM = *Rahmenaußenmaß*
1 = *Rahmen, Schwelle, T-Profil, Stulp, Flügelaufbauprofil*
2 = *Flügel*
3 = *Gesamtansicht*
A, B... = *Werte für Berechnungen*

© VEKA AG

Abzugsmaße Haustür

1-flg.

- Blendrahmen
- Flügel

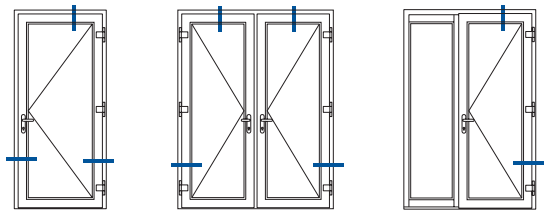

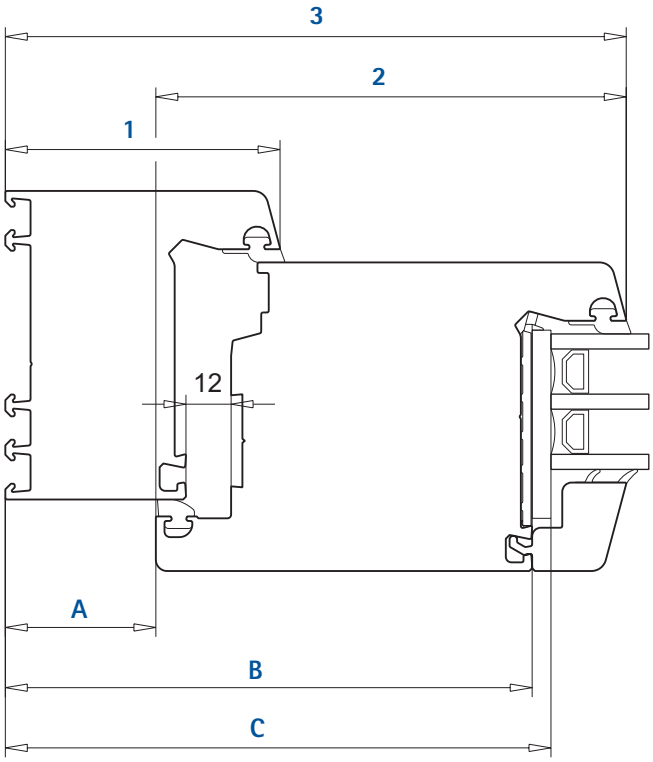

Ansichtsmaße [mm]	1	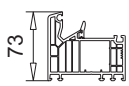 73	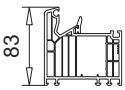 83	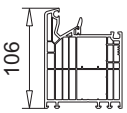 106
	2	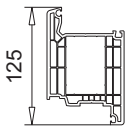 125	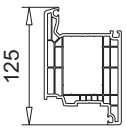 125	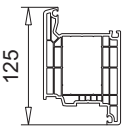 125
	3	165	175	198
Abzugsmaße [mm]	A *FAM*	-40	-50	-73
	B *GLM*	-140	-150	-173
	C *GM*	-145	-155	-178

AM = *Achsmaß*
FAM = *Flügelaußenmaß*
GLM = *Glasleistenfalzmaß*
GM = *Glasmaß*
RAM = *Rahmenaußenmaß*
1 = *Rahmen, Schwelle, T-Profil, Stulp, Flügelaufbauprofil*
2 = *Flügel*
3 = *Gesamtansicht*
A, B... = *Werte für Berechnungen*

Abzugsmaße Haustür/Drehtür

12 mm Freimaß (D)

- Bodenschwelle
- Flügel

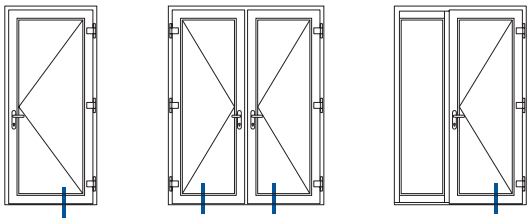

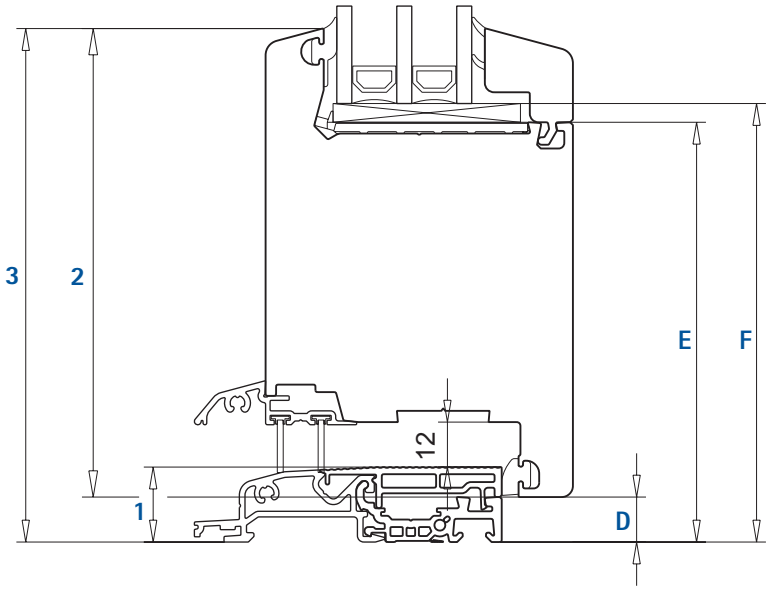

Ansichtsmaße [mm]	1	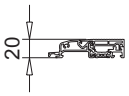	
	2	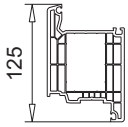	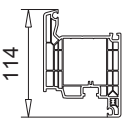
	3	137	126
Abzugsmaße [mm]	D *FAM*	-12	-12
	E *GLM*	-112	-101
	F *GM*	-117	-106

AM = *Achsmaß*
FAM = *Flügelaußenmaß*
GLM = *Glasleistenfalzmaß*
GM = *Glasmaß*
RAM = *Rahmenaußenmaß*
1 = *Rahmen, Schwelle, T-Profil, Stulp, Flügelaufbauprofil*
2 = *Flügel*
3 = *Gesamtansicht*
A, B... = *Werte für Berechnungen*

© VEKA AG

Abzugsmaße Haustür

Festteil unten mit Aufbauprofil

- Bodenschwelle mit Aufbauprofil
- Flügel

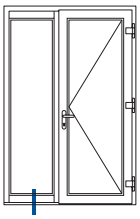

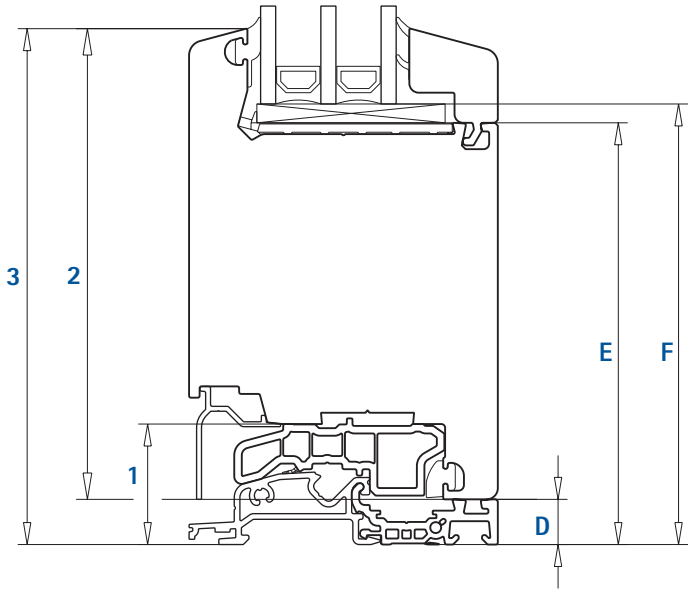

Ansichtsmaße [mm]	1	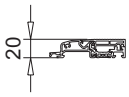
	2	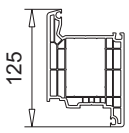
	3	137
Abzugsmaße [mm]	D *FAM*	-12
	E *GLM*	-112
	F *GM*	-117

AM = Achsmaß
FAM = Flügelaußenmaß
GLM = Glasleistenfalzmaß
GM = Glasmaß
RAM = Rahmenaußenmaß
1 = Rahmen, Schwelle, T-Profil, Stulp, Flügelaufbauprofil
2 = Flügel
3 = Gesamtansicht
A, B... = Werte für Berechnungen

Abzugsmaße Haustür

Mittelbereich

- Flügel
- T-Profil AD
- Flügel

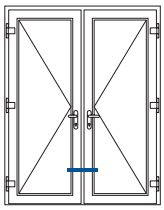

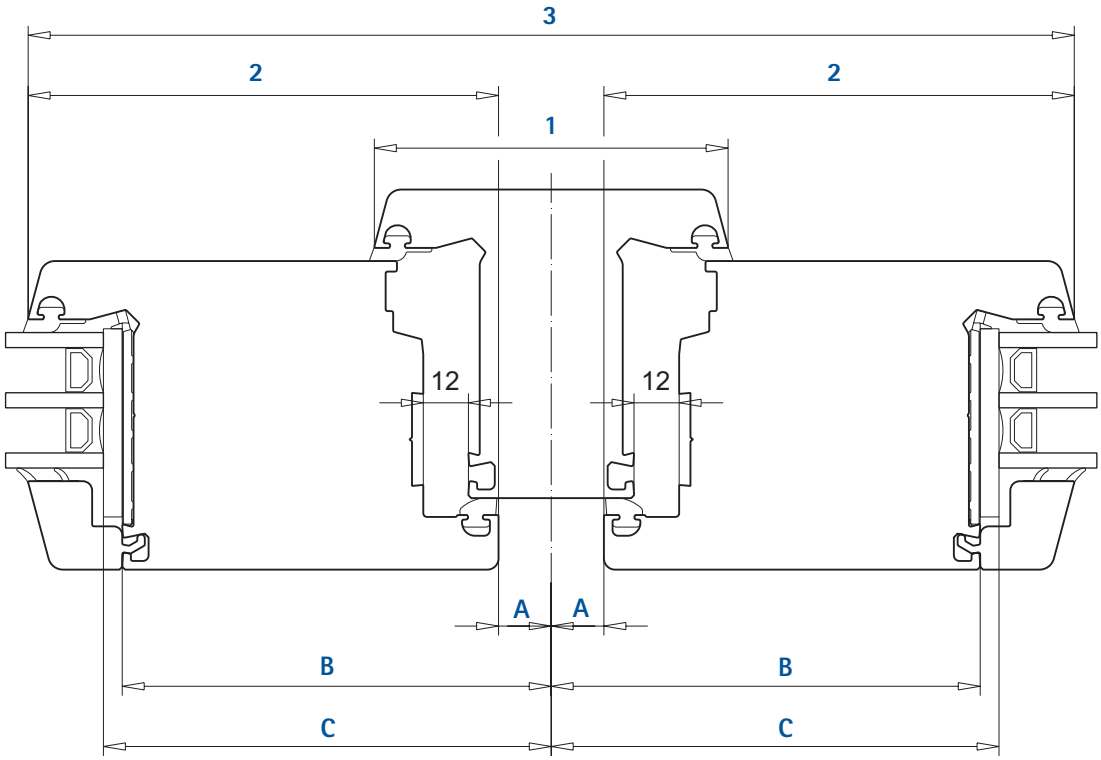

Ansichtsmaße [mm]	1	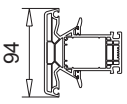 94	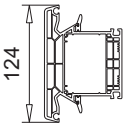 124
	2	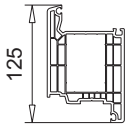 125	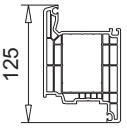 125
	3	278	308
Abzugsmaße [mm]	A *FAM*	-14	-29
	B *GLM*	-114	-129
	C *GM*	-119	-134

AM = *Achsmaß*
FAM = *Flügelaußenmaß*
GLM = *Glasleistenfalzmaß*
GM = *Glasmaß*
RAM = *Rahmenaußenmaß*
1 = *Rahmen, Schwelle, T-Profil, Stulp, Flügelaufbauprofil*
2 = *Flügel*
3 = *Gesamtansicht*
A, B... = *Werte für Berechnungen*

© VEKA AG

Abzugsmaße Haustür

Mittelbereich

- Festverglasung T-Profil AD
- Flügel

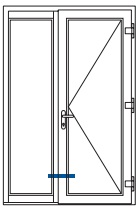

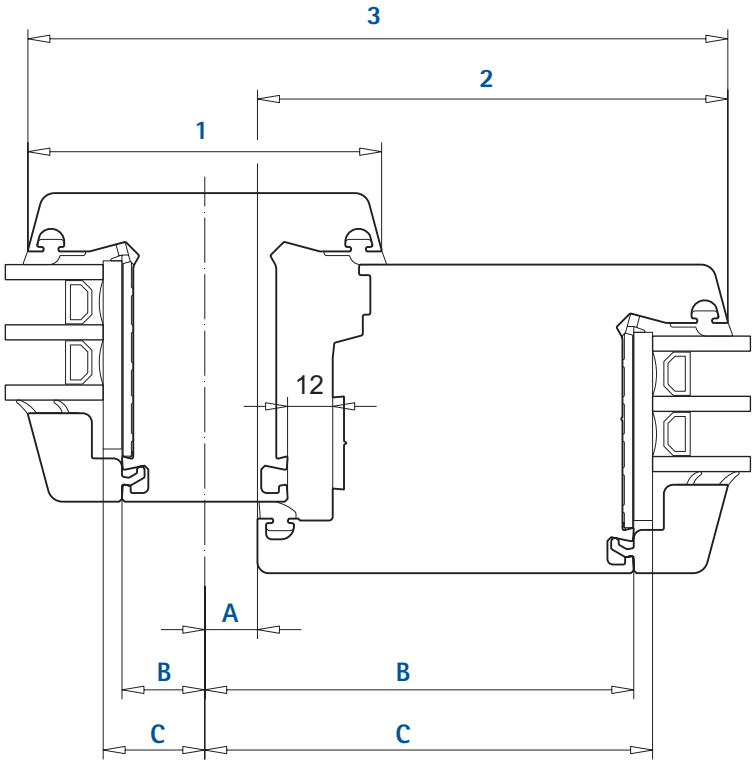

Ansichtsmaße [mm]	1	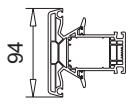	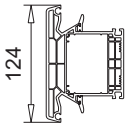	
	2	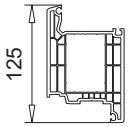	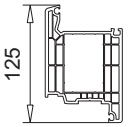	
	3	186	216	
Abzugsmaße [mm]	A *FAM*	-14	-29	
	B *GLM*	-114 -22	-129 -37	Flügel Fest
	C *GM*	-119 -27	-134 -42	Flügel Fest

AM = Achsmaß
FAM = Flügelaußenmaß
GLM = Glasleistenfalzmaß
GM = Glasmaß
RAM = Rahmenaußenmaß
1 = Rahmen, Schwelle, T-Profil, Stulp, Flügelaufbauprofil
2 = Flügel
3 = Gesamtansicht
A, B... = Werte für Berechnungen

© VEKA AG

Abzugsmaße Haustür

Stulp-Mittelbereich

- Flügel
- Stulpprofil 74 mm
- Flügel

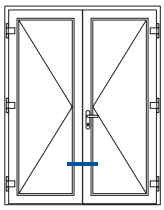

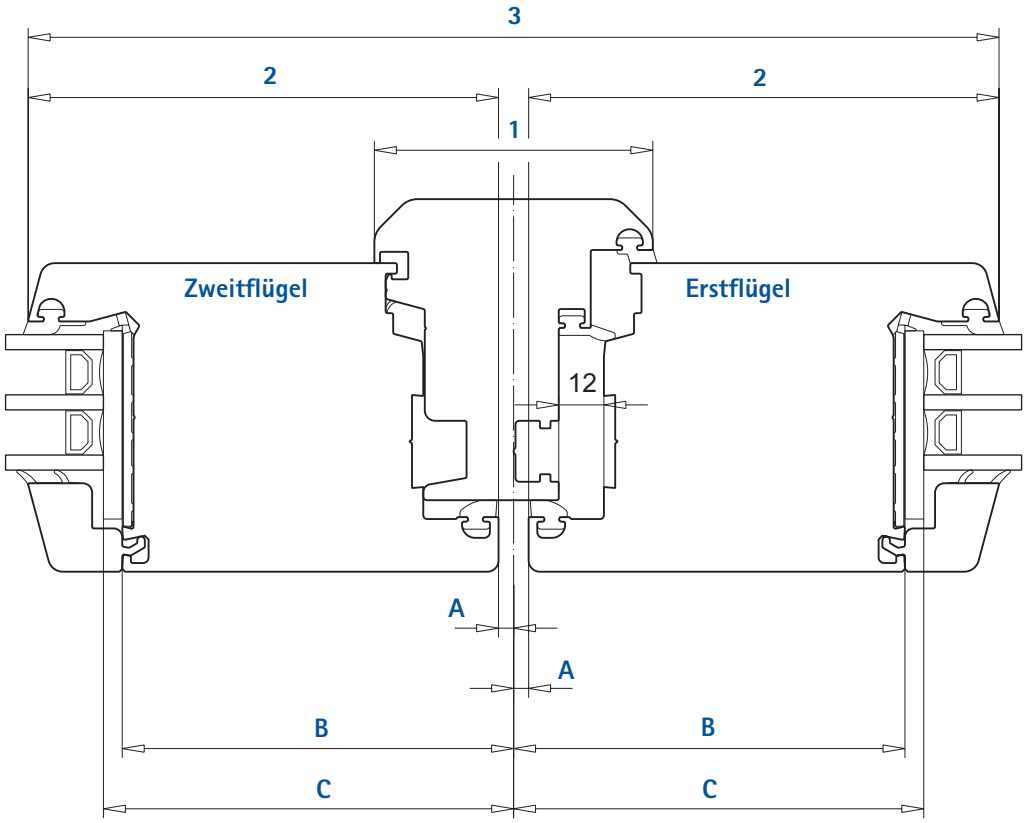

4

Ansichtsmaße [mm]	1	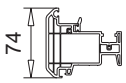 74
	2	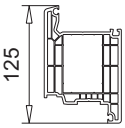 125
	3	258
Abzugsmaße [mm]	A *FAM*	-4
	B *GLM*	-104
	C *GM*	-109

AM = Achsmaß
FAM = Flügelaußenmaß
GLM = Glasleistenfalzmaß
GM = Glasmaß
RAM = Rahmenaußenmaß
1 = Rahmen, Schwelle, T-Profil, Stulp, Flügelaufbauprofil
2 = Flügel
3 = Gesamtansicht
A, B... = Werte für Berechnungen

© VEKA AG

Abzugsmaße Haustür

1-flg.

- Blendrahmen
- Flügel für flügelüberdeckende Füllung

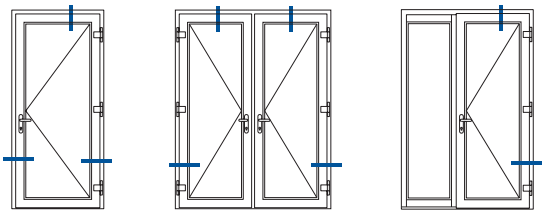

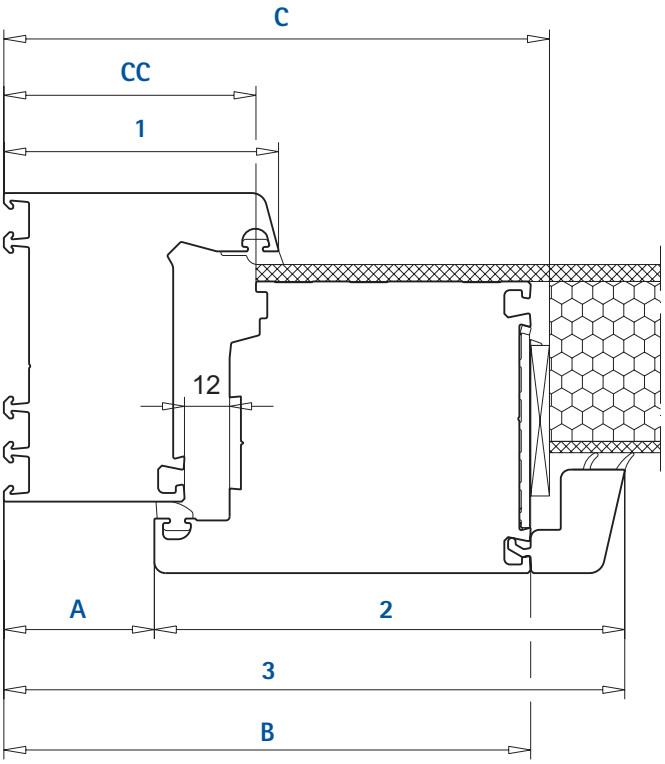

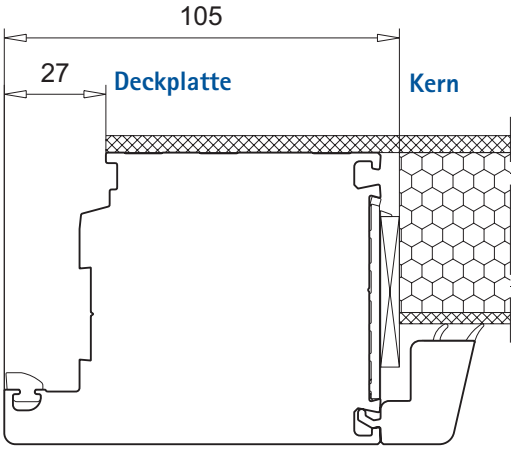

4

Ansichtsmaße [mm]	1	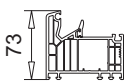	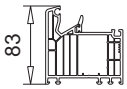	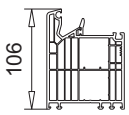	
	2	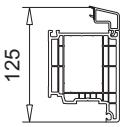	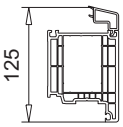	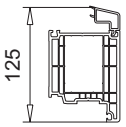	
	3	165	175	198	
Abzugsmaße [mm]	A *FAM*	-40	-50	-73	
	B *GLM*	-140	-150	-178	
	C	-145	-155	-178	Kern
	CC	-67	-77	-100	Deckplatte

AM = *Achsmaß*
FAM = *Flügelaußenmaß*
GLM = *Glasleistenfalzmaß*
GM = *Glasmaß*
RAM = *Rahmenaußenmaß*
1 = *Rahmen, Schwelle, T-Profil, Stulp, Flügelaufbauprofil*
2 = *Flügel*
3 = *Gesamtansicht*
A, B... = *Werte für Berechnungen*

© VEKA AG

Abzugsmaße Haustür

12 mm Freimaß (D)

- Bodenschwelle
- Flügel für flügelüberdeckende Füllung

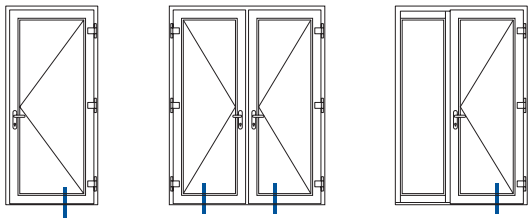

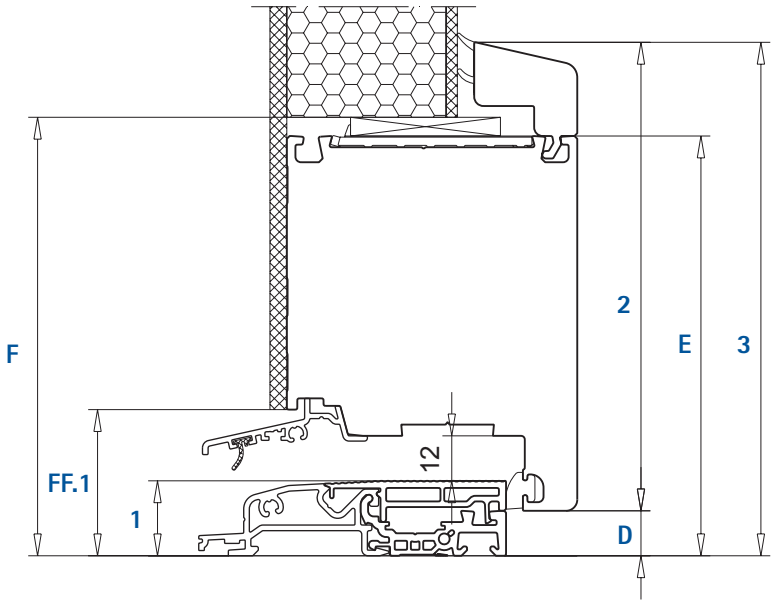

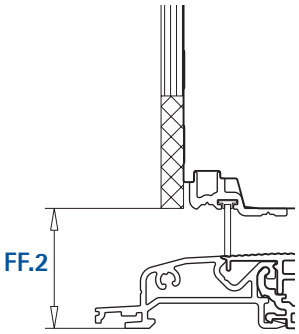

Ansichtsmaße [mm]	1	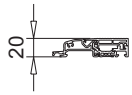	
	2	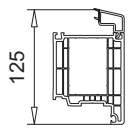	
	3	137	
Abzugsmaße [mm]	D *FAM*	-12	
	E *GLM*	-112	
	F	-117	Kern
	FF.1	-39	Deckplatte
	FF.2	-32(1)	Deckplatte

(1) Bei Verwendung des verdecktliegenden Wetterschenkels

AM = Achsmaß
FAM = Flügelaußenmaß
GLM = Glasleistenfalzmaß
GM = Glasmaß
RAM = Rahmenaußenmaß
1 = Rahmen, Schwelle, T-Profil, Stulp, Flügelaufbauprofil
2 = Flügel
3 = Gesamtansicht
A, B... = Werte für Berechnungen

Abzugsmaße Haustür

Mittelbereich

- Flügel für flügelüberdeckende Füllung
- T-Profil AD
- Flügel für flügelüberdeckende Füllung

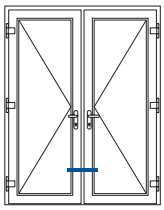

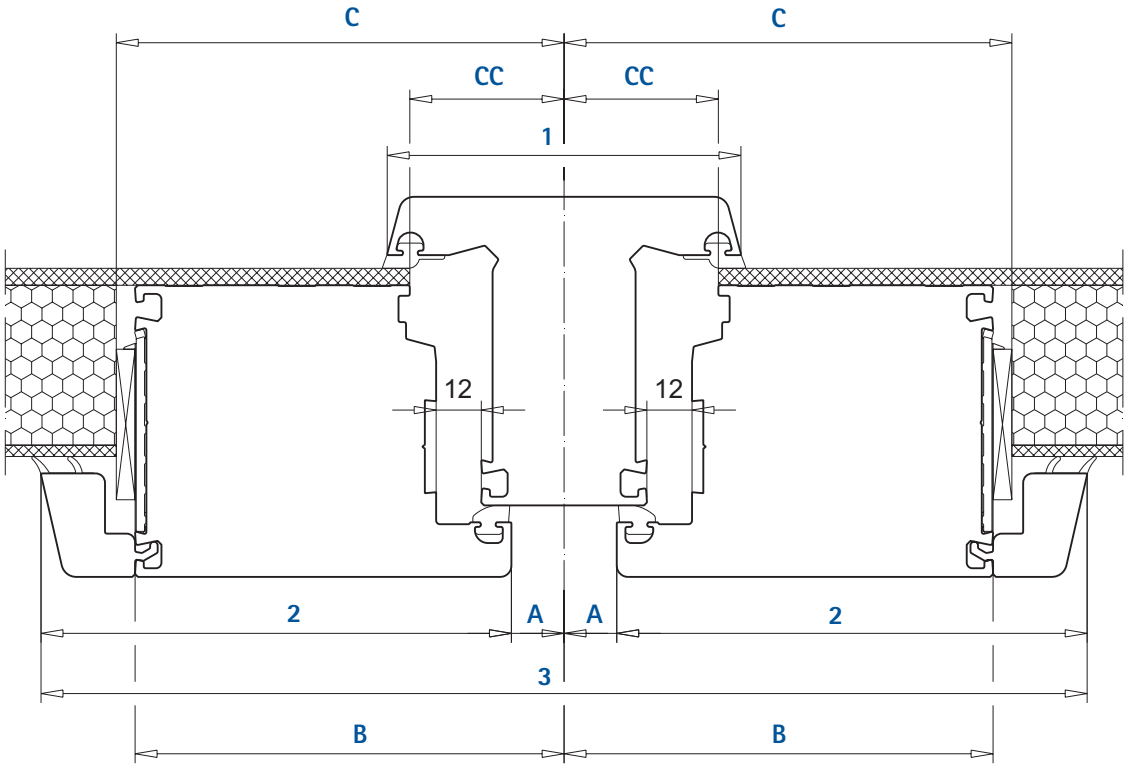

Ansichtsmaße [mm]	1	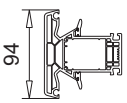 94	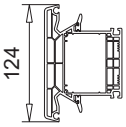 124	
	2	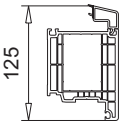 125	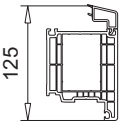 125	
	3	278	308	
Abzugsmaße [mm]	A *FAM*	-14	-29	
	B *GLM*	-114	-129	
	C	-119	-134	Kern
	CC	-41	-56	Deckplatte

AM = *Achsmaß*
FAM = *Flügelaußenmaß*
GLM = *Glasleistenfalzmaß*
GM = *Glasmaß*
RAM = *Rahmenaußenmaß*
1 = *Rahmen, Schwelle, T-Profil, Stulp, Flügelaufbauprofil*
2 = *Flügel*
3 = *Gesamtansicht*
A, B... = *Werte für Berechnungen*

© VEKA AG

Abzugsmaße Haustür

Mittelbereich

- Festverglasung T-Profil AD
- Flügel für flügelüberdeckende Füllung

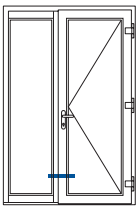

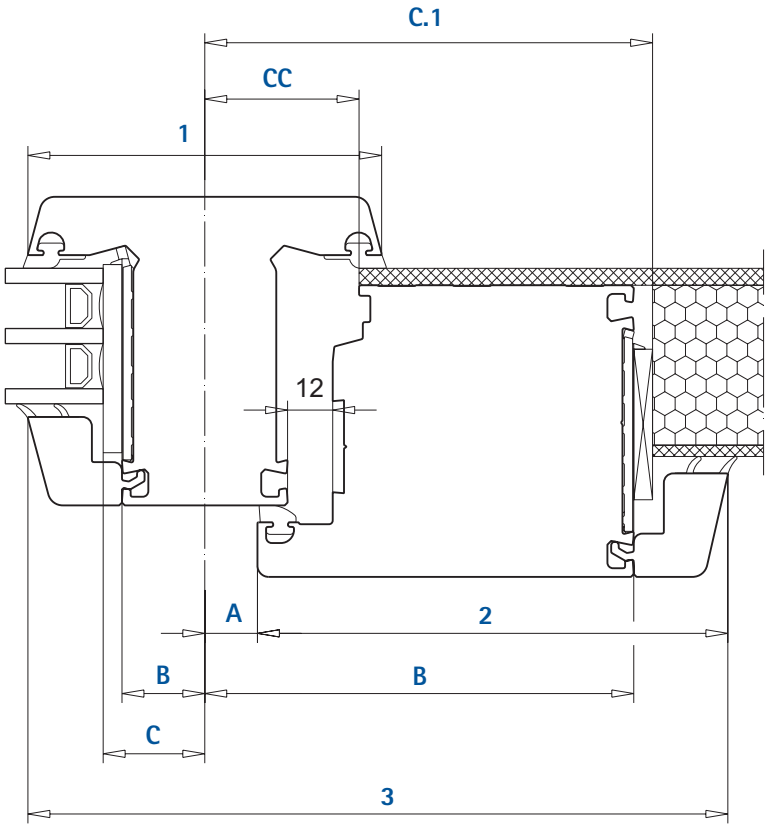

Ansichtsmaße [mm]	1	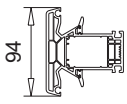	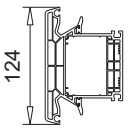		
	2	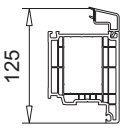	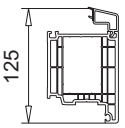		
	3	186	216		
Abzugsmaße [mm]	A *FAM*	-14	-29		
	B *GLM*	-114 -22	-129 -37	Flügel Fest	
	C	-27	-42	Fest	
	C.1	-119	-134	Flügel	Kern
	CC	-41	-56		Deckplatte

AM = Achsmaß
FAM = Flügelaußenmaß
GLM = Glasleistenfalzmaß
GM = Glasmaß
RAM = Rahmenaußenmaß
1 = Rahmen, Schwelle, T-Profil, Stulp, Flügelaufbauprofil
2 = Flügel
3 = Gesamtansicht
A, B... = Werte für Berechnungen

Technische Änderungen vorbehalten
Stand 01/2024 © VEKA AG -061b_00

Verarbeitung

Zuschneiden und verstärken ---------- 5.3
Fräsen und bohren ---------- 5.6
- Funktionen der Öffnungen am Fensterelement ---------- 5.6

Anordnung und Anzahl der Fräsungen/Bohrungen 5.10
- Falzentwässerung (unten) ---------- 5.10
- Dampfdruckausgleich (oben) ---------- 5.12
- Druckausgleich (oben) ---------- 5.14
- Vorkammerbelüftung (bei nicht-weißen Oberflächen) ---------- 5.16

Positionen der Fräsungen/Bohrungen am Profilquerschnitt ---------- 5.17
Verschweißen und verputzen ---------- 5.20
- Fräszeichnungen für Werkzeugbestellung --- 5.21

T-Profile verarbeiten MD/AD ---------- 5.21
- Bohrposition für Stabbearbeitung ---------- 5.22
- Bohrpositionen über Bohrschablonen ------- 5.25
- Verbinder mit Laschen MD/AD ---------- 5.28
- Verbinder ohne Laschen MD/AD ---------- 5.30
- Verbinder mit Laschen für Flügelsprosse AD - 5.32

Verbinder für erhöhte Anforderungen ---------- 5.34
Stulpprofile verarbeiten ---------- 5.38
- Stulpprofil 102.314 ---------- 5.38
- Stulpprofil 102.316/102.318 ---------- 5.42

Stulpflügelprofile verarbeiten ---------- 5.46
- Stulpflügelprofil 103.343/103.358 ---------- 5.46

Aufbauprofil verarbeiten ---------- 5.50
- im Blendrahmen (MD) ---------- 5.50
- im Blendrahmen/Flügel (AD) ---------- 5.52

Zusatzprofile/Zusatzarbeiten ---------- 5.54

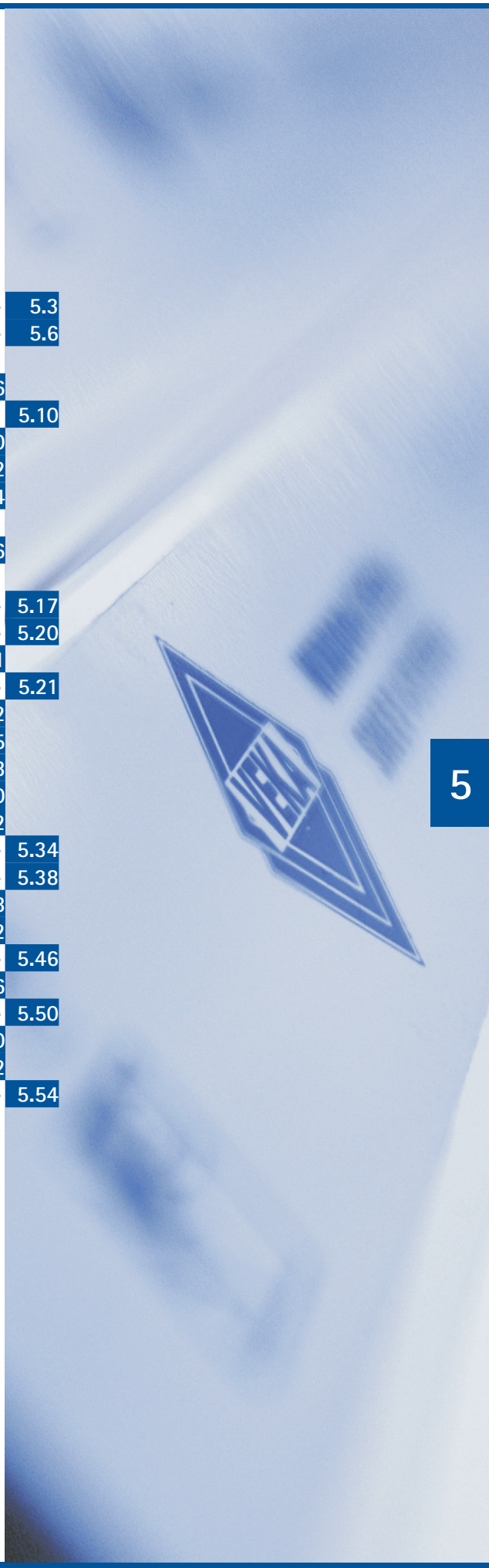

Technische Änderungen vorbehalten
Stand 01/2024 © VEKA AG -061b_00

Bitte beachten!

Die Reihenfolge der beschriebenen Schritte ist nur beispielhaft. Evtl. muss die Abfolge der Schritte an die tatsächlichen Gegebenheiten angepasst werden.

Abzugsmaße für die Profile sind in Kapitel 4 und 5.

Die allgemeinen Verarbeitungsrichtlinien beachten, insbesondere in Bezug auf die zugelassenen Befestigungsmittel und Verschraubungsabstände. Profile in unfolierter und folierter Ausführung sind generell zu verstärken.

Das Ende der Verstärkung muss jeweils 10-25 mm von der Innenkante der Gehrung liegen.

Der ideale Abstand der ersten Verschraubung (Falzgrund, Innenecke) der Verstärkung mit dem Profil beträgt 50 mm. Ist dies aus fertigungstechnischen Gründen nicht möglich, darf auf max. 75 mm erweitert werden. Es gilt, je geringer der Abstand aus der Innenecke, desto höher die Stabilität. Bei Kollision mit Dübellöchern oder Getriebeausfräsungen kann der Abstand max. 50 mm größer gewählt werden.

Verbinder generell in verstärkte Profile verschrauben!

Legende

- = erforderliches Material

1. = Arbeitsschritte

= erforderliches Werkzeug

Zuschneiden und verstärken

▪ Schrauben z.B. (141.003.016.000, M3,9 x 16 mm)	▪ Bohrer ⌀3,2 mm

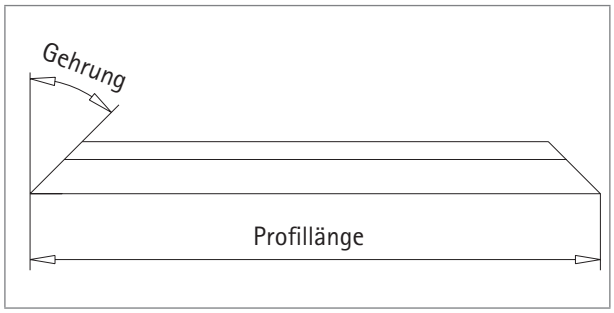

1. Profile auf Länge und Gehrung schneiden. (Abzugsmaße in Kapitel 4, für T-Profile und Stulpprofile in Kapitel 5)

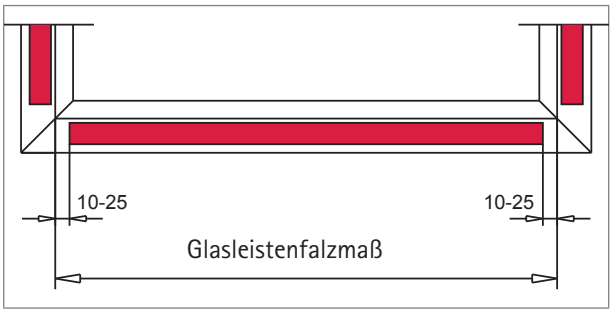

2. Verstärkungen auf Länge schneiden.

3. a. Abstand der ersten Verschraubung aus der Innenecke: 50 mm (ggf. max. 75 mm) Je geringer der Abstand, desto höher die Stabilität.

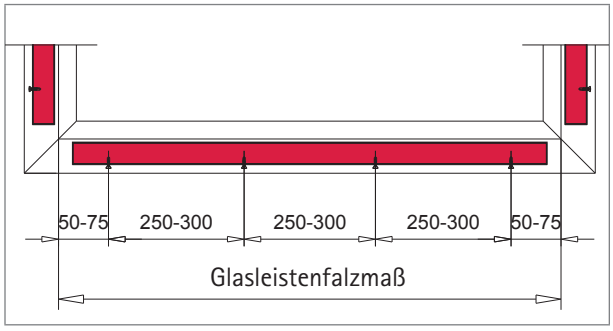

3. b. Elemente unfoliert:
Verstärkungen gemäß Abbildung einschieben und mit Schrauben M3,9 x 16 mm (profilabhängig) verschrauben.

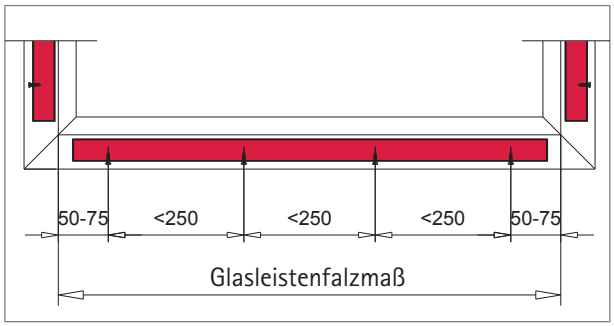

3. c. Elemente foliert:
Verstärkungen gemäß Abbildung einschieben und mit Schrauben M3,9 x 16 mm (profilabhängig) verschrauben.

© VEKA AG

Blendrahmen	Flügel	Flügel für Glasverklebung
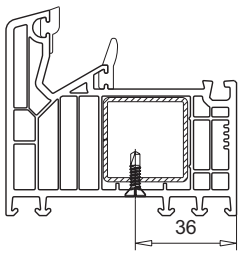	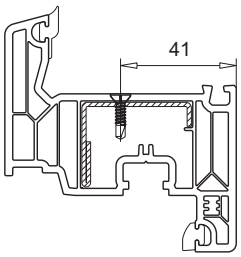	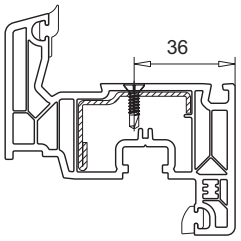
T-Profil	**Stulpprofil**	**Aufbauprofil**
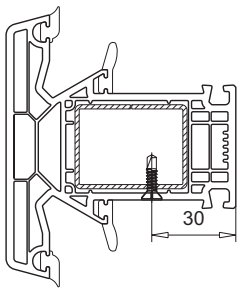	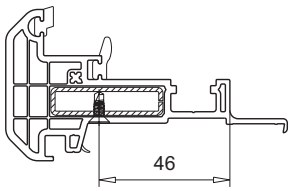	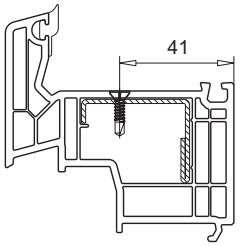

4. Verschraubungsabstand von der Profilinnenseite. Die Verschraubung der Verstärkung sollte (sofern möglich) nicht in die geschlitzte Seite der Verstärkung erfolgen.

Blendrahmen mit zwei Verstärkungen möglich		
A Verstärkung 1x	B Verstärkung 2x	
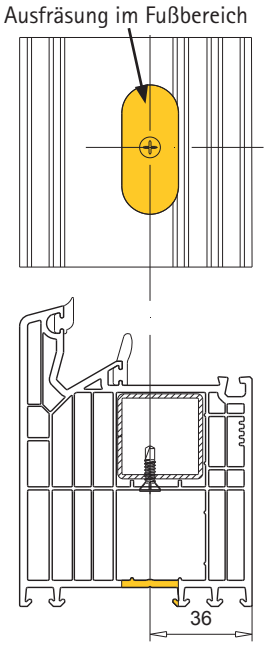	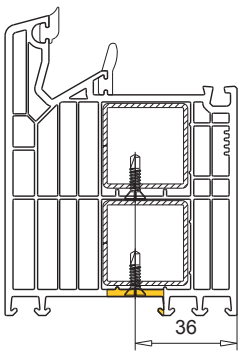	

5. A. Verstärkung wird generell eingesetzt.
   Verschraubungsabstand von der Profilinnenseite. Schraubenkopf muss an der Innenwandung anliegen.
   Blendrahmenfußbereich (■) für Schraubenkopf und Werkzeug ausfräsen.

5. B. Die zweite Verstärkung ist erforderlich für
   - sichere Befestigung von Montagemitteln
   - Ausführung foliert
   - Festverglasung (Gewicht)
   - Zusatzprofile (Balkonanschlussprofile, Verbreiterungen etc.)

   Die zweite Verschraubung versetzt zur Ausfräsung positionieren.

Funktionen der Öffnungen am Fensterelement

Für nachfolgende Funktionen am Fensterelement müssen am losen Stab Öffnungen geschaffen werden.

Bitte beachten!

Die genauen Positionen der Fräsungen und Bohrungen sind ab Seite 5.17 beschrieben.

Nachfolgende Profilkombinationen sind ohne Verstärkung dargestellt. Zuordnung der Verstärkungen sind im VEKA Planungshandbuch "Maximalgrößen" (Nr. 100.611) beschrieben.

Funktionen der Öffnungen am Fensterelement:

Öffnungen	Funktion	Position	Ausführung
	Entwässerung	unten horizontal:	Langloch ⌀5 x 30 mm bzw. ⌀6 x 30 mm Bohrung nach vorn entwässert ⌀10 mm T-Profil: Bohrung nach unten ⌀6 mm Bodenschwelle: Bohrung ⌀6 mm
	Dampfdruckausgleich	oben horizontal:	Langloch ⌀5 x 30 mm bzw. ⌀6 x 30 mm
	Druckausgleich	oben horizontal:	Blendrahmenspalt, Dichtung ausstanzen 100 mm mittig je Verglasungsfeld
	Vorkammerbelüftung	oben horizontal/seitlich:	Bohrung ⌀6 mm

5

© VEKA AG

Ausführung für unfolierte Elemente
(Öffnungen horizontal angelegt)

Festverglasung	innen öffnend	außen öffnend
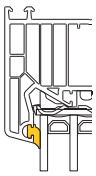	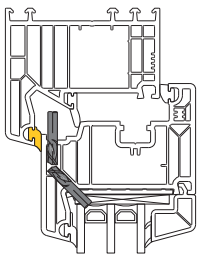	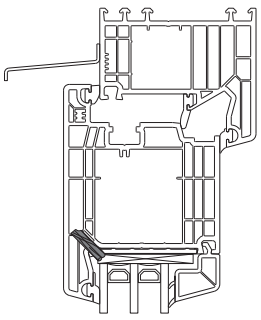
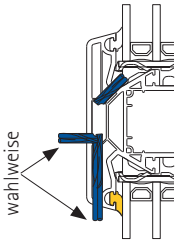	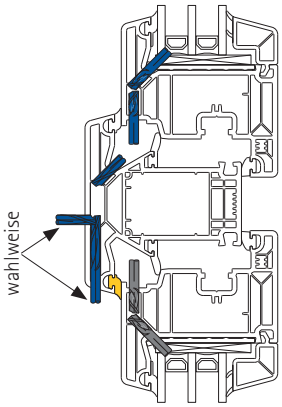	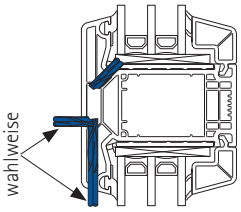
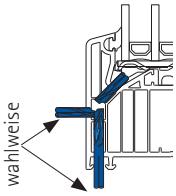	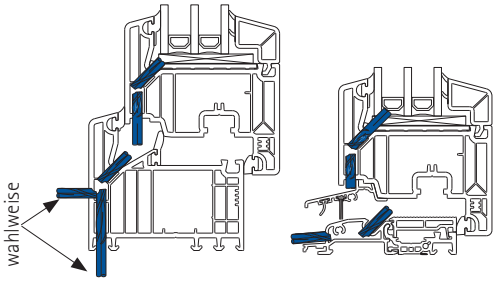	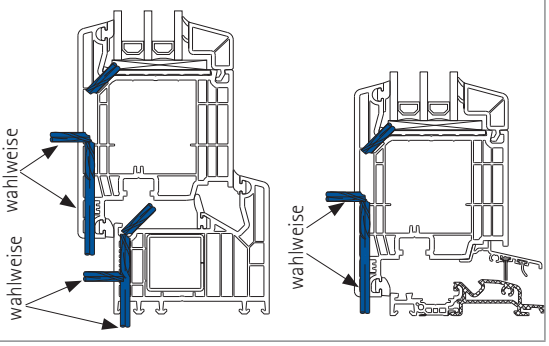

5

Ausführung für folierte Elemente
(Öffnungen horizontal angelegt)

Festverglasung	innen öffnend	außen öffnend
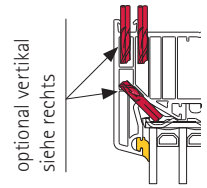	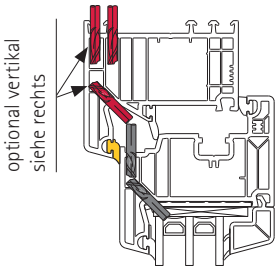	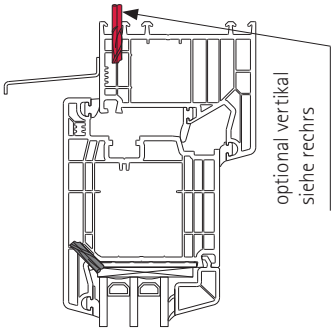
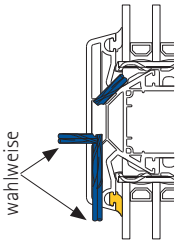	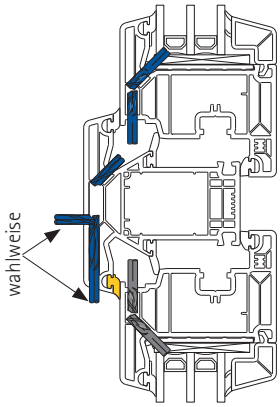	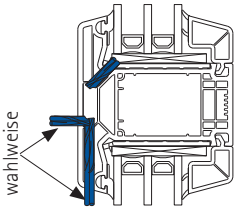
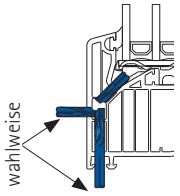	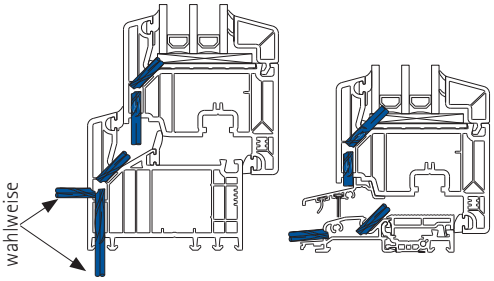	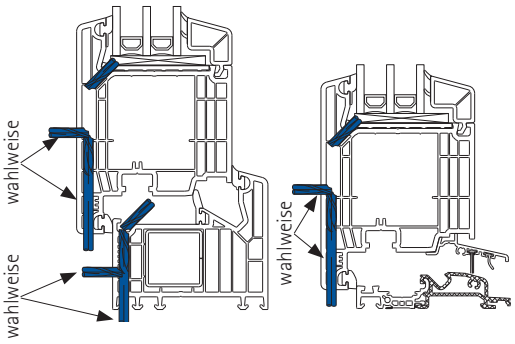

5

Technische Änderungen vorbehalten
Stand 01/2024 © VEKA AG -061b_00

Ausführung für folierte Elemente
(Vorkammerbelüftung vertikal angelegt)

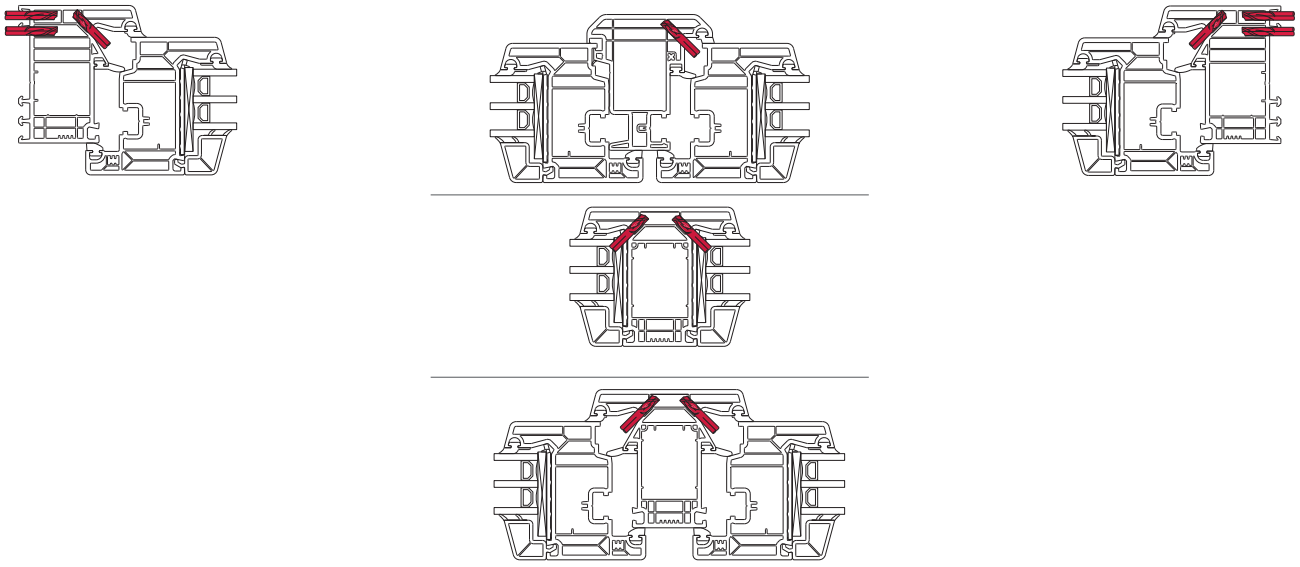

© VEKA AG

Falzentwässerung

(Ausführung für unfolierte und folierte Elemente)

Bitte beachten!

Bei Riegeln mit festem Unterlicht oder horizontal eingesetzter Flügelsprosse darf die Dichtungsnut durch die Auslassöffnung nicht beschädigt werden. In nicht zu entwässernde Ebenen darf kein Wasser eindringen!

Anzahl und Lage der Öffnungen sind größenabhängig und werden auf den nächsten Seiten beschrieben.

Info

Alle außenliegenden Kammern werden mit einer Langloch-Fräsung (⌀5 x 30 mm bzw. ⌀6 x 30 mm) geöffnet. Auslassöffnungen können wahlweise nach vorne oder nach unten erfolgen. Bei Entwässerung nach vorne besteht die Möglichkeit, die außenliegenden Schlitze mit VEKA Kappen Art.-Nr. 109.076 bzw. die Bohrungen ⌀10 mm mit VEKA Kappen Art.-Nr. 143.051 optisch zu verdecken.

Falzentwässerung

Blendrahmen innen öffnend	Blendrahmen außen öffnend	Flügel innen öffnend	Flügel außen öffnend
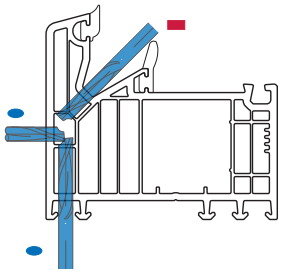	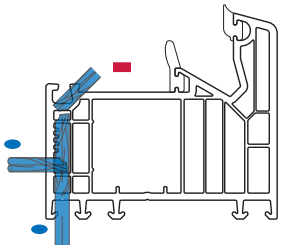	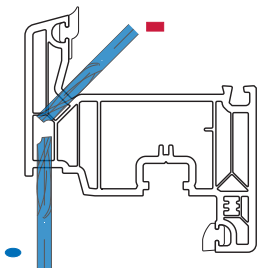	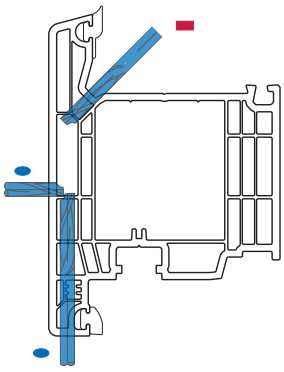
Langloch-Fräsung wahlweise nach vorn/unten (⌀5 x 30 mm bzw. ⌀6 x 30 mm)	Langloch-Fräsung wahlweise nach vorn/unten (⌀5 x 30 mm bzw. ⌀6 x 30 mm)	Langloch-Fräsung (⌀5 x 30 mm bzw. ⌀6 x 30 mm)	Langloch-Fräsung wahlweise nach vorn/unten (⌀5 x 30 mm bzw. ⌀6 x 30 mm)

Riegel/Sprosse	Riegel außen öffnend	Bodenschwelle	
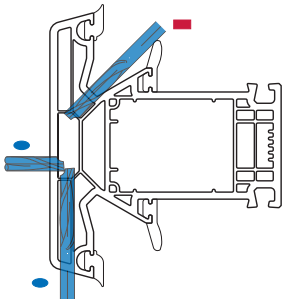	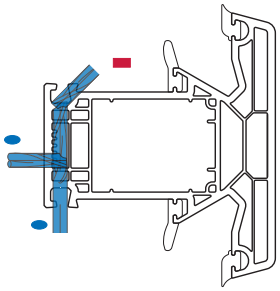	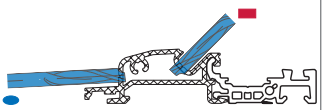	
Langloch-Fräsung nach vorn (⌀5 x 30 mm bzw. ⌀6 x 30 mm) Bohrung nach unten (⌀6 mm)	Langloch-Fräsung wahlweise nach vorn/unten (⌀5 x 30 mm bzw. ⌀6 x 30 mm)	Bohrung (⌀6 mm)	

Falzentwässerung im Blendrahmen, Flügel oder T-Profil (Riegel, Flügelsprosse)

Einlassöffnung

Auslassöffnung

© VEKA AG

Anordnung für Fräsungen unten

Bitte beachten!

Die Anzahl und Anordnung gilt für Blendrahmen, Flügel, Riegel/Sprosse, Bodenschwelle, Festverglasung und Fensterelemente innen oder außen öffnend.

Einlass- und Auslassöffnungen mindestens 50 mm versetzt anbringen!

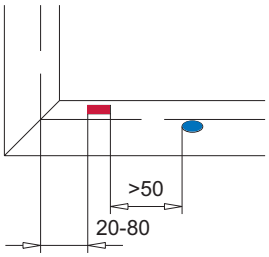

Einlassöffnungen

Auslassöffnungen

Einlassöffnungen pro Feld [mm]

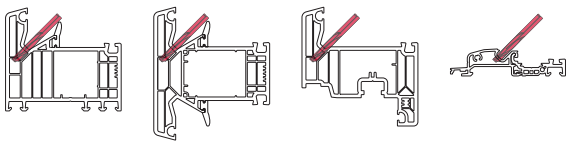

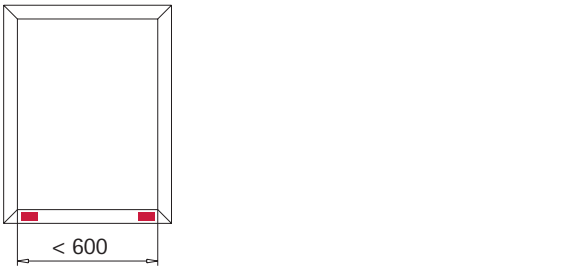

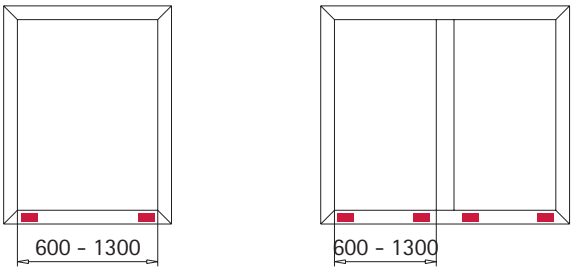

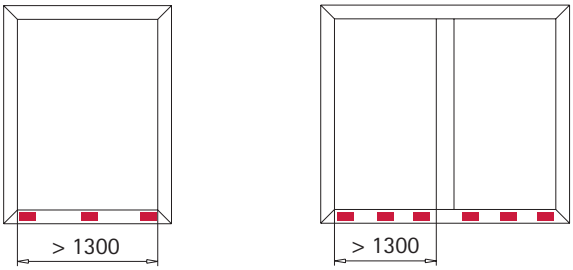

Auslassöffnungen pro Element [mm]

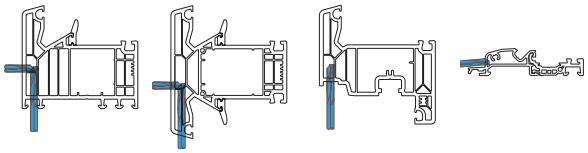

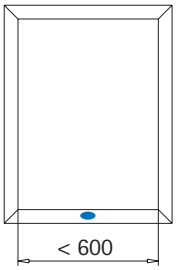

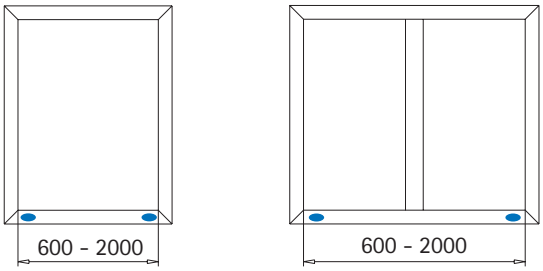

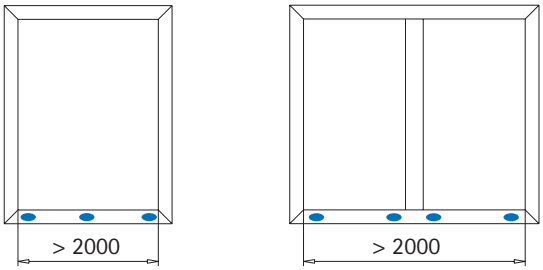

Dampfdruckausgleich (oben)

(Ausführung für unfolierte und folierte Elemente)

Bitte beachten!

Dampfdruckausgleich für Flügel als Langloch-Fräsung (⌀5 x 30 mm bzw. ⌀6 x 30 mm) ausführen.

Bei Trockenverglasung muss eine sichere Entwässerung gewährleistet sein. Hierzu ist es erforderlich, dass generell Dampfdruckausgleichsöffnungen zur Außenseite vorhanden sind.

Dampfdruckausgleich im Flügel

Flügel innen öffnend	**Flügel außen öffnend**		
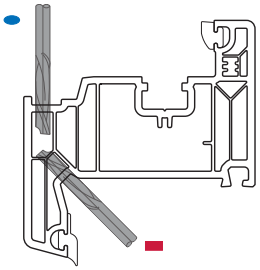	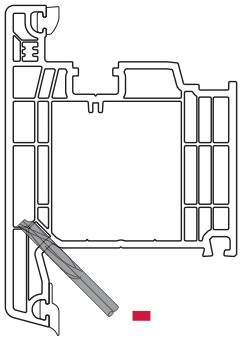		
Langloch-Fräsung (⌀5 x 30 mm bzw. ⌀6 x 30 mm)	Langloch-Fräsung (⌀5 x 30 mm bzw. ⌀6 x 30 mm)		

Dampfdruckausgleich oben horizontal im Flügel

Einlassöffnung

Auslassöffnung

5

© VEKA AG

Anordnung für Fräsungen oben

Bitte beachten!

Die Anzahl und Anordnung gilt für Blendrahmen, Flügel, Festverglasung und Riegel bzw. Pfosten.

Einlass- und Auslassöffnungen mindestens 50 mm versetzt anbringen!

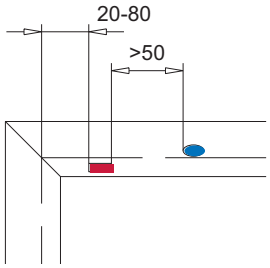

Einlassöffnungen

Auslassöffnungen

Einlassöffnungen pro Feld [mm]	Auslassöffnungen pro Element [mm]
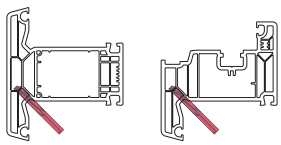	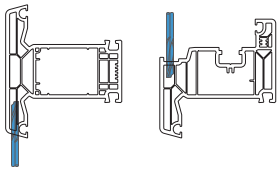
< 600 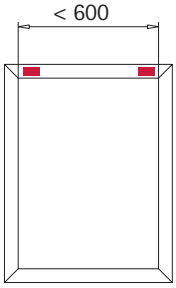	< 600 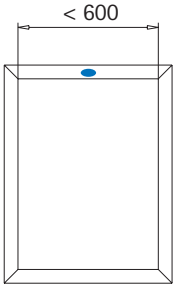
600 - 1300 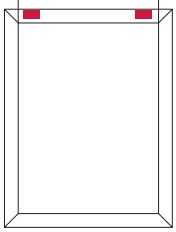	600 - 1300 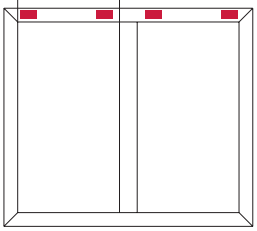
> 1300 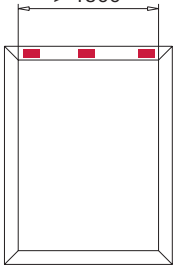	> 1300 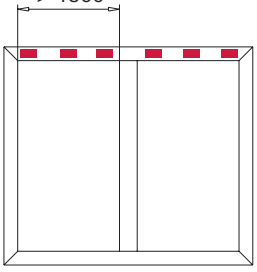
600 - 2000 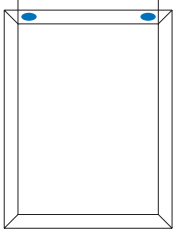	600 - 2000 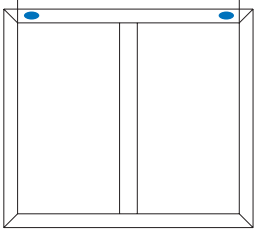
> 2000 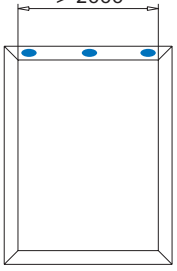	> 2000 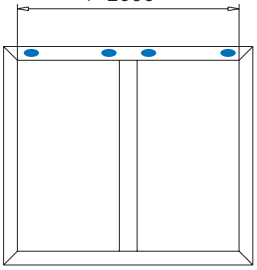

5

Druckausgleich (oben)

(Ausführung für unfolierte und folierte Elemente)

Bitte beachten!

Druckausgleich für Blendrahmen, Riegel und Festverglasung erfolgt generell durch bearbeiten der Außendichtung.

Die Summe der Querschnittsflächen der Druckausgleichsöffnungen muss derer der Falzentwässerung entsprechen.

VEKA empfiehlt Druckausgleichsöffnungen für Blendrahmen ab Schlagregendichtigkeit 5A gemäß DIN EN 12208.

Druckausgleich im Blendrahmen/Riegel

Blendrahmen/Riegel	Blendrahmen außen öffnend	alternativ Blendrahmen
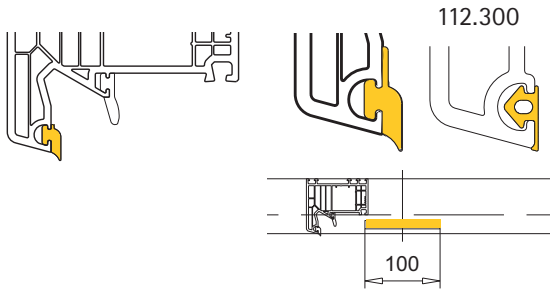	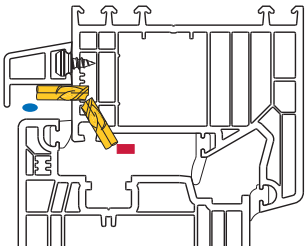	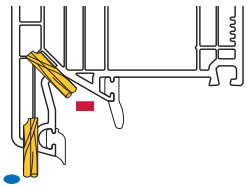
Dichtung je Verglasungsfeld und Flügel 1x mittig 100 mm entfernen	Langloch-Fräsung(⌀5 x 30 mm bzw. ⌀6 x 30 mm) Achtung: Anzahl und Anordnung der Fräsungen siehe Seite 5.13.	

Auslassöffnungen pro Element [mm]

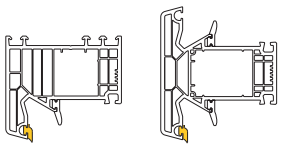

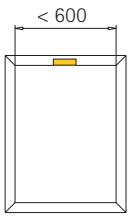

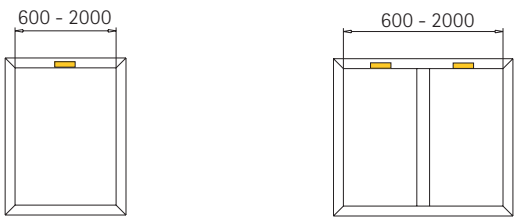

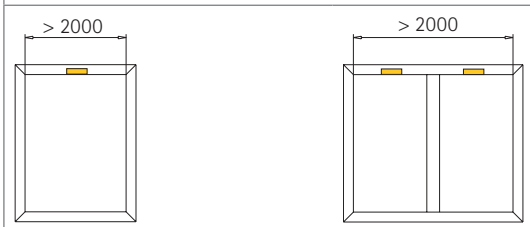

- *Einlassöffnung*
- *Auslassöffnung*

5

© VEKA AG

Druckausgleich (oben) mit Dichtungsstanze 198.100.100.012 herstellen

Bitte beachten!

Die Dichtungsstanze dient ausschließlich dem Ausstanzen von Dichtungen im Blendrahmen oder T-Profil.

Sicherheitshinweise sowie weitere Informationen zur Dichtungsstanze sind der ihr beiliegenden Bedienungsanleitung zu entnehmen.

Wechselmesser können separat bestellt werden, siehe Seite 9.26.

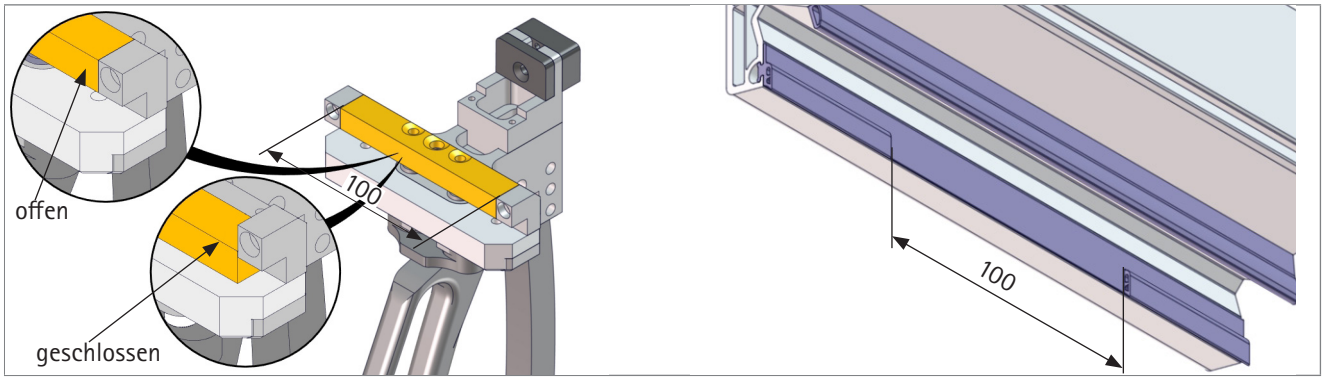

Dichtungsstanze für Druckausgleichsöffnung. Dichtung wird im Blendrahmen oder T-Profil manuell um 100 mm ausgestanzt.

Anwendung der Dichtungsstanze

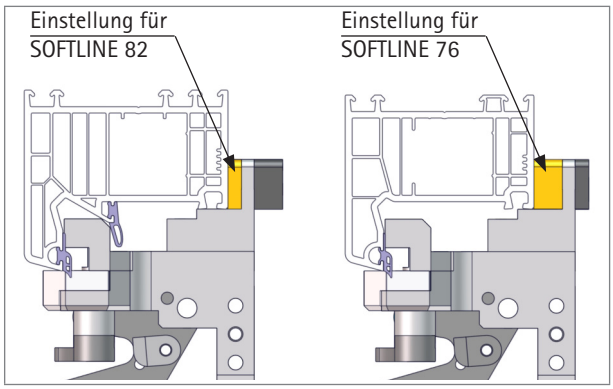

1. Wendeanschlag an der Dichtungsstanze für SOFTLINE 82 einstellen.

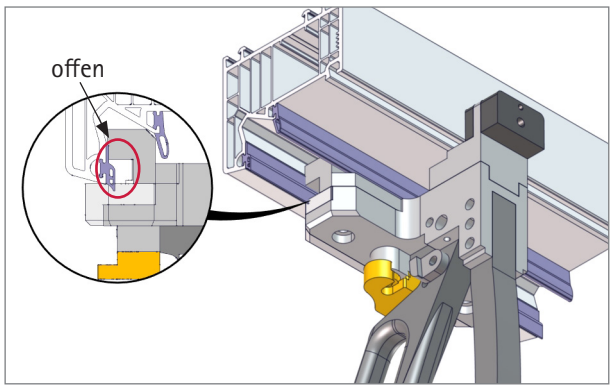

2. Dichtungsstanze im geöffneten Zustand an Blendrahmen/T-Profil anlegen.

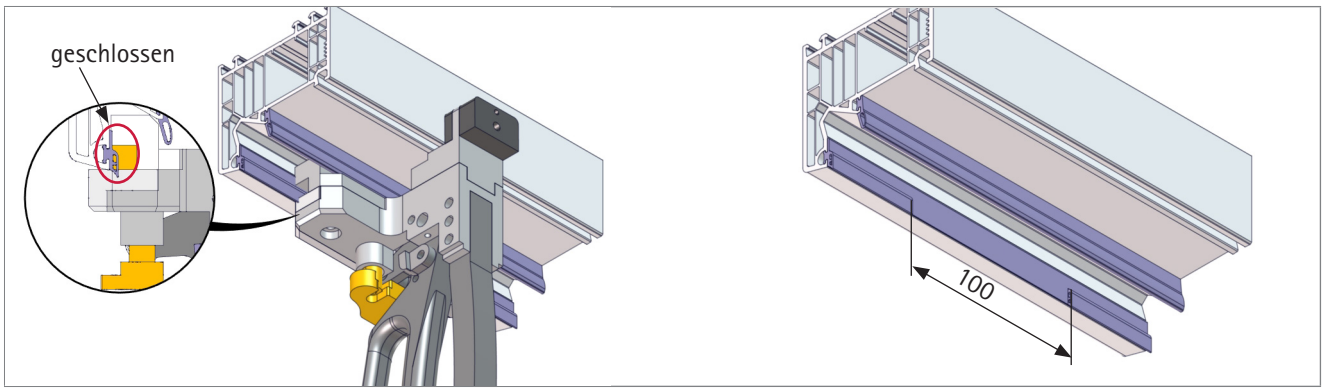

3. Dichtungsstanze schließen. Im Blendrahmen/T-Profil wird die Dichtung um 100 mm ausgestanzt.

Vorkammerbelüftung

(Ausführung für folierte Elemente)

Bitte beachten!

Zur Verhinderung eines Wärmestaus und dadurch bedingtem Verformen der Profile bei Verwendung von folierten Profilen, müssen alle Vorkammern belüftet werden, die der Bewitterungsseite ausgesetzt sind.

Falls die Vorkammern noch nicht geöffnet sind, zusätzliche Bohrungen (⌀6 mm) im oberen Profilbereich vornehmen.

Die Öffnungen im Blendrahmen dürfen bauseits nicht durch den Baukörperanschluss verschlossen werden. Bei nachträglich angebrachten Zusatzprofilen die Öffnung ggf. weiterführen.

Darauf achten, dass die Lage der Öffnungen die vorgesehene Entwässerung nicht beeinflusst.

Alle markierten Kammern müssen geöffnet sein!

Blendrahmen	Setzpfosten	Riegel
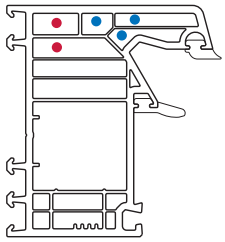	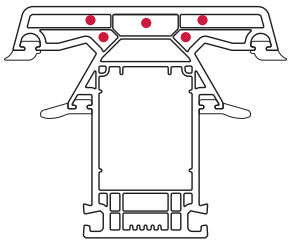	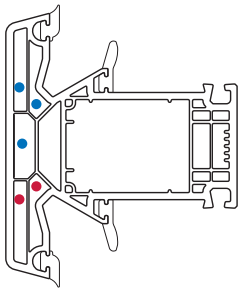
Flügel, innen öffnend	**Stulpprofil**	
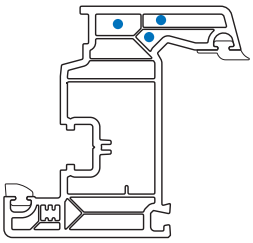	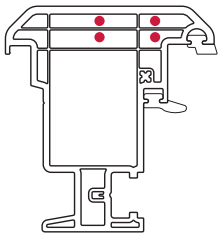	
Flügel, innen öffnend	**Flügel, außen öffnend**	
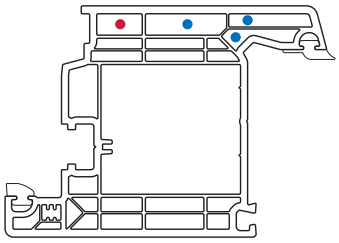	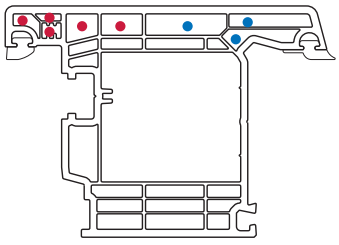	

- *Vorkammern, die im Normalfall bereits geöffnet sind*
- *Vorkammern, die zusätzlich geöffnet werden müssen*

© VEKA AG

Fräsen und bohren

Position der Fräsungen/Bohrungen am Profilquerschnitt

Bitte beachten!

Für Profile in unfolierter und folierter Ausführung:

Alle Fräs- und Bohrarbeiten lassen sich am einzelnen Profilstück vornehmen und sind vor dem Verschweißen durchzuführen. Das Entfernen der Späne aus den Hohlkammern ist mittels Ausblasen möglich.
Die Fräsungen/Bohrungen dürfen nicht durch Verglasungsbrücken, Dicht- oder Klebstoffe verdeckt werden.

Für größere Geometrien, z. B. Haustürflügel, längeren Bohrer/Fräser verwenden.

Verschweißbare Dichtungen beim Fräsen bzw. Bohren nicht beschädigen.

Die Fräsereinstellungen für Blendrahmen, T-Profil und Flügel sind nachfolgend beschrieben.

Das VEKA Verarbeiterhandbuch (Nr. 100-020) enthält allgemeine Informationen zum Thema Anforderungen ans Fräsen und Bohren.

Falzentwässerung Blendrahmen unten		**Druckausgleich Blendrahmen oben**	
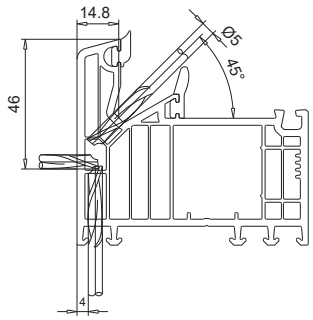	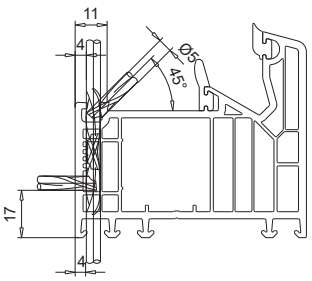	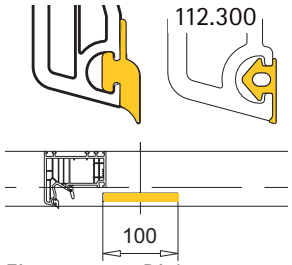	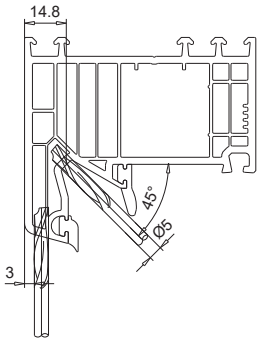
innen öffnend	außen öffnend	Eingezogene Dichtung ausstanzen oder mit 112.300 austauschen innen öffnend	Fräsung: ⌀5 x 30 mm bzw. ⌀6 x 30 mm alternativ
Falzentwässerung T-Profile als Riegel		**Druckausgleich T-Profile als Riegel**	
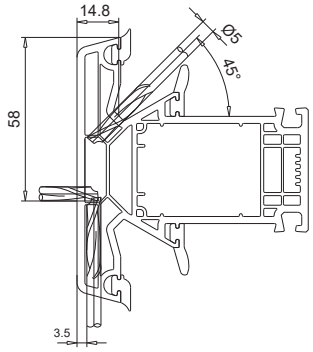	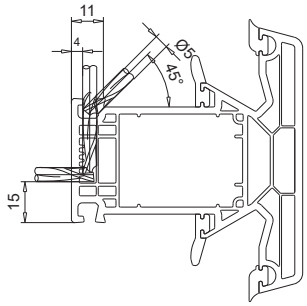	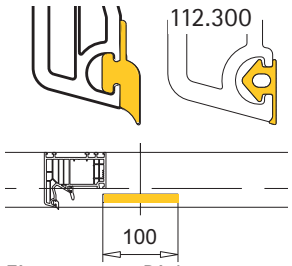	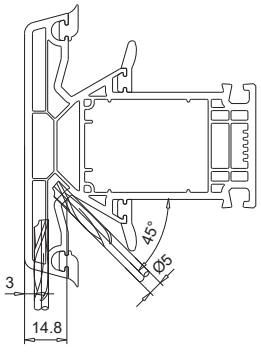
innen öffnend	außen öffnend	Eingezogene Dichtung ausstanzen oder mit 112.300 austauschen innen öffnend	Fräsung: ⌀5 x 30 mm bzw. ⌀6 x 30 mm alternativ

Falzentwässerung Flügel unten		Dampfdruckausgleich Flügel oben	
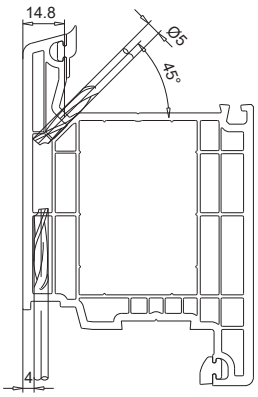	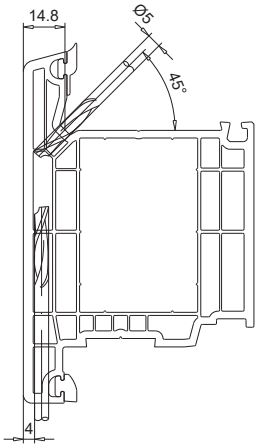	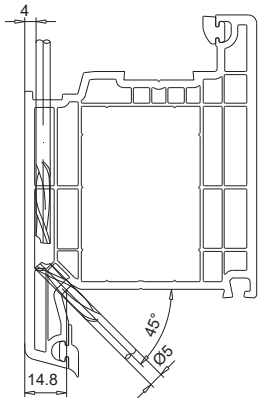	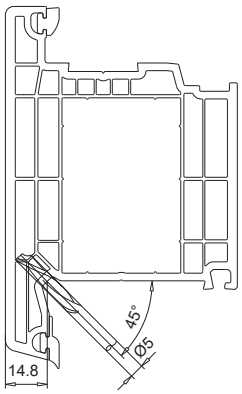
innen öffnend	außen öffnend	innen öffnend	außen öffnend

Falzentwässerung Flügelsprosse		Falzentwässerung Aufbauprofil unten	Dampfdruckausgleich Aufbauprofil oben
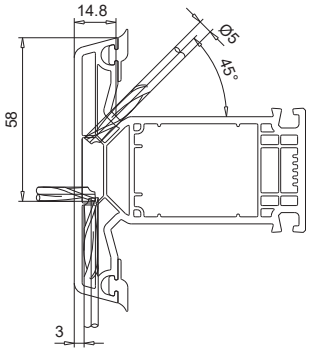	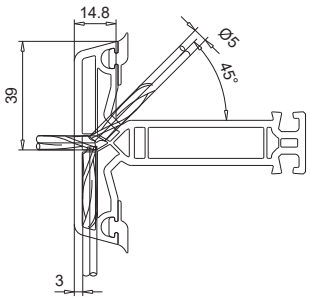	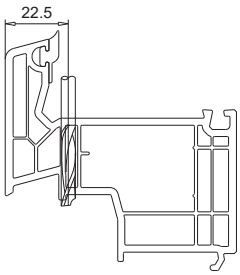	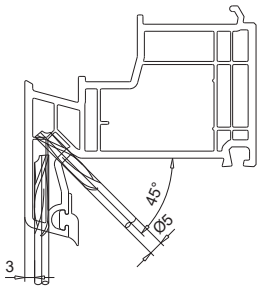

 © VEKA AG

Für folierte Profile

Vorkammerbelüftung Blendrahmen oben

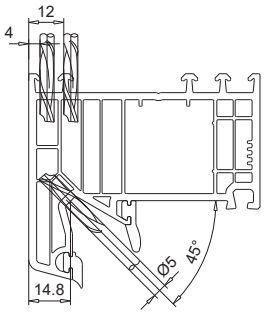

innen öffnend

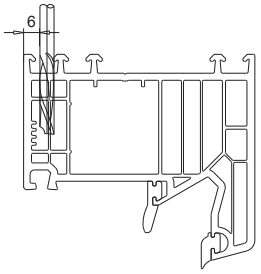

außen öffnend

Vorkammerbelüftung T-Profil als Riegel oben

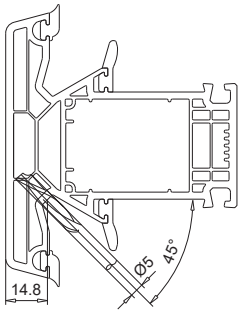

Vorkammerbelüftung T-Profil als Setzpfosten oben

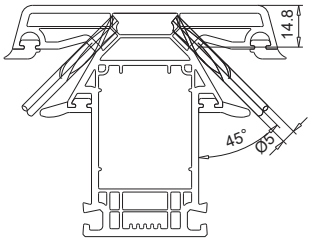

Vorkammerbelüftung T-Profil als Flügelsprosse oben

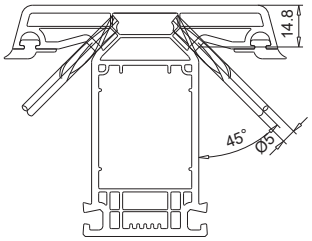

Vorkammerbelüftung Stulpprofil oben

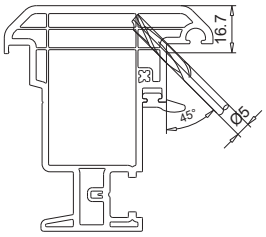

Vorkammerbelüftung Aufbauprofil oben

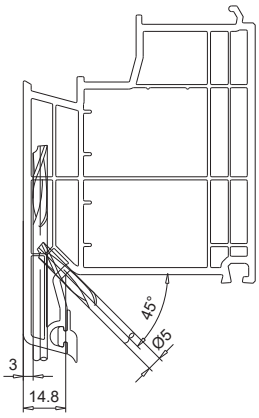

weitere Fräsungen/Bohrungen beispielhaft

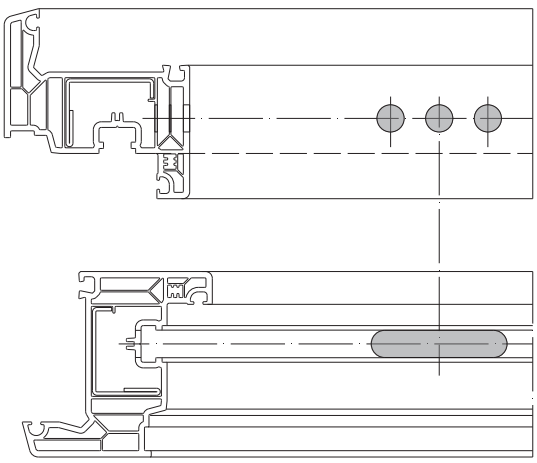

Schlosskastenbohrung/-fräsung
beschlagabhängig

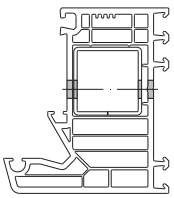

Dübellochbohrung
dübelabhängig

Verschweißen und verputzen

Bitte beachten!

Vor Beginn der Fertigung die Einstellung der Schweißmaschine durch Probeschweißung überprüfen. Dabei Schweißzugabe, Eckenfestigkeit und Winkelgenauigkeit prüfen.

Dichtungen müssen nach dem Verschweißen und Verputzen glatt sein. Ggf. nachbearbeiten.

Für weitere Informationen zu Dichtungen siehe ab Seite 7.4.

Das Ergebnis der Schweißung und Fräsung kann durch Hinterfräsen und Dichtungsformgeber optimiert werden.

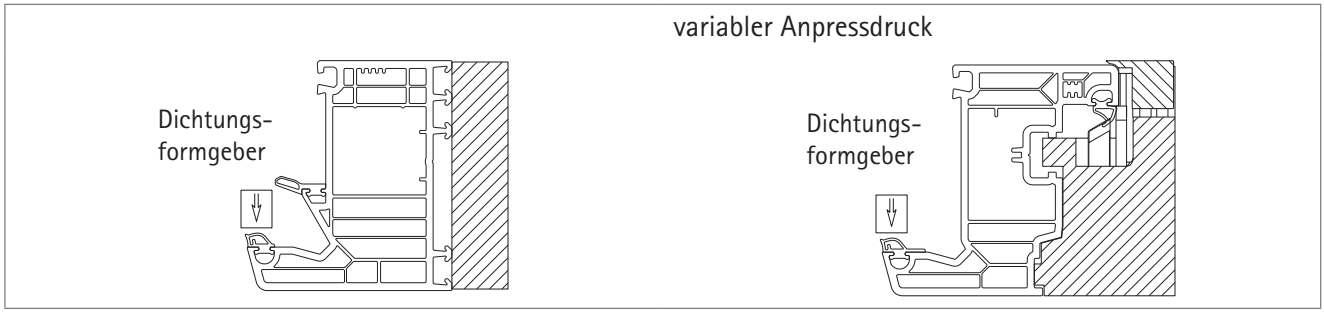

1. Blendrahmen- und Flügelprofile verschweißen. Schweißzulagen sind beispielhaft dargestellt.

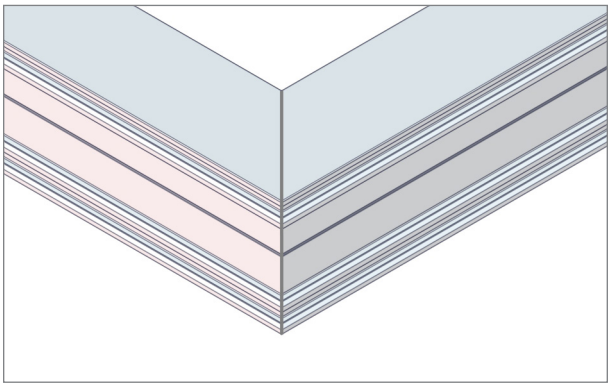

2. Ecken von Blendrahmen- und Flügelprofilen verputzen.

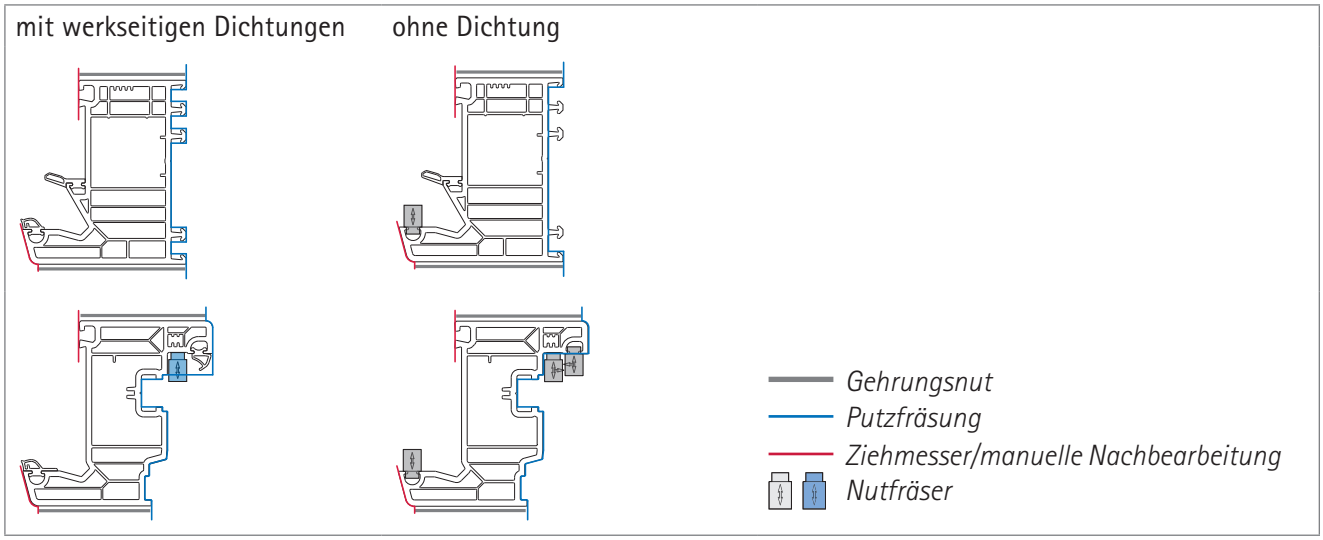

3. Sicht- und Funktionsebenen bearbeiten. Beispielhafte Darstellungen. Linke Abbildung jeweils mit werkseitigen Dichtungen.

© VEKA AG

Werkzeuge einrichten

Fräszeichnungen für Werkzeugbestellung

Bitte beachten!
Fräsmaschine vorab auf Eignung für den Fräserkopf prüfen!

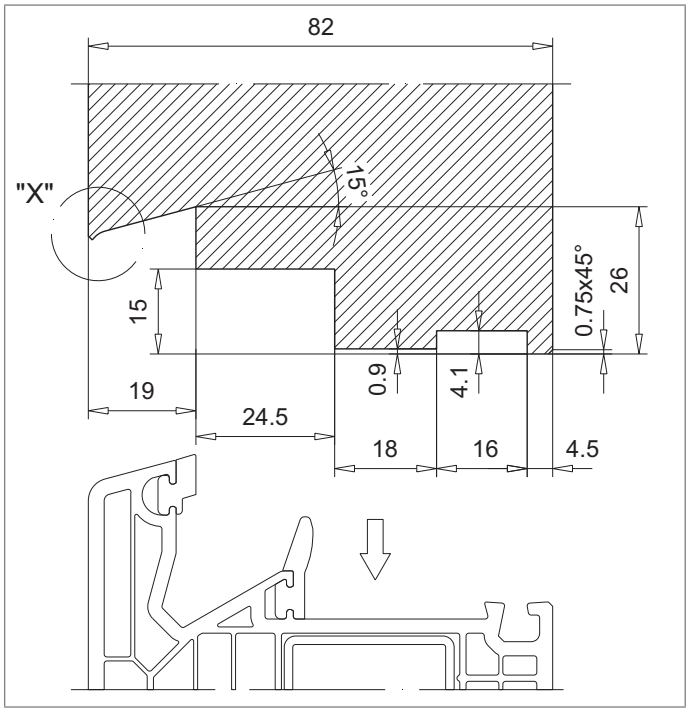

Fräszeichnung für die Werkzeugbestellung MD

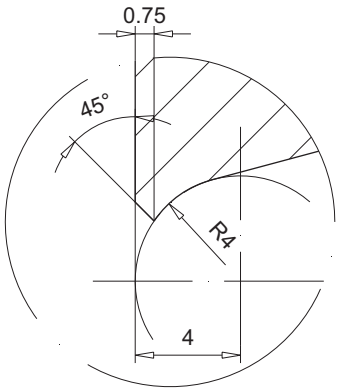

Detail "X"

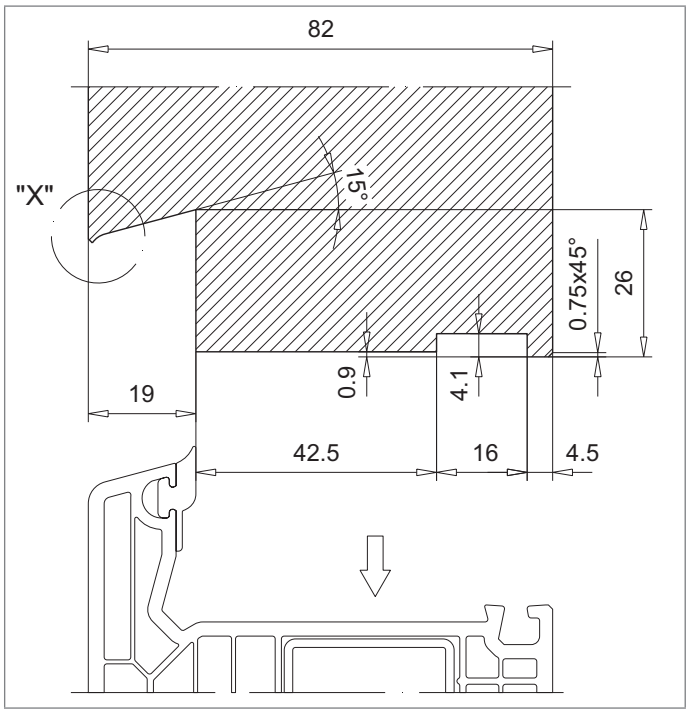

Fräszeichnung für die Werkzeugbestellung AD

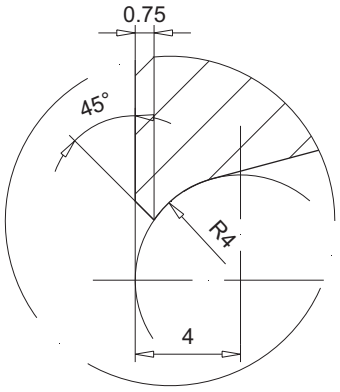

Detail "X"

Bohrpositionen für Stabbearbeitung

Für Verbinder mit Laschen

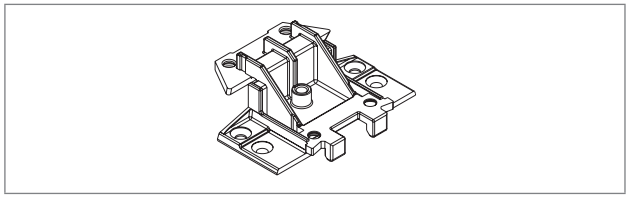

Verbinder (MD)

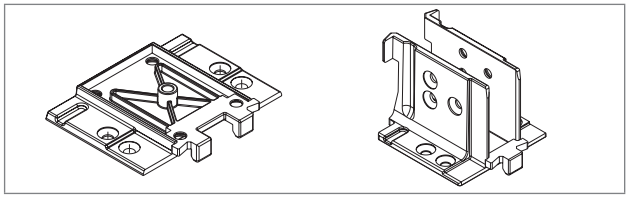

Verbinder (AD)

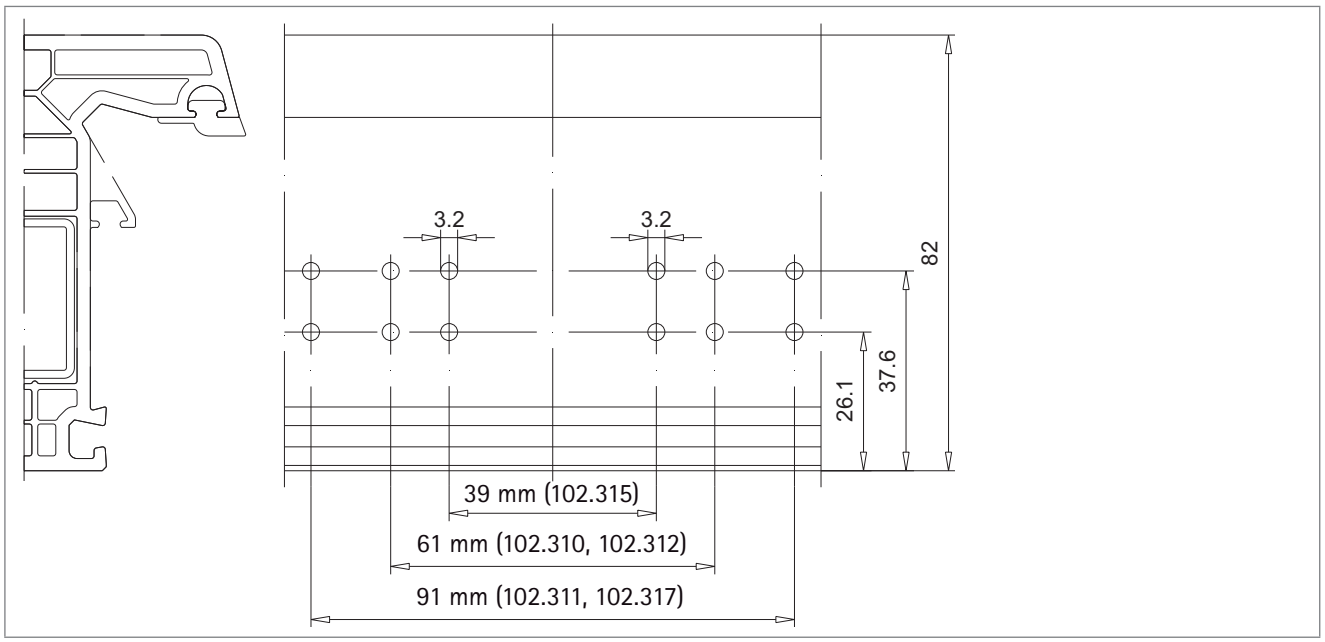

Bohrbild für Verbinder mit Laschen

5

Bitte beachten!

Alle Verbinder werden über die Schraubkanäle mit dem T-Profil verbunden, siehe Seite 5.28!

Ausnahme ist der Verbinder 106.383 für Flügelsprosse 102.315, siehe Abb. unten.

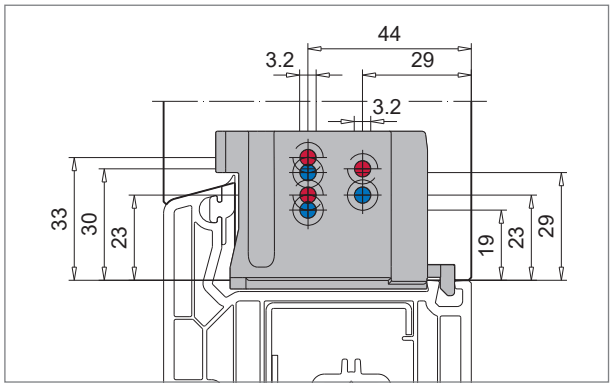

Bohrpositionen für Verbinder 106.383 (🔵🔴).
Aufgrund der schmalen Verstärkungskammer müssen die Bohrpositionen versetzt angebracht werden.

Technische Änderungen vorbehalten
Stand 01/2024 © VEKA AG -061b_00

Für Verbinder ohne Laschen

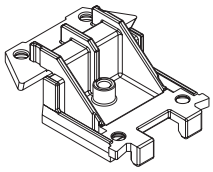

Verbinder (MD)

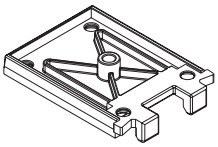

Verbinder (AD)

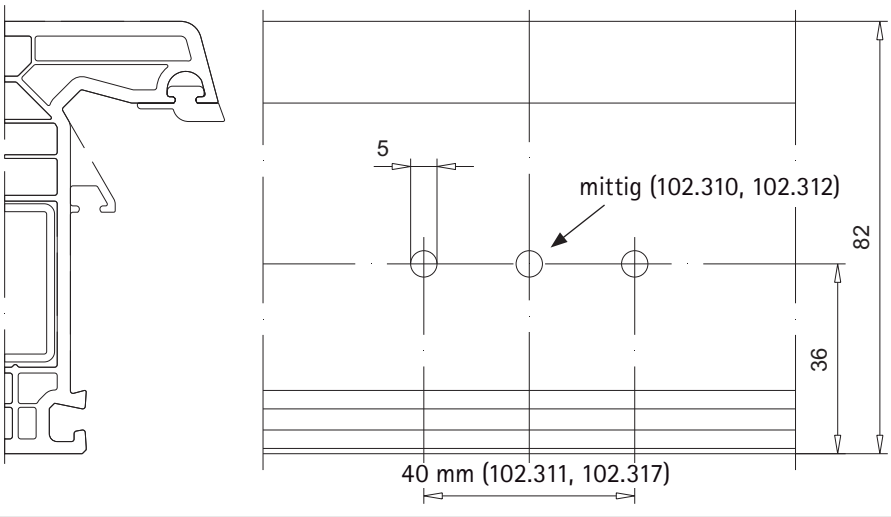

Bohrbild für Verbinder ohne Laschen

© VEKA AG

Technische Änderungen vorbehalten
Stand 01/2024 © VEKA AG -061b_00

Bohrschablone für Verbinder mit Laschen

Die Bohrschablone 146.028.2 ist für alle Verbinder mit Laschen im System SOFTLINE 82 verwendbar. Für die Bohrpositionen für die Profile siehe nachfolgende Tabelle.

Ausgehend von einer Mittelachse wird die Bohrposition für das T-Profil auf dem Blendrahmen markiert.
(Mitte T-Profil = Mitte Bohrschablone)

Für den Verbinder wird die Bohrschablone in den Blendrahmenfalz positioniert.

(Aufgrund schräg angelegter Bohrbuchsen beziehen sich die angegebenen Achsmaße auf die Unterseite der Bohrschablone)

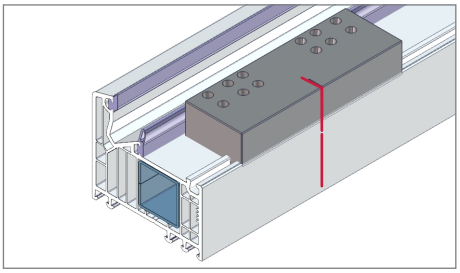

Bohrschablone 146.028.2 (MD+AD), Mittelachse rot markiert

Überblick Verbinder mit Laschen/T-Profile

	Bohrschablone	Verbinder	T-Profil	Dichtstopfen	Achsmaß Bohrungen	Bohrpositionen
Mitteldichtung	**146.028.2**	**106.370** **106.370.5**	102.310	106.372 für Verstärkungskammer 106.373 links/rechts	61 mm	
		106.375	102.311	106.377 für Verstärkungskammer 106.373 links/rechts	91 mm	
Anschlagdichtung	**146.028.2**	**106.379** **106.379.5**	102.312	106.372 für Verstärkungskammer 106.395 links/rechts	61 mm	
		106.388	102.317	106.377 für Verstärkungskammer 106.395 links/rechts	91 mm	
		106.383	102.315 Flügelsprosse	106.385 für Verstärkungskammer	39 mm	

Überblick Verbinder ohne Laschen/T-Profile

	Bohrschablone	Verbinder	T-Profil	Dichtstopfen	Achsmaß Bohrungen	Bohrpositionen
Mitteldichtung	--	**106.374**	102.310	106.372 für Verstärkungskammer 106.373 links/rechts	Mitte	siehe Seite 5.23
		106.378	102.311	106.377 für Verstärkungskammer 106.373 links/rechts	40 mm	
Anschlagdichtung	--	**106.381**	102.312	106.372 für Verstärkungskammer 106.395 links/rechts	Mitte	
		106.388	102.317	106.377 für Verstärkungskammer 106.395 links/rechts	40 mm	

T-Profil zuschneiden

T-Profil (MD)

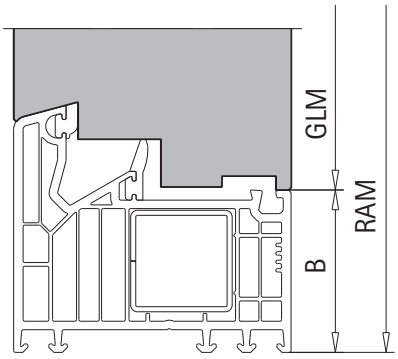

(102.310, 102.311)

T-Profil (AD)

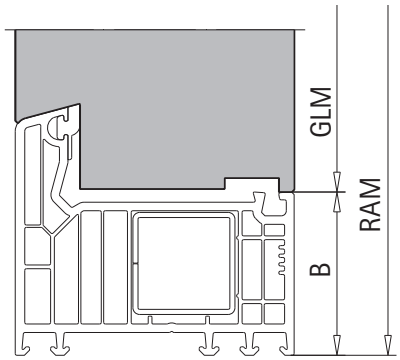

(102.312, 102.317)

Flügelsprosse

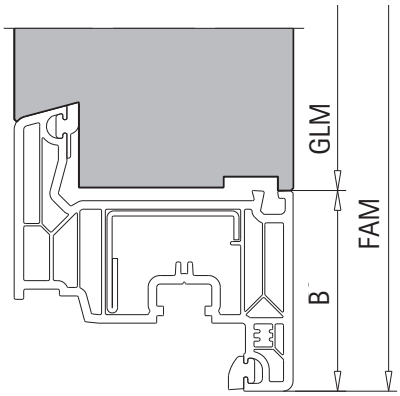

(102.312, 102.315, 102.317)

1. T-Profil bzw. Flügelsprosse auf Länge (= GLM) schneiden, siehe Kapitel 4.

T-Profil fräsen

T-Profil (MD)

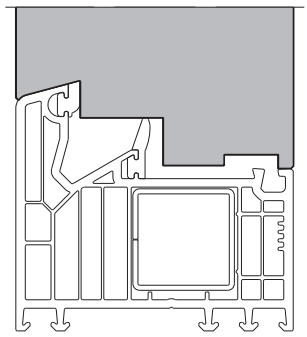

(102.310, 102.311)

T-Profil (AD)/Flügelsprosse

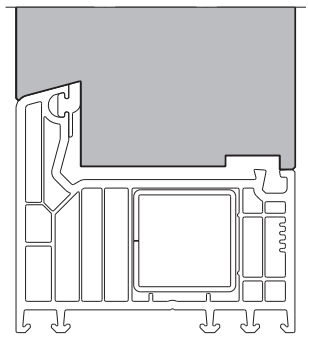

(102.312, 102.315, 102.317)

1. Konturfräsung beidseitig am losen Stab vom T-Profil oder der Flügelsprosse vornehmen, siehe Seite 5.21.

T-Profil verstärken vertikal

T-Profil (MD)

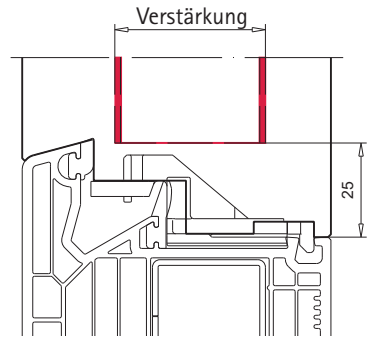

(102.310, 102.311)

T-Profil (AD) und Flügelsprosse

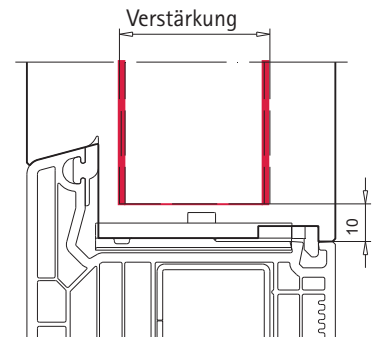

(102.312, 102.317)

Flügelsprosse

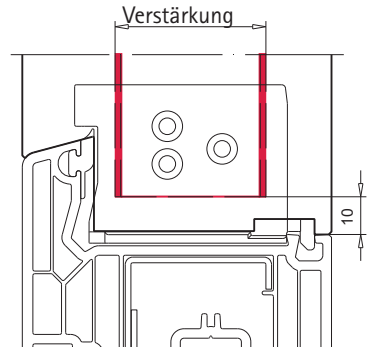

(102.315)

1. Verstärkung für T-Profil auf Länge schneiden. Das Abzugsmaß ist abhängig von der Geometrie.
   - MD = GLM - 50 mm
   - AD = GLM - 20 mm
   - Flügelsprosse = GLM - 20 mm
2. Verstärkung mit T-Profil verschrauben, siehe Seite 5.4.

Technische Änderungen vorbehalten
Stand 01/2024 © VEKA AG -061b_00

T-Profil verstärken horizontal

T-Profil (MD)	T-Profil (AD)	Flügelsprosse
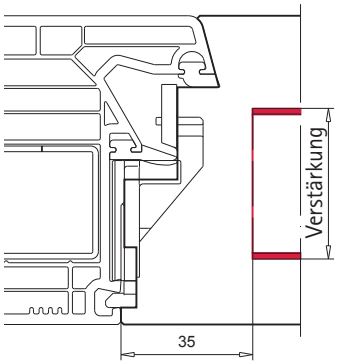	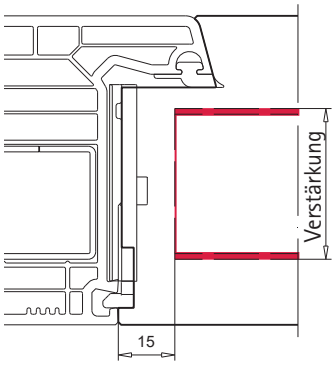	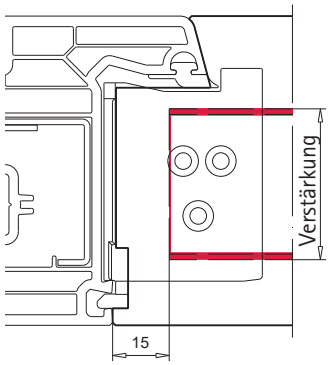
(102.310, 102.311)	(102.312, 102.317)	(102.312, 102.315, 102.317)

1. Verstärkung für T-Profil auf Länge schneiden. Das Abzugsmaß ist abhängig von der Geometrie.
   - MD = GLM - 70 mm
   - AD = GLM - 30 mm
   - Flügelsprosse = GLM - 30 mm
2. Verstärkung mit T-Profil verschrauben, siehe Seite 5.4.

5

Verbinder mit Laschen befestigen MD/AD

▪ T-Profil (MD) (102.310, 102.311) 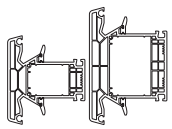	▪ T-Profil (AD) (102.312, 102.317) 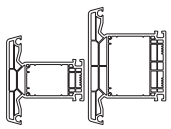
▪ Verbinder mit Laschen (MD) (106.370, 106.375) 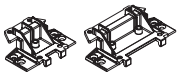	▪ Verbinder mit Laschen (AD) (106.379, 106.388) 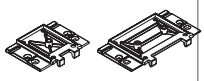
▪ Dichtstopfen links/rechts (MD) (106.373)	▪ Dichtstopfen links/rechts (AD) (106.395)
▪ Dichtstopfen für Verstärkungskammer (MD+AD) (106.372, 106.377) 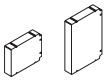	▪ Schrauben (141.003.019.000, M3,9 x 19 mm) (141.001.040.000, ⌀4,3 x 40 mm) 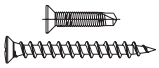
	▪ Bohrschablone 146.028.2 ▪ Bohrer ⌀3,2 mm

Bitte beachten!

Schraubenlänge beachten: Die Eindringtiefe der Schrauben in PVC-Schraubkanäle muss mindestens 30 mm betragen.

Die folgenden Arbeitsschritte jeweils beidseitig an T-Profil und Blendrahmen (MD oder AD) vornehmen.

Arbeitsschritte für einen horizontalen Einsatz siehe Seite 5.29.

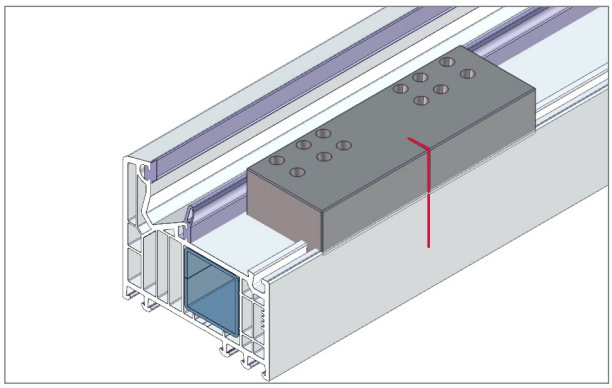

1. Bohrschablone 146.028.2 im Falzbereich Blendrahmen/T-Profil/Flügel anlegen. Alle 4 Positionen für den Verbinder mit Bohrer ⌀3,2 mm in Verstärkung vorbohren, siehe Seite 5.25.

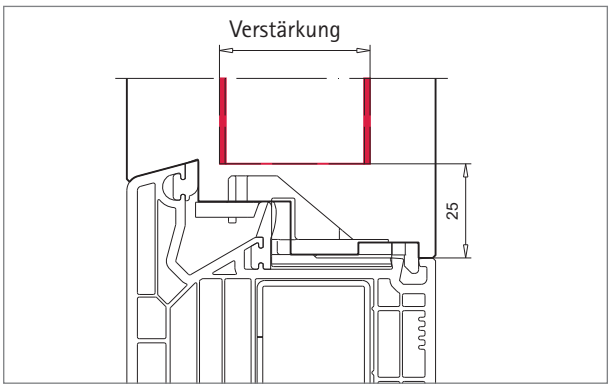

2. Vorgefertigtes T- Profil siehe Seite 5.26, wahlweise MD/AD.

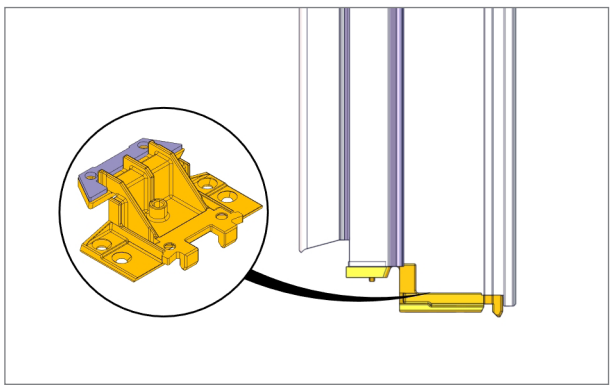

3. Verbinder mit Laschen (MD/AD) auf der gefrästen Kontur des T-Profils positionieren.

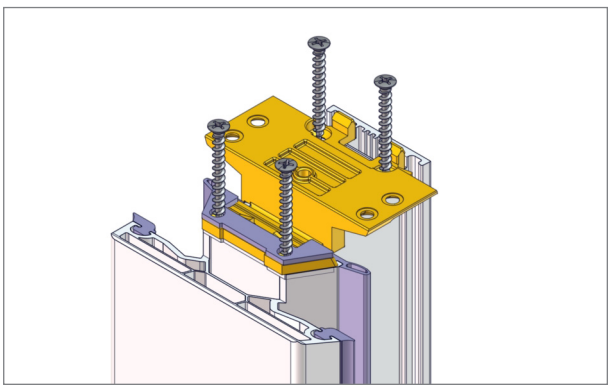

4. Verbinder mit 4 Schrauben, z. B. ⌀4,3 x 40 mm in die Schraubkanäle verschrauben.

© VEKA AG

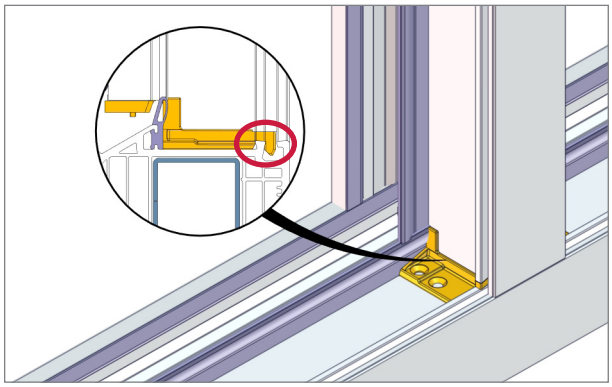

5. T-Profil mit den Führungsnasen des Verbinders in die Nut setzen und in Blendrahmen/Flügel/T-Profil drücken/einklipsen.

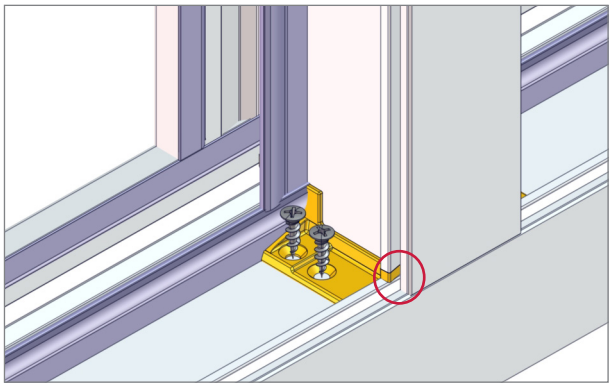

6. Verbinder mit 4 Schrauben, z.B. M3,9 x 19 mm verschrauben.

T-Profil horizontal einsetzen

Bitte beachten!

Wird das T-Profil horizontal als Riegel oder Flügelsprosse eingesetzt, müssen folgende Zusatzarbeiten am T-Profil beidseitig (L+R) vorgenommen werden.

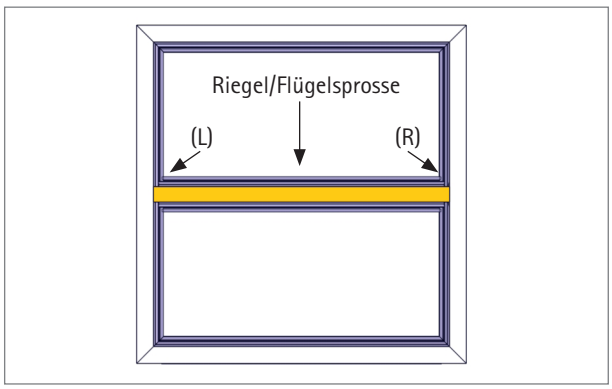

Zusatzarbeiten bei T-Profil horizontal beidseitig (L+R) vornehmen.

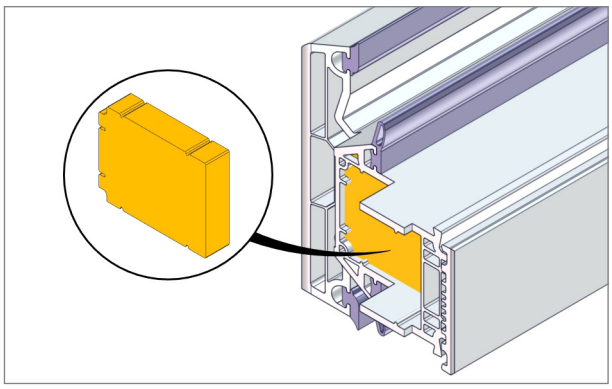

1. Dichtstopfen, z.B. 106.372, seitlich (L+R) in die Verstärkungskammer einbringen. Dichtstopfen ist abhängig von der Größe der Verstärkungskammer. Anschließend Verbinder fixieren.

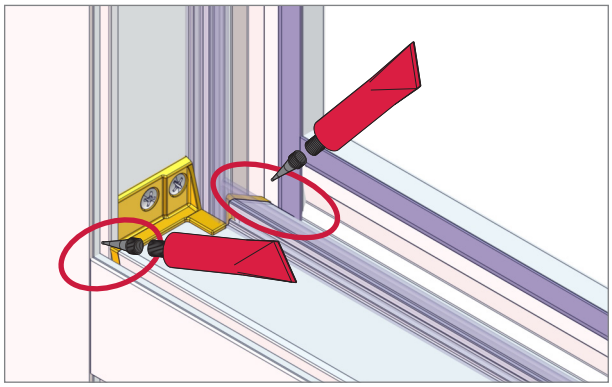

2. Lücken zwischen Verbinder und Blendrahmen/Flügel (L+R) mit geeignetem Dichtmaterial abdichten.

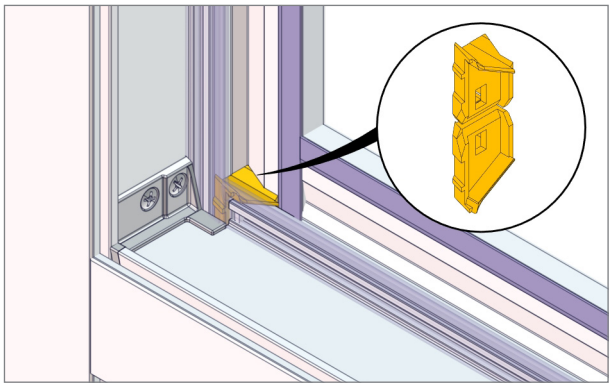

3. Entwässerungshohle zwischen Verbinder und Blendrahmen/Flügel mit Dichtstopfen z.B. 106.373 (L+R) schließen.

Verbinder ohne Laschen befestigen MD/AD

▪ T-Profil (MD) (102.310, 102.311) 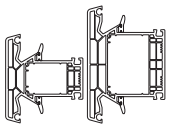	▪ T-Profil (AD) (102.312, 102.317) 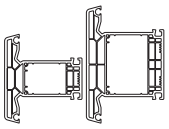
▪ Verbinder ohne Laschen (MD) (106.374, 106.378) 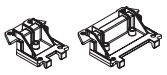	▪ Verbinder ohne Laschen (AD) (106.381, 106.390)
▪ Dichtstopfen links/rechts (MD) (106.373)	▪ Dichtstopfen links/rechts (AD) (106.395)
▪ Dichtstopfen für Verstärkungskammer (MD+AD) (106.372, 106.377) 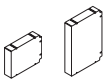	▪ Blechschrauben nach DIN 7981 (siehe Tabelle)
	▪ Stufenbohrer ⌀5/15 mm

Bitte beachten!

Schraubenlänge beachten: Die Eindringtiefe der Schrauben in PVC-Schraubkanäle muss mindestens 30 mm betragen.

Die Befestigung zum Blendrahmen erfolgt von unten, der Stufenbohrer ist abhängig vom Bithalter bzw. der Schraube zu wählen.

Die folgenden Arbeitsschritte jeweils beidseitig an T-Profil und Blendrahmen (MD oder AD) vornehmen.

Arbeitsschritte für einen horizontalen Einsatz siehe Seite 5.29.

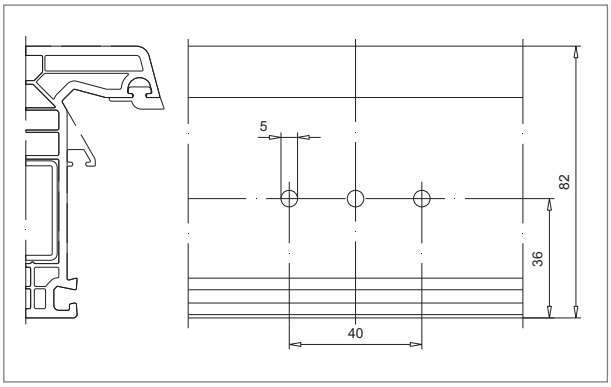

1. Blendrahmen im Falz vorbohren, siehe Bohrbild auf Seite 5.23.

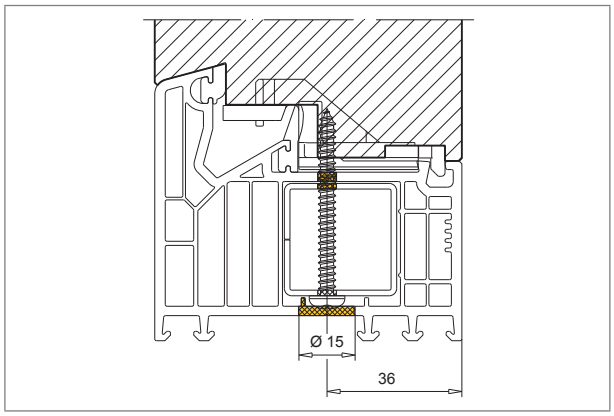

2. a. Blendrahmen mit Stufenbohrer ⌀5/15 mm aufbohren. Der Schraubenkopf muss an der Verstärkung anliegen.

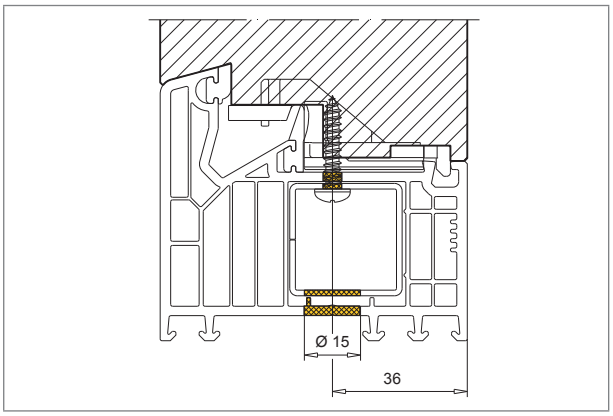

2. b. Alternativ:
Blendrahmen mit Stufenbohrer durch PVC und Verstärkung aufbohren. Der Schraubenkopf liegt an der Innenseite der Verstärkung an.

Technische Änderungen vorbehalten
Stand 01/2024 © VEKA AG -061b_00

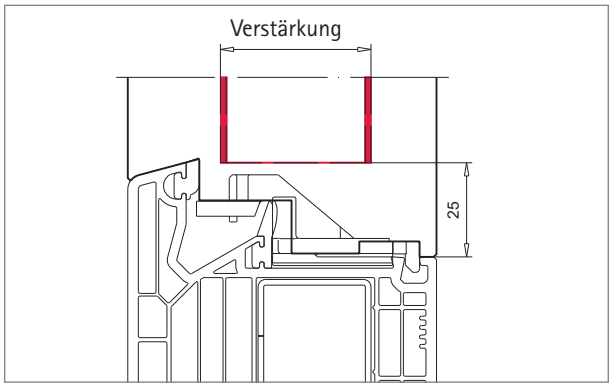

3. Für vorgefertigtes T- Profil siehe Seite 5.26, wahlweise MD/AD.

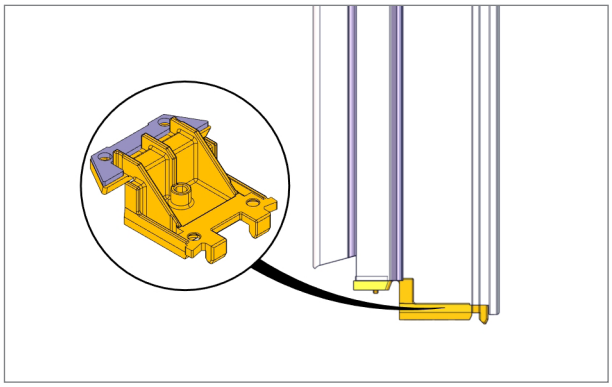

4. Verbinder ohne Laschen (MD/AD) auf der gefrästen Kontur positionieren.

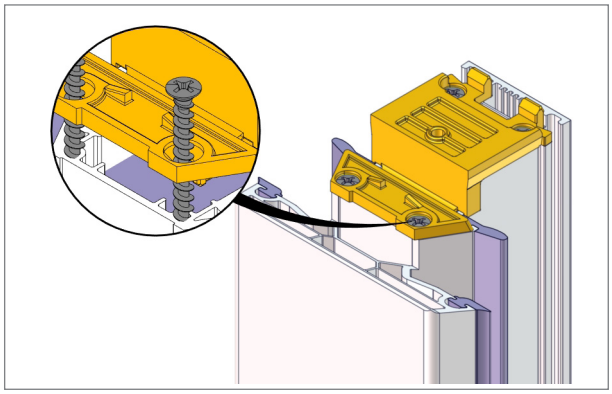

5. Verbinder mit 4 Schrauben, z. B. ⌀4,3 x 40 mm, in die Schraubkanäle verschrauben.

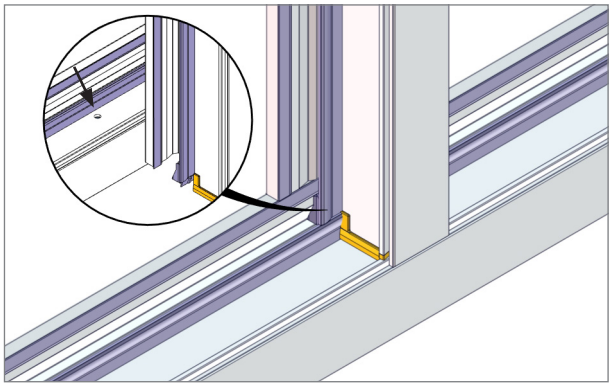

6. T-Profil mittig über die Bohrungen am Blendrahmen positionieren.

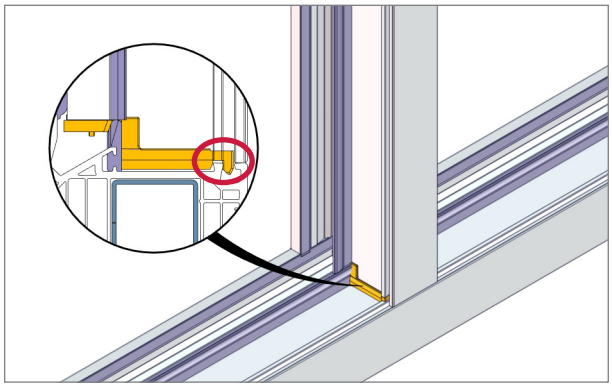

7. T-Profil mit den Führungsnasen des Verbinders in die Nut setzen und in den Blendrahmen drücken/einklipsen.

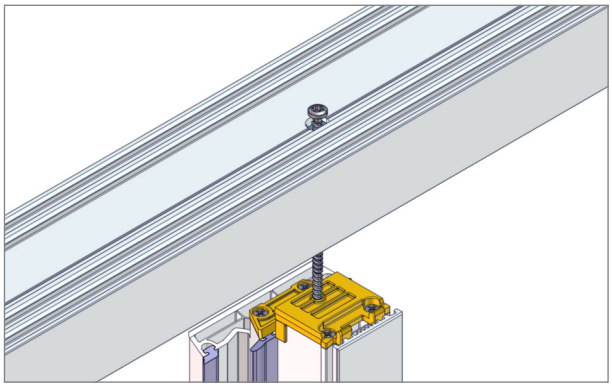

8. Verbinder am Blendrahmen mit 1 oder 2 Schrauben (je nach Verbinder), z.B. mit ⌀4,8 x 60 mm, verschrauben.

Blendrahmen	Blechschrauben nach DIN EN ISO 7049	
73 mm, MD und AD	⌀4,8 x 50 mm	Abb. 2a
83 mm, MD und AD	⌀4,8 x 60 mm	Abb. 2a
106 mm, MD und AD	⌀4,8 x 80 mm	Abb. 2a
Alternative Befestigung	⌀4,8 x 25 mm	Abb. 2b

Die erforderliche Schraubenlänge ist abhängig von der Art der Befestigung, siehe Abb. 2.a und 2.b.

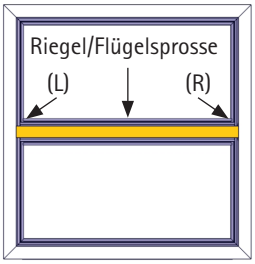

9. Für die Zusatzarbeiten bei T-Profil als Riegel, siehe Seite 5.29.

Verbinder

Verbinder mit Laschen für Flügelsprosse (AD) befestigen

▪ Flügelsprosse (AD) (102.315)	▪ Stahl-Verstärkung (113.028)
▪ Verbinder für Flügelsprosse (AD) (106.383)	▪ Dichtstopfen für Verstärkungskammer (106.385)
▪ Schrauben (141.003.011.000, M3,9 x 11 mm) (141.003.013.000, M3,9 x 13 mm) (141.003.016.000, M3,9 x 16 mm) (141.003.019.000, M3,9 x 19 mm) 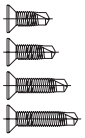	▪ Bohrer ⌀3,2 mm

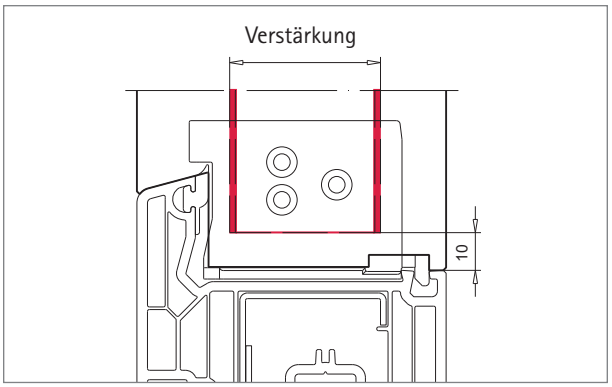

1. Vorgefertigte Flügelsprosse, siehe Seite 5.26, diagonal an 4 Positionen mit Bohrer ⌀3,2 mm in Verstärkung vorbohren.

   Das Vorbohren zum Flügelfalz ist analog der Verarbeitung Verbinder mit Lasche, Seite 5.28.

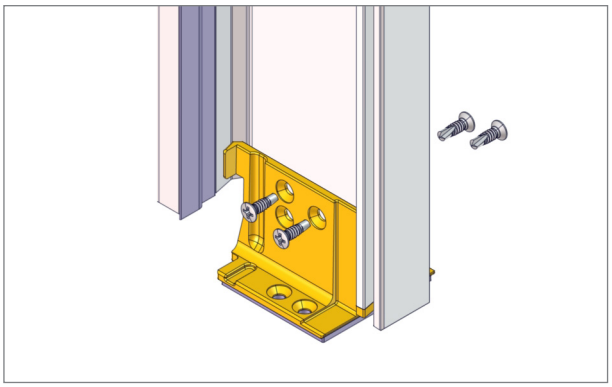

2. Verbinder inkl. Dichtplatte auf der gefrästen Kontur des T-Profils positionieren und diagonal mit 4 Schrauben M3,9 x 11 mm oder M3,9 x 13 mm verschrauben.

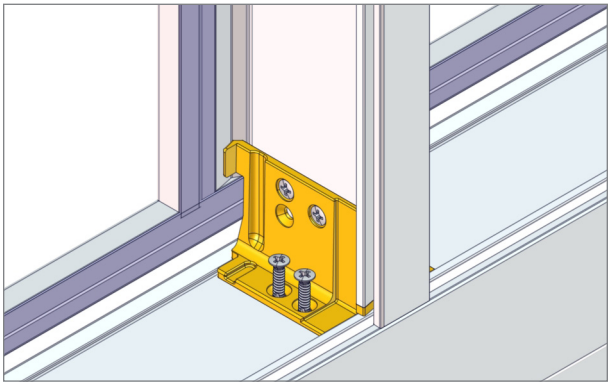

3. Flügelsprosse inkl. Verbinder in den Flügel drücken/einklipsen, siehe Seite 5.29, und mit 4 Schrauben z. B. M3,9 x 19 mm verschrauben. Ggf. M3,9 x 13 mm oder M3,9 x 16 mm verwenden.

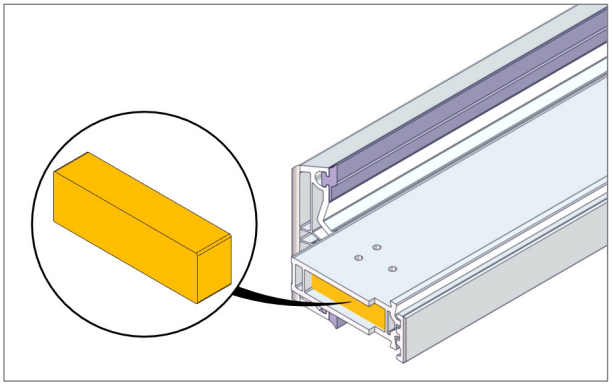

4. Achtung:
   Bei Flügelsprosse horizontal vor der Befestigung des Verbinders den Dichtstopfen 106.385 (L+R) in die Verstärkungskammer einbringen.

© VEKA AG

Bitte beachten!
Bei Absturzsicherungen sind die statischen Vorgaben und Belastungen des Bauvorhabens zu beachten.

Setzpfosten

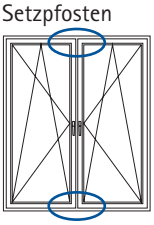

Riegel

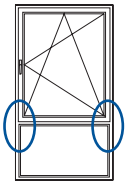

SOFTLINE 82 MD

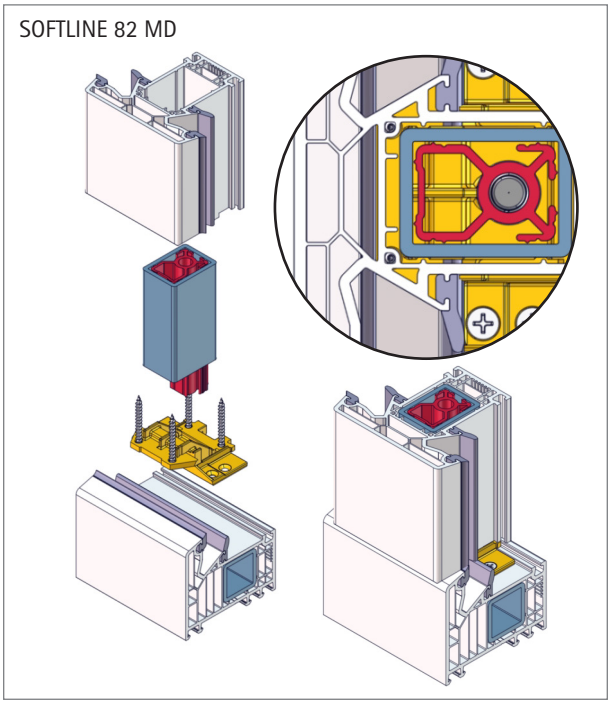

SOFTLINE 82 AD

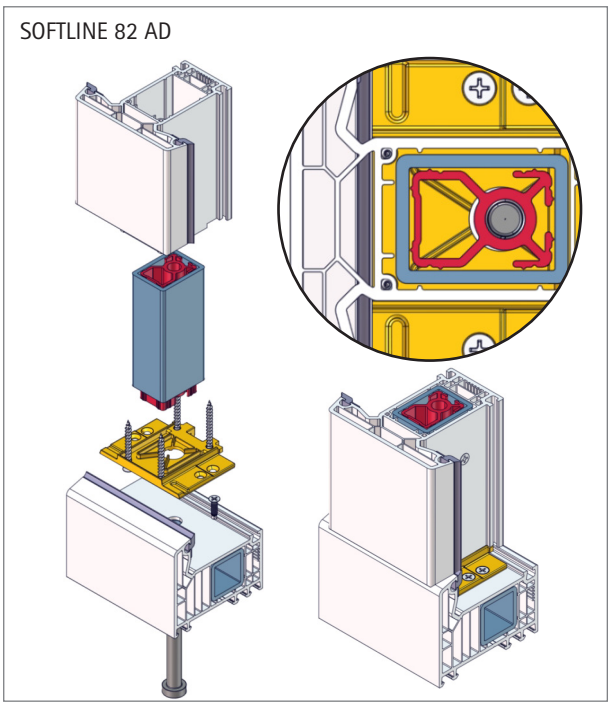

Verbinder (MD/AD) befestigen

▪ T-Profil (MD) (102.310) 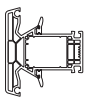	▪ T-Profil (AD) (102.312) 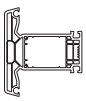
▪ Stahl-Verstärkung (113.001.3)	▪ Stahl-Verstärkung (113.001.3)
▪ Verbinder mit Laschen (MD) (106.370.5)	▪ Verbinder mit Laschen (AD) (106.379.5)
▪ Verbinder (MD) (106.160.3)	▪ Verbinder (AD) (106.160.2)
▪ Dichtstopfen links/rechts (MD) (106.373)	▪ Dichtstopfen links/rechts (AD) (106.395)
▪ Bohrschablone 146.028.2 ▪ Bohrer ⌀3,2 mm, ⌀10,5 mm ▪ 7 mm Innensechskantschlüssel	▪ Schrauben (141.003.022.000, M3,9 x 22 mm) (141.001.040.000, ⌀4,3 x 40 mm) (141.015.110.000, M10 x 110 mm) 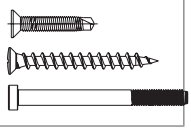

© VEKA AG

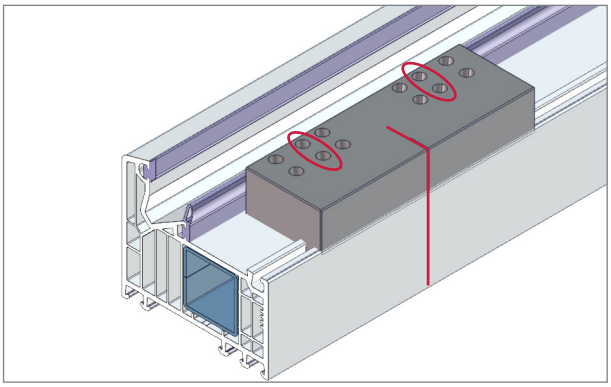

1. Bohrschablone 146.028.2 im Falzbereich Blendrahmen oder T-Profil anlegen. Alle 4 Positionen für den Verbinder mit Bohrer ⌀3,2 mm in Verstärkung vorbohren, siehe Seite 5.25.

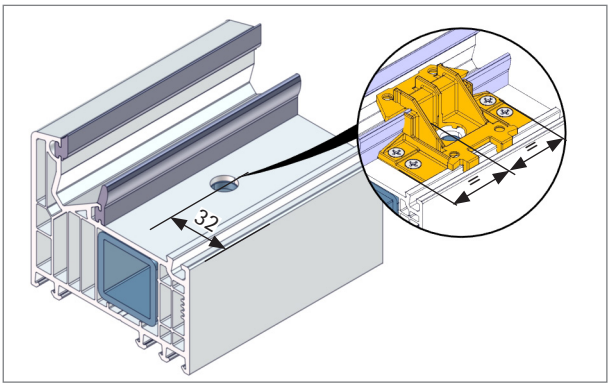

2. Blendrahmen mit Bohrer ⌀10,5 mm über die ganze Höhe vorbohren.

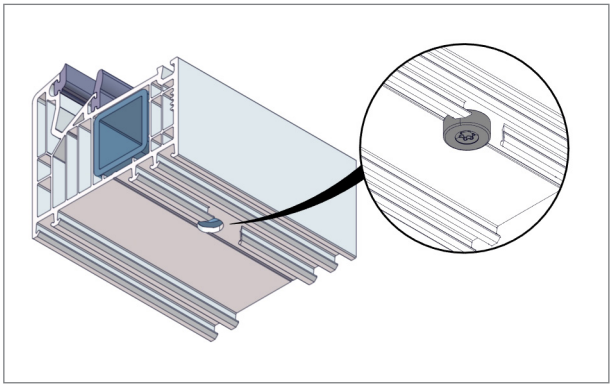

3. Blendrahmenfüße für Schraubenkopf entfernen. Der Schraubenkopf von M10 x 110 mm muss ganzflächig am Blendrahmen aufliegen.

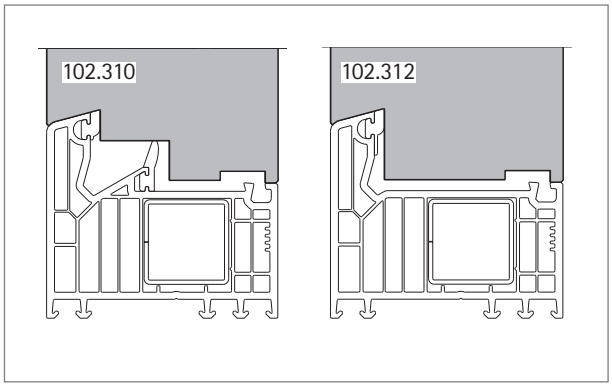

4. T- Profil zuschneiden und Konturfräsen, siehe Seite 5.26.

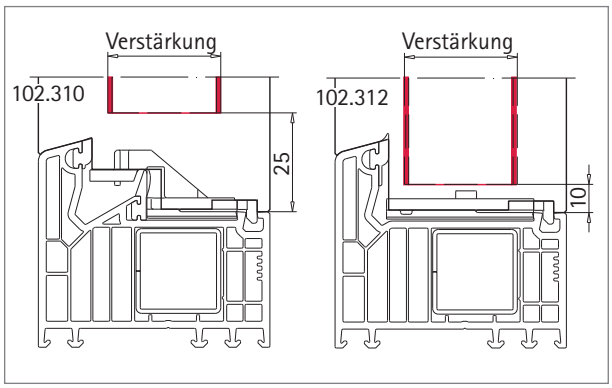

5. Verstärkung 113.001.3 für T-Profil zuschneiden (horizontal/vertikal).

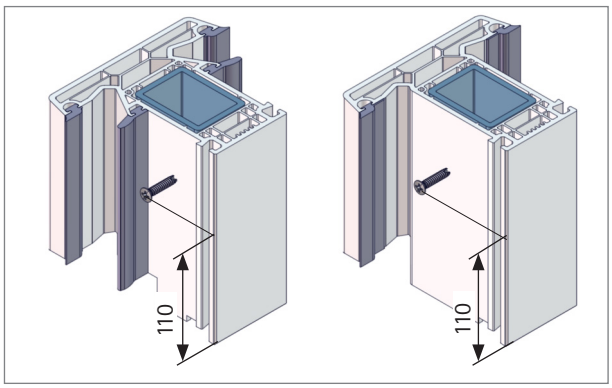

6. Verstärkung in T-Profil einschieben und mit Schraube oben und unten/(L+R) M3,9 x 22 mm fixieren. 110 mm dürfen nicht über-/unterschritten werden.

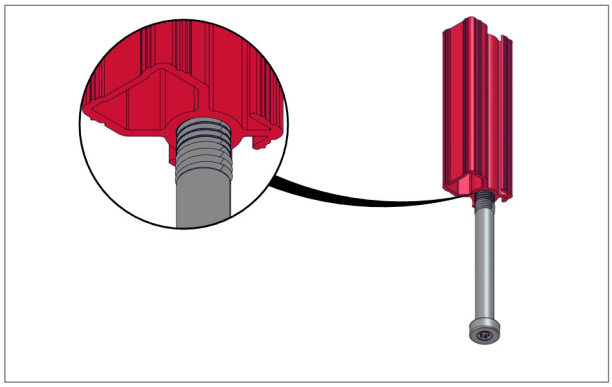

7. Nur für SOFTLINE 82 AD:
Bevor der Aluminium-Verbinder in die Verstärkung (AD) eingeschoben wird, prüfen, dass die passende Bohrung ⌀10,5 mm zum Verbinder (106.379) gerichtet ist (Schraube M10 x 110 mm).

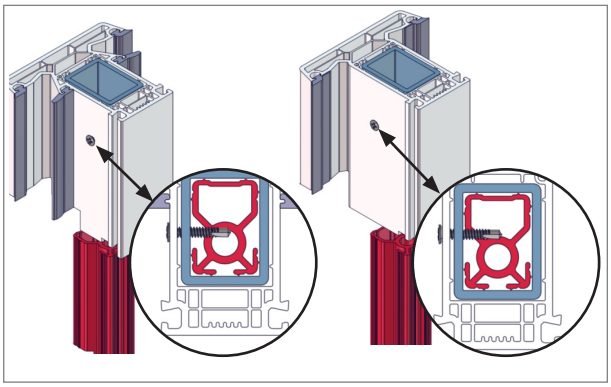

8. Je einen Aluminium-Verbinder (MD 106.160.3/ AD 106.160.2) oben und unten/ (L+R) in das T-Profil einschieben (Anschlag für Verbinder ist die Schraube M3,9 x 22 mm). Auf genaue Positionierung im MD/AD-System achten.

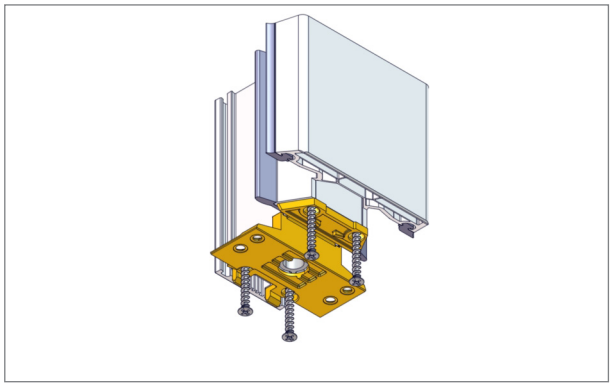

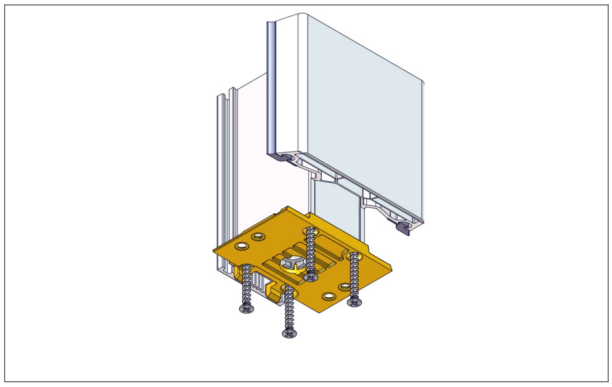

9. Verbinder 106.370.5 (MD) /106.379.5 (AD) auf die gefräste Kontur des T-Profiles positionieren und mit 4 Schrauben, z.B. ⌀4,3 x 40 mm, in die Schraubkanäle verschrauben.

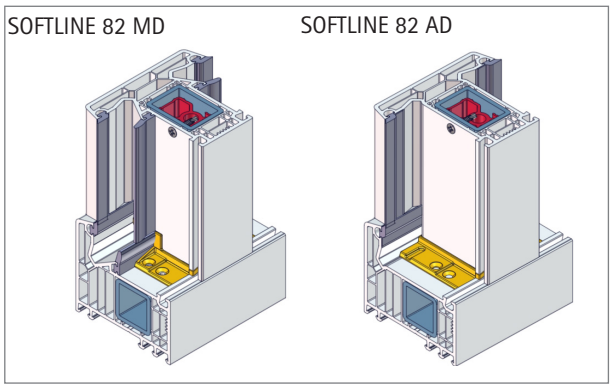

10. T-Profil inkl. Verbinder in vorgefertigten Blendrahmen (MD/AD) positionieren.

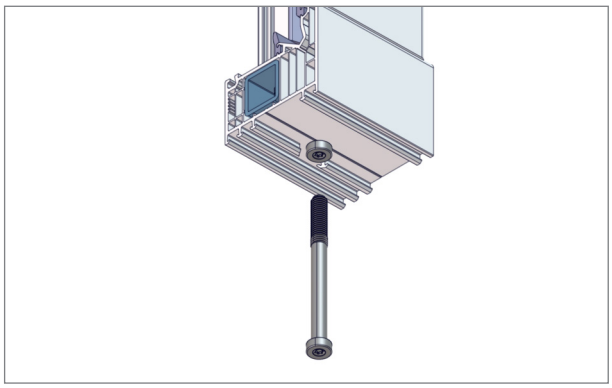

11. Blendrahmen und T-Profil (MD/AD) mit einer Schraube M10 x 110 mm verschrauben.

Technische Änderungen vorbehalten
Stand 01/2024 © VEKA AG -061b_00

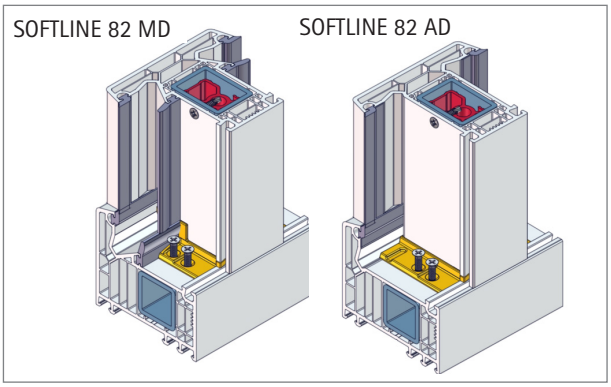

12. Verbinder mit 4 Schrauben, z.B. M3,9 x 22 mm, verschrauben.

T-Profil horizontal einsetzen

Bitte beachten!

Wird das T-Profil horizontal als Riegel eingesetzt, müssen folgende Zusatzarbeiten am T-Profil beidseitig (L+R) vorgenommen werden.

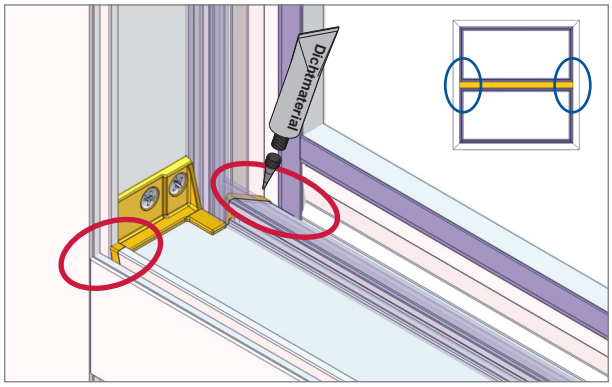

1. Lücken zwischen Verbinder und Blendrahmen/Flügel (L+R) mit geeignetem Dichtmaterial abdichten.

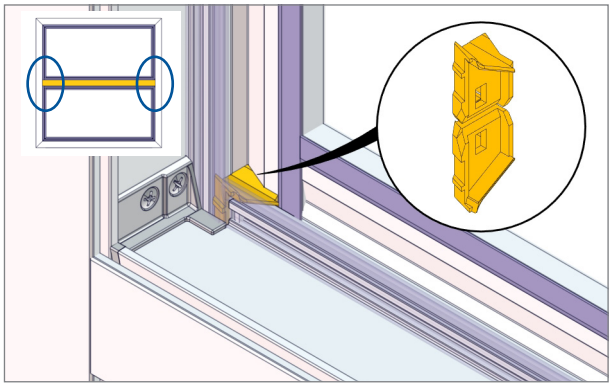

2. Entwässerungshohle zwischen Verbinder und Blendrahmen/Flügel mit Dichtstopfen, z.B. 106.373, (L+R) schließen.

Stulpprofil 102.314 verarbeiten

▪ Stulpprofil (102.314) 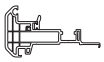	▪ PVC-Kleber (143.030)
▪ Stahl-Verstärkung (113.028)	▪ Schrauben (141.001.040.000, ⌀4,3 x 40 mm) (141.001.045.000, ⌀4,3 x 45 mm) (141.003.011.000, M3,9 x 11 mm) 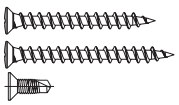
▪ Endkappe 1-tlg. (109.661)	
▪ Endkappe 2-tlg. (109.662.2/109.662.3) 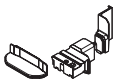	▪ Bohrer ⌀4,2 mm, ⌀5,0 mm

Stulpprofil zuschneiden

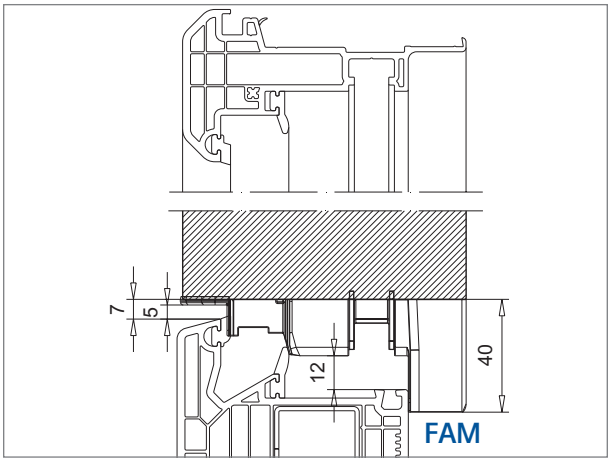

1. Stulpprofil 102.314 auf Länge schneiden (FAM - 80 mm).

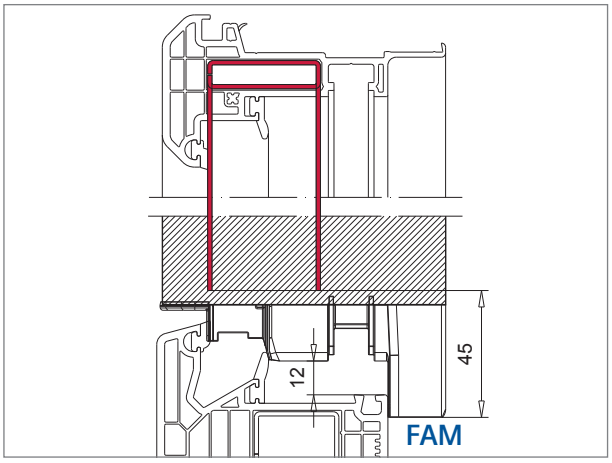

2. Verstärkung (▬) auf Länge schneiden (FAM - 90 mm) und im Profil einsetzen.

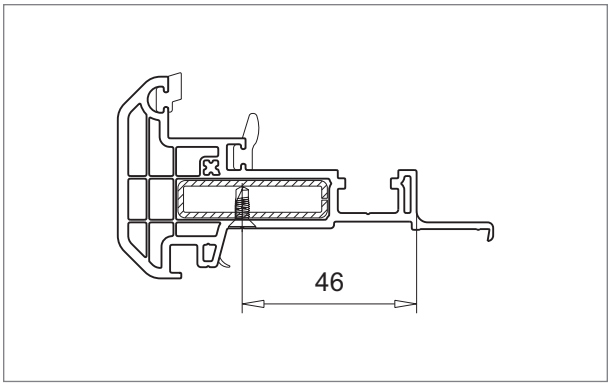

3. Verstärkung und losen Pfosten mit Schrauben M3,9 x 11 mm fixieren.

   Für Schraubabstände siehe Seite 5.4.

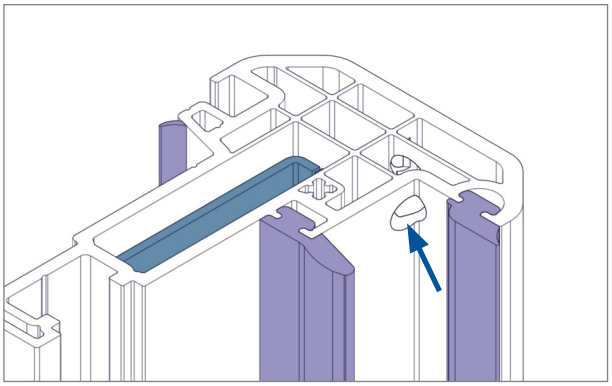

4. Für Stulpprofile in farbiger Ausführung Vorkammern (oben) belüften.

   ⬅ *bohren (⌀ 5 mm), siehe ab Seite 5.17*

© VEKA AG

Flügelüberschlag kürzen

Bitte beachten!
Für das Stulpprofil 102.314 muss der Zweitflügel bearbeitet werden.

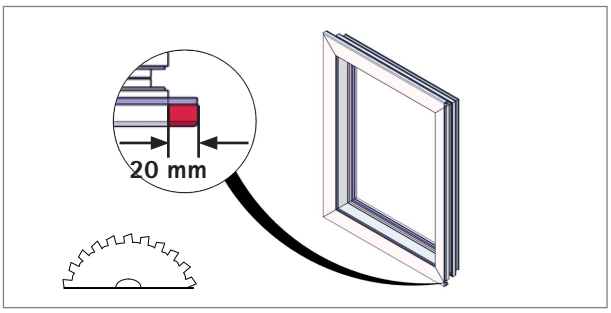

1. Flügelüberschlag (20 mm) am verschweißten Flügel beschneiden.

Endkappe (1-tlg. und 2-tlg.) befestigen

Info
Für folierte Profile 2-tlg. Endkappe verwenden. Endkappen ggf. mit VEKA Lacken farblich anpassen.

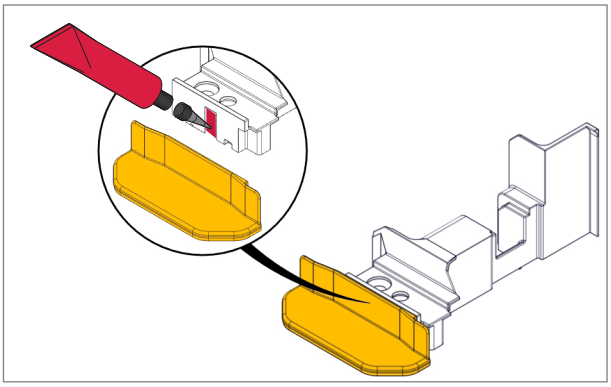

1. Klipsbereich an den 2-tlg. Endkappen mit a PVC-Kleber (■) 143.030 versehen. Innenteil und Außenteil zusammenstecken.

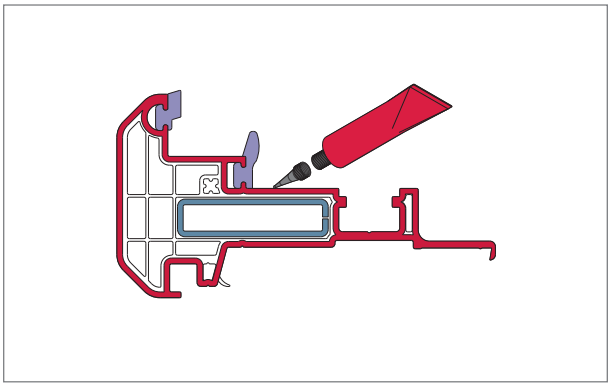

2. PVC-Kleber (■) auf die Außenkontur des Stulpprofils oder auf die Innenseite der Endkappen auftragen.

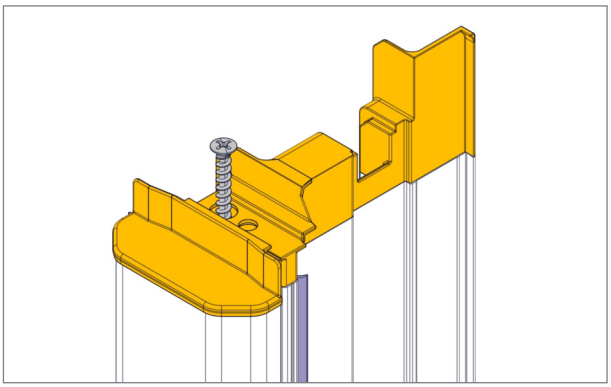

3. Endkappen 1- oder 2-tlg. beidseitig mit dem Stulpprofil verkleben und jeweils mit 1 Schraube ⌀4,3 x 40 mm fixieren.

Stulpprofil befestigen

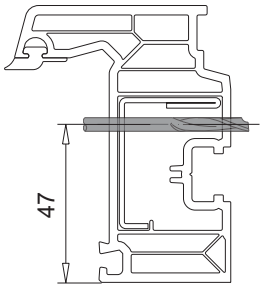

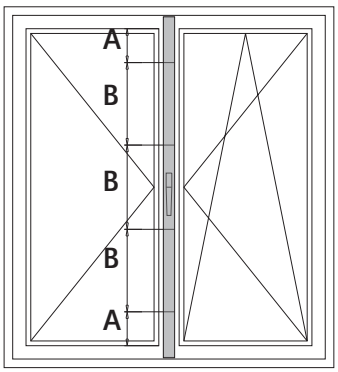

1. Flügel vom Flügelfalz vorbohren.

   ϕ 5,0 mm

Anzahl und Anordnung der Bohrungen:

A = 50 mm
B = max. 250 mm

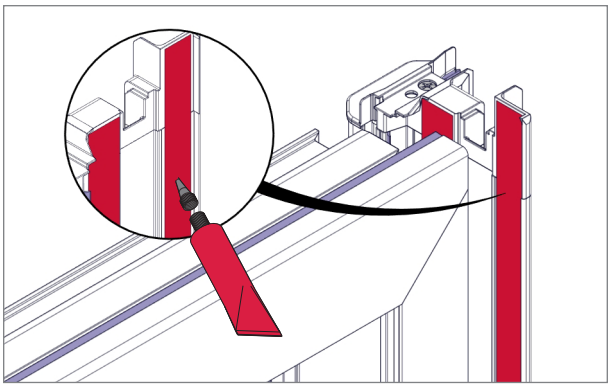

2. Stulpprofil inkl. Endkappe mit PVC-Kleber (■) versehen. Stulpprofil auf vorgefertigten Flügel kleben.

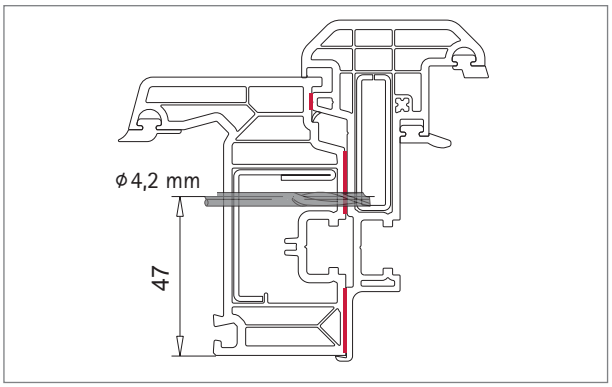

3. Stulpprofil vom Flügelfalz über die vorgegebenen Bohrungen aufbohren.

   ϕ 4,2 mm vorbohren

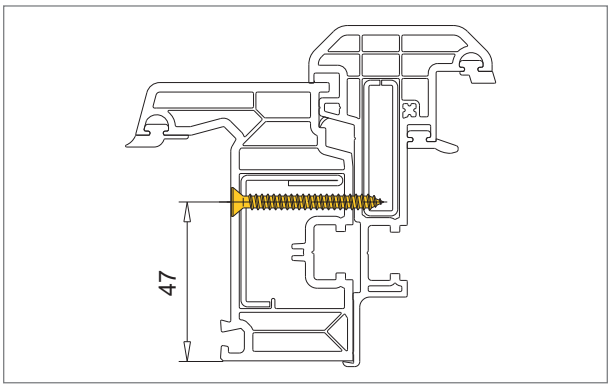

4. Stulpprofil mit Schrauben ϕ4,8 mm (DIN 7982 - ISO 7050, Länge je nach Flügelprofil) an Flügel verschrauben.

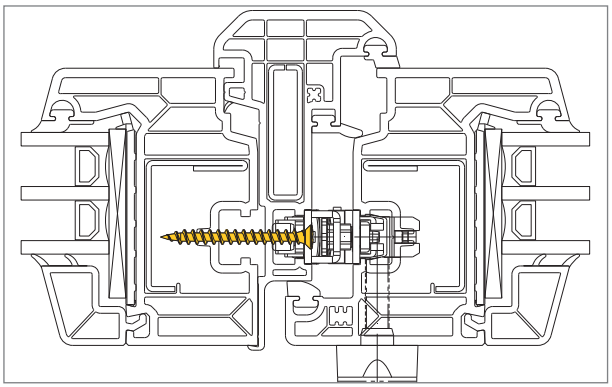

5. Beschlagbefestigung mit Schrauben ϕ4,3 x 45 mm.

Stulpprofil 102.316/102.318 verarbeiten

▪ Stulpprofil (102.316)	▪ Stulpprofil (102.318)
▪ Stahl-Verstärkung (113.001/113.001.3)	▪ Stahl-Verstärkung (113.013/113.013.3)
▪ Endkappe 1-tlg. (109.663)	▪ Endkappe 2-tlg. (109.664.2/109.034.3) 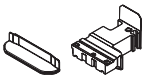
▪ Endkappe 2-tlg. (109.664.2/109.664.3) 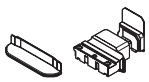	
▪ Schrauben (141.001.022.000, ⌀4,3 x 22 mm) (141.001.040.000, ⌀4,3 x 40 mm (141.001.055.000, ⌀4,3 x 55 mm) (141.003.011.000, M3,9 x 11 mm) 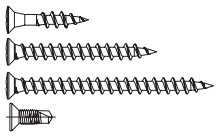	▪ PVC-Kleber (143.030)
	▪ Bohrer ⌀4,2 mm, ⌀5,0 mm

Stulpprofil zuschneiden

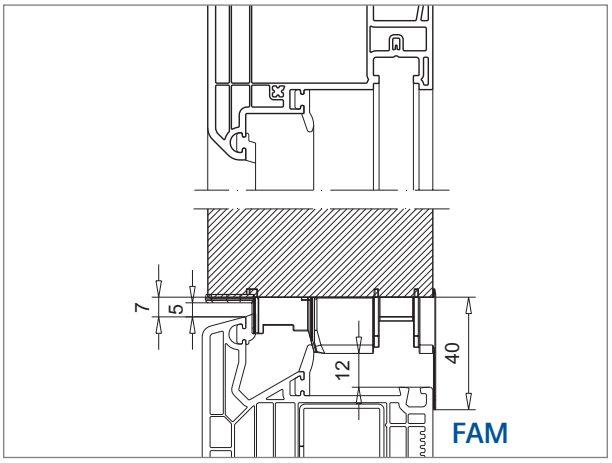

1. Stulpprofil 102.316 bzw. 102.318 auf Länge schneiden (FAM - 80 mm).

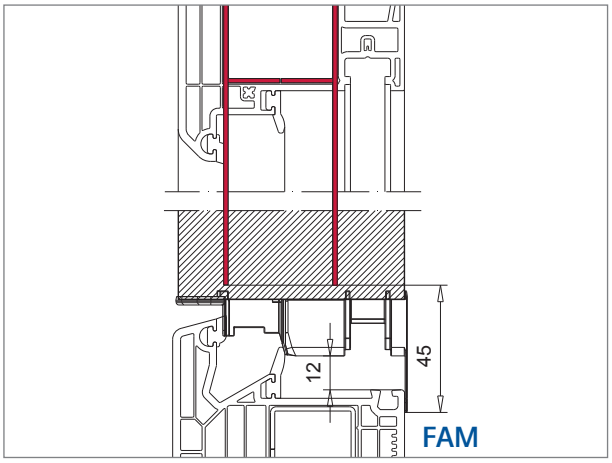

2. Verstärkung (■) auf Länge schneiden (FAM - 90 mm) und im Profil einsetzen.

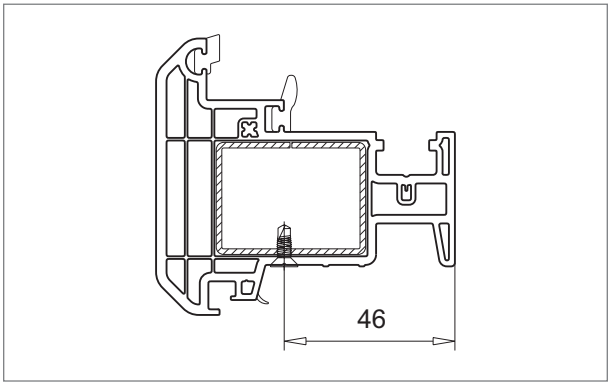

3. Verstärkung und losen Pfosten mit Schrauben M3,9 x 11 mm fixieren.
Für Schraubabstände siehe Seite 5.4.

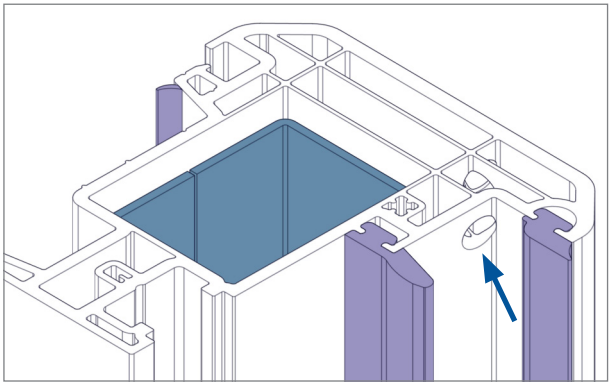

4. Für Stulpprofile in farbiger Ausführung Vorkammern (oben) belüften.
bohren (⌀ 5 mm), siehe ab Seite 5.17

© VEKA AG

Endkappen (1-tlg. und 2-tlg.) befestigen

Info

Für folierte Profile 2-tlg. Endkappe verwenden. Endkappen ggf. mit VEKA Lacken farblich anpassen.

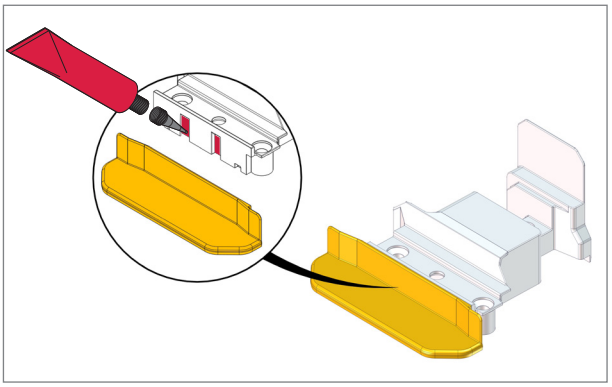

1. Klipsbereich an den 2-tlg. Endkappen mit PVC-Kleber (▬) 143.030 versehen. Innenteil und Außenteil zusammenstecken.

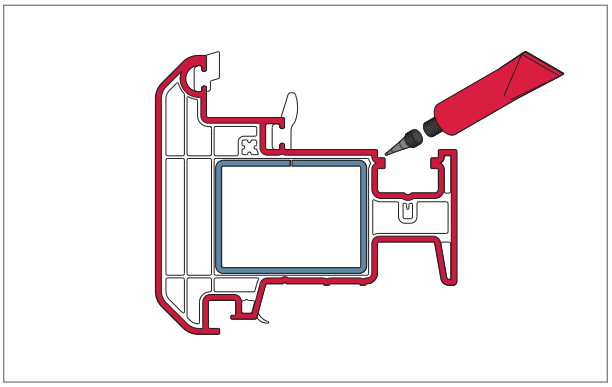

2. PVC-Kleber (▬) auf die Außenkontur des Stulpprofils oder auf die Innenseite der Endkappen auftragen.

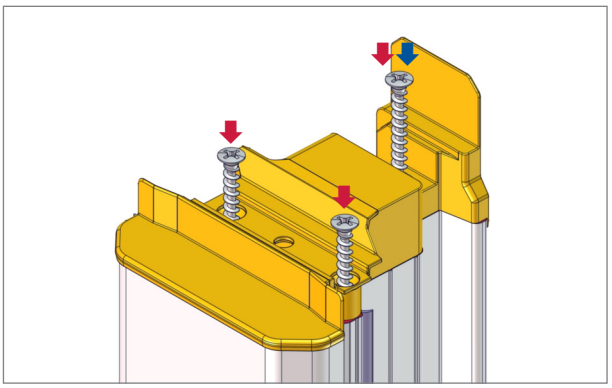

3. Endkappen 1- oder 2-tlg. beidseitig mit dem Stulpprofil verkleben und jeweils mit 3 Schrauben fixieren.
   Endkappe für 102.316 mit ⬅ ϕ 4,3 x 40 mm (3x)
   Endkappe für 102.318 mit ⬅ ϕ 4,3 x 40 mm (2x)
   ⬅ ϕ 4,3 x 55 mm (1x)

Stulpprofil befestigen

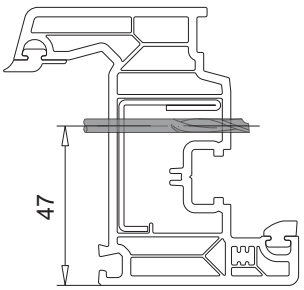

1. Flügel vom Flügelfalz vorbohren.
   ϕ 5,0 mm

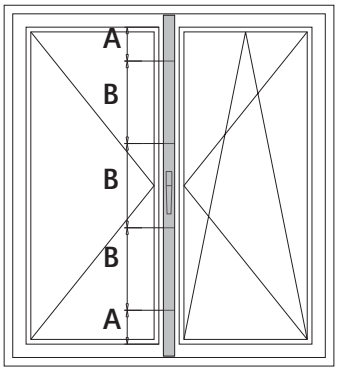

Anzahl und Anordnung der Bohrungen:

A = 50 mm
B = max. 250 mm

5

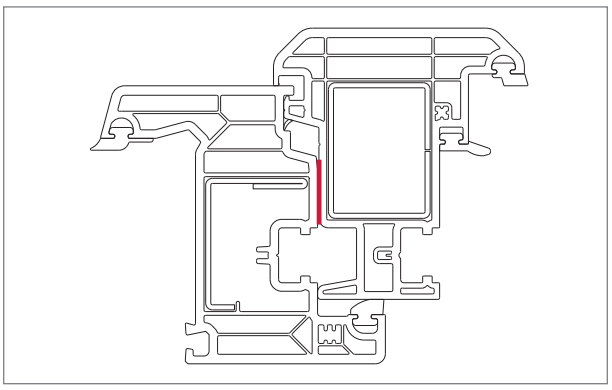

2. Bei Stulpelementen mit 1-seitiger Griffolive den Flügel und das Stulpprofil über die ganze Länge mit PVC-Kleber (■) verkleben.

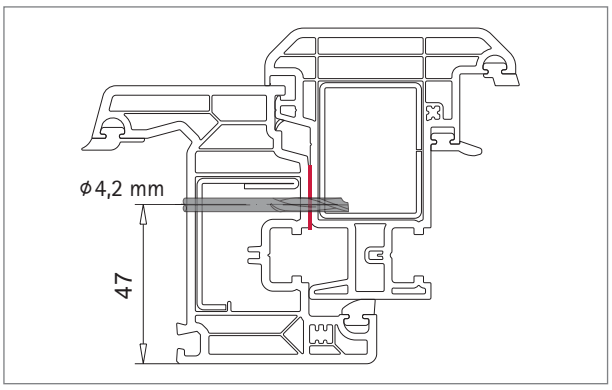

3. Stulpprofil vom Flügelfalz über die vorgegebenen Bohrungen vorbohren und Flügel aufbohren.
   ▬ *ϕ 4,2 mm vorbohren*

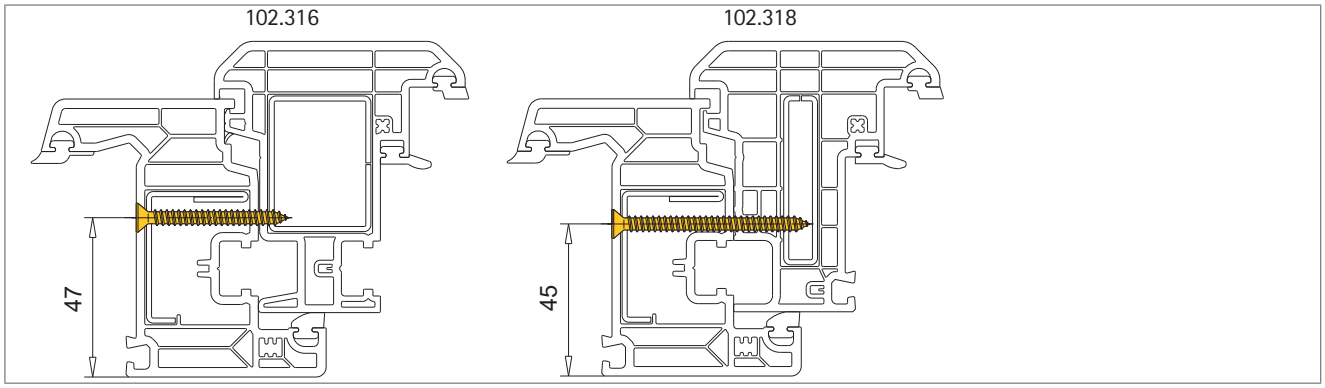

4. Stulpprofil mit Schrauben ϕ4,8 mm (DIN 7982 - ISO 7050, Länge je nach Flügelprofil) an Flügel verschrauben.

5

© VEKA AG

Stulpprofil 102.316/102.318 mit 2 Griffoliven

Bitte beachten!

Bei Verwendung von 2 Griffoliven müssen folgende Punkte berücksichtigt werden:

- Stulpprofil nicht verkleben
- Bei Bedarf spezielle Schließbleche für Euronut verwenden
- Zapfen nicht entfernen
- Griffoliven anbringen

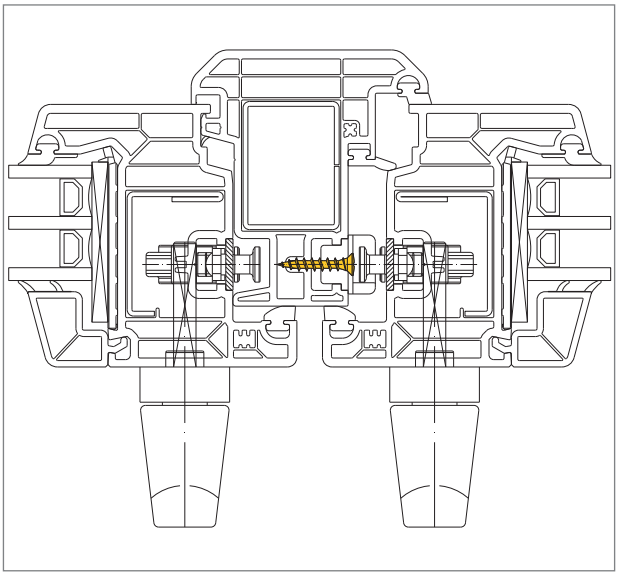

Stulpprofil 102.316 mit 2 Griffoliven
(benötigt spezielle Schließbleche)

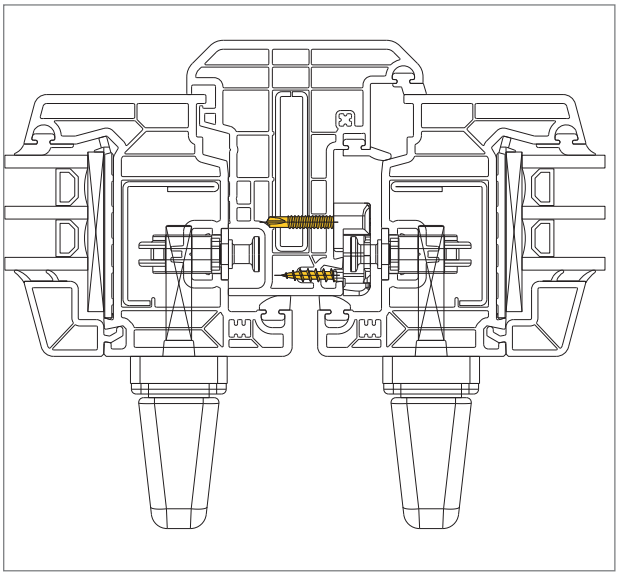

Stulpprofil 102.318 mit 2 Griffoliven

Stulpflügelprofil 102.343/103.358 verarbeiten

▪ Stulpflügelprofil (103.343)	▪ Stulpflügelprofil (103.358)
▪ Flügelprofil (103.340)	▪ Flügelprofil (103.341)
▪ Stahl-Verstärkung (z.B. 113.471)	▪ Stahl-Verstärkung (z.B. 113.461)
▪ Stulpprofil für 103.343, 103.358 (102.313)	▪ Stulpprofil für 103.343, 103.358 (102.308)
▪ Endkappe für 102.313 (109.665)	▪ Endkappe für 102.308 (109.676)
▪ Endkappe für 103.340, 103.341 (109.667)	▪ Schrauben (141.001.022.000, ⌀4,3 x 22 mm) (141.001.040.000, ⌀4,3 x 40 mm)
▪ PVC-Kleber (143.030)	▪ Zusatzaggregat (siehe Fräszeichnung unter Arbeitsschritt 4) ▪ Bohrer ⌀4,5 mm

Bitte beachten!

Die Mittelpartie eines Stulpflügelelements besteht aus:

- Stulpflügel und Flügel verschweißt und gefräst
- Stulpprofil (102.308, 102.313) außen an Stulpflügel geklipst

Für die Fräsung ist ein Zusatzaggregat erforderlich (siehe Fräszeichnung unter Arbeitsschritt 4)!

5

Stulpflügelprofil verarbeiten

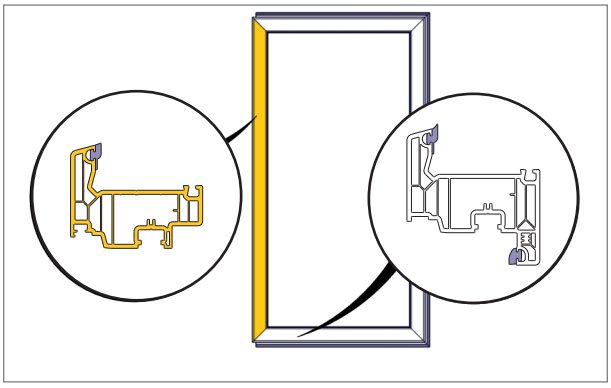

1. Profilkombination festlegen:
   a. Flügel 74 mm 103.340 mit 103.343
   b. Flügel 84 mm 103.341 mit 103.358

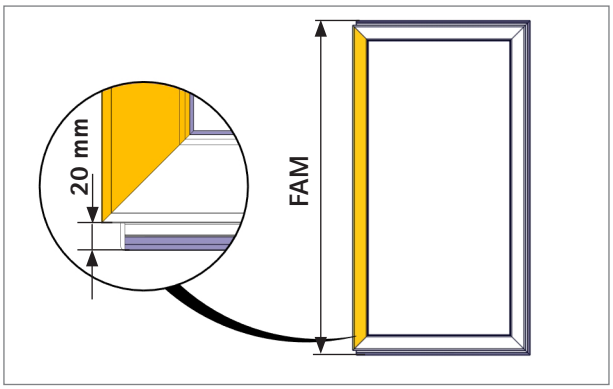

2. Stulpflügel auf Länge schneiden (FAM - 40 mm) ohne Berücksichtigung von Schweißzugaben.

© VEKA AG

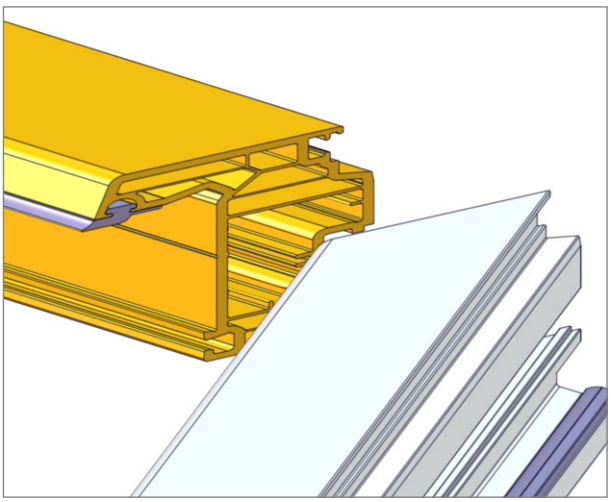

3. Stulpflügel und Flügel verschweißen und verputzen (Schweißzulagen Seite 5.20).

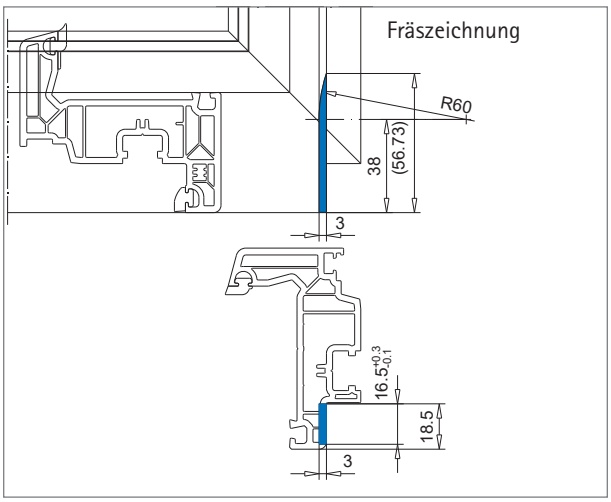

4. Verschweißte Ecken oben und unten fräsen. Auf Zusatzaggregat achten.

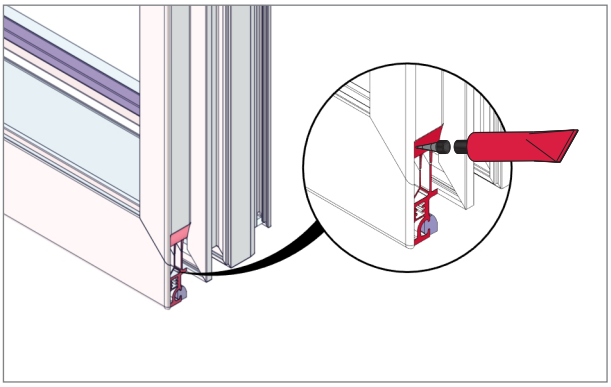

5. Schnittkanten der Fräsung jeweils oben und unten mit PVC-Kleber (■) 143.030 versehen.

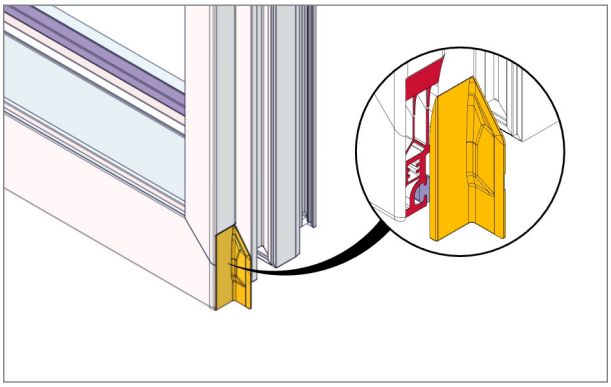

6. Endkappen 109.667 jeweils oben und unten am Flügel positionieren und verkleben.

Stulpprofil verarbeiten

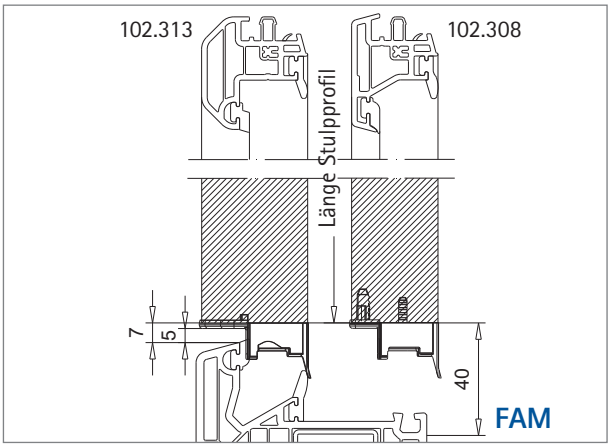

1. Stulpprofil 102.308, 102.313 auf Länge schneiden (FAM - 80 mm).

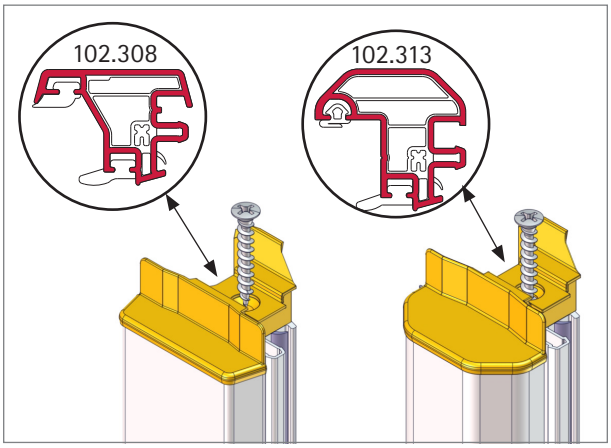

2. Schnittkanten jeweils oben und unten mit PVC-Kleber (■) versehen. Endkappe (109.676 für 102.308/109.665 für 102.313) beidseitig mit Stulpprofil verkleben und mit 1 Schraube ⌀4,3 x 40 mm fixieren.

5

Stulpprofil befestigen

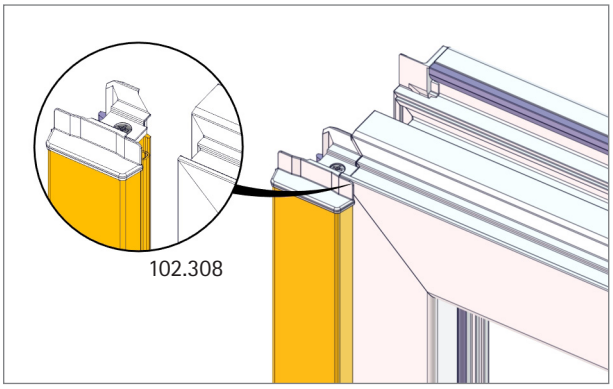

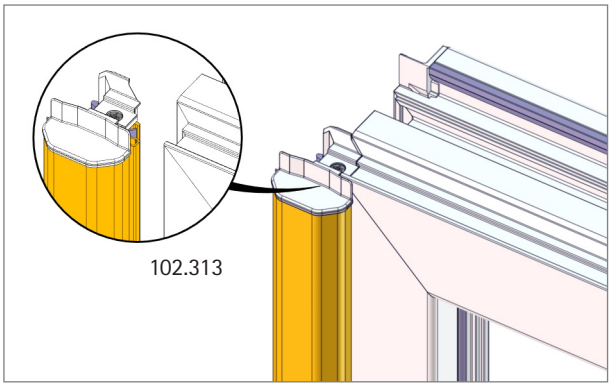

1. Stulpprofil 102.308/102.313 auf Stulpflügel klipsen.

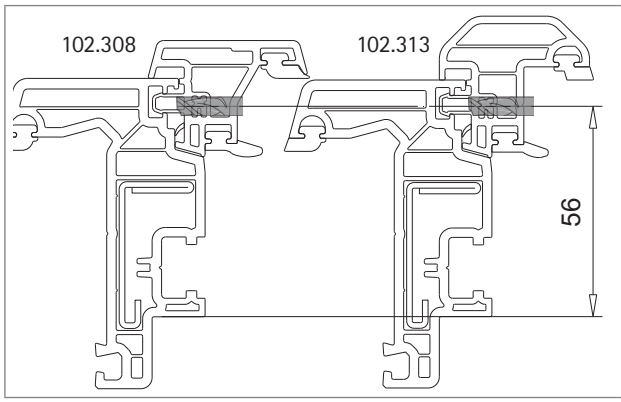

2. Stulpprofil vorbohren.
   ϕ 4,5 mm

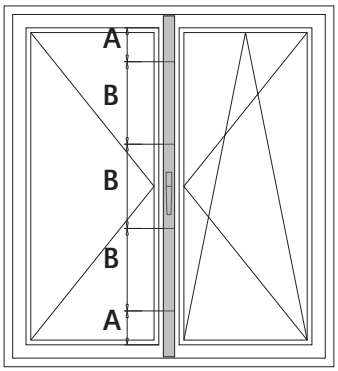

Anzahl und Anordnung der Bohrungen:

A = 50 mm
B = max. 250 mm

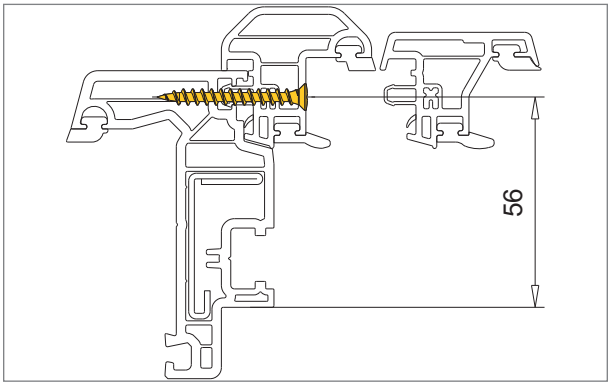

3. Stulpprofil mit Schrauben ϕ4,3 mm x 40 mm an Flügel verschrauben.

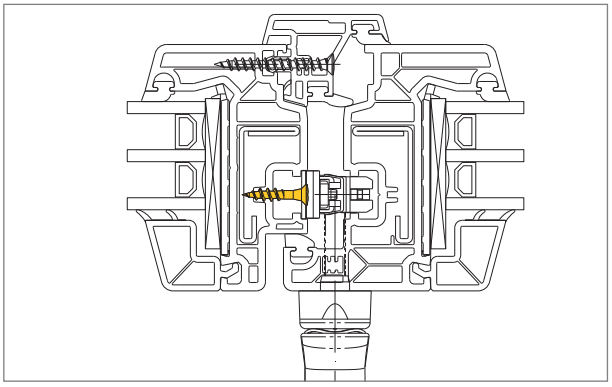

4. Beschlagbefestigung mit Schrauben ϕ4,3 x 22 mm.

Technische Änderungen vorbehalten
Stand 01/2024 © VEKA AG -061b_00

Aufbauprofil im Blendrahmen (MD) befestigen

▪ Aufbauprofil (103.344)	▪ Winkel (141.412)
▪ Stahl-Verstärkung (113.471)	▪ Schrauben (141.003.016.000, M3,9 x 16 mm)
	▪ Bohrer ⌀3,2 mm

Aufbauprofil zuschneiden/fräsen (für Winkelbefestigung)

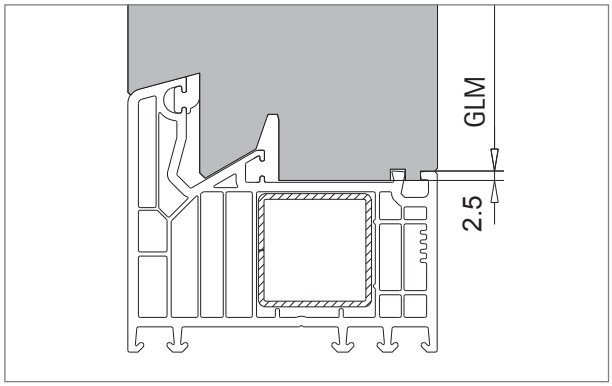

1. Aufbauprofil (für Winkelbefestigung) auf Länge schneiden (GLM + 5 mm), siehe Kapitel 4.

Falzentwässerung Aufbauprofil unten	Dampfdruckausgleich Aufbauprofil oben
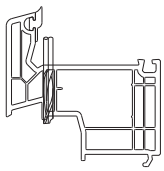	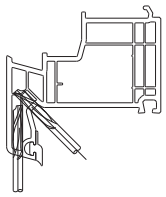

2. Fräsungen vornehmen. Bei folierten Profilen Vorkammern belüften, siehe ab Seite 5.10.

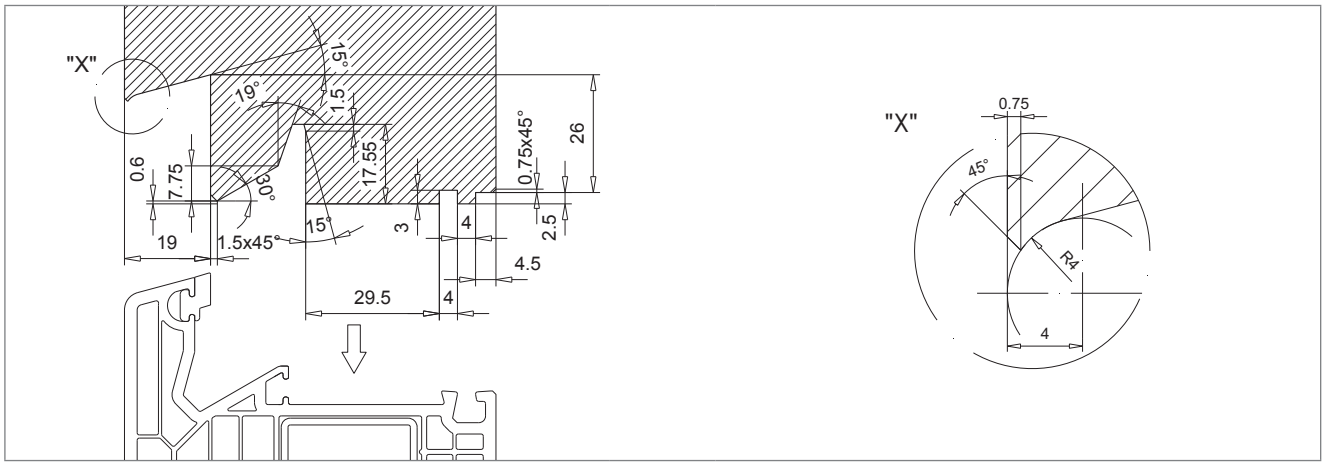

3. Konturfräsung MD (für Winkelbefestigung) beidseitig am Aufbauprofil vornehmen.

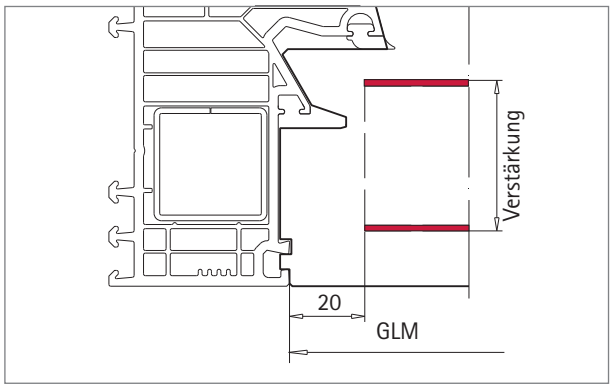

4. Verstärkung (■) auf Länge schneiden (GLM - 40 mm).

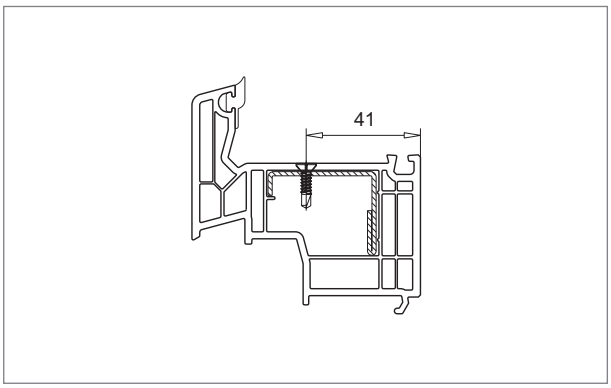

5. Verstärkung und Aufbauprofil mit Schrauben M3,9 x 16 mm fixieren.
Für Schraubabstände siehe ab Seite 5.4.

© VEKA AG

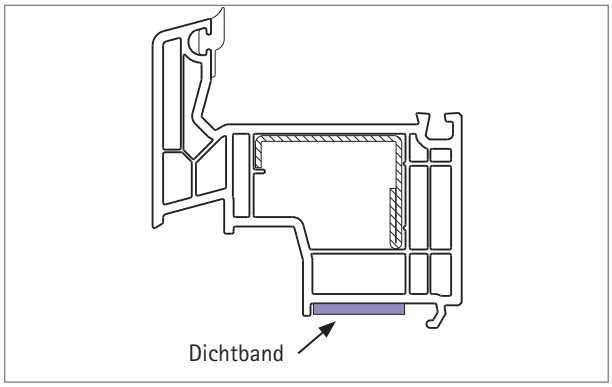

6. Dichtband auf ganzer Länge am Aufbauprofil anbringen.

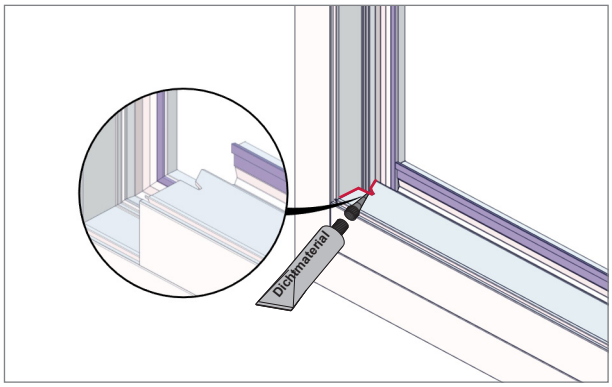

7. Aufbauprofil im vorgefertigten Element einsetzen. Bei Montage unten horizontal die Falzkontur mit geeignetem Dichtmaterial (▬) abdichten.

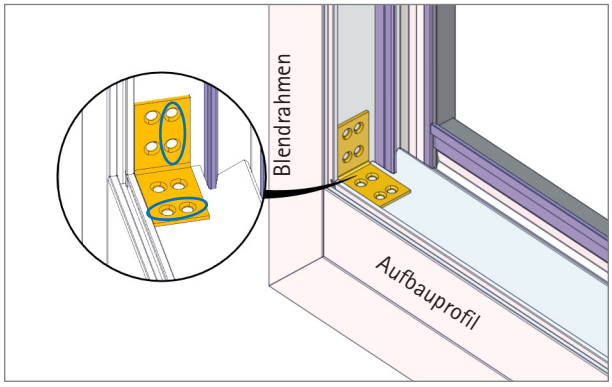

8. Winkel 141.412 im Falzgrund und zur Glasleistenaufnahmenut anlegen. Flügel und Aufbauprofil mit Bohrer ⌀3,2 mm vorbohren.

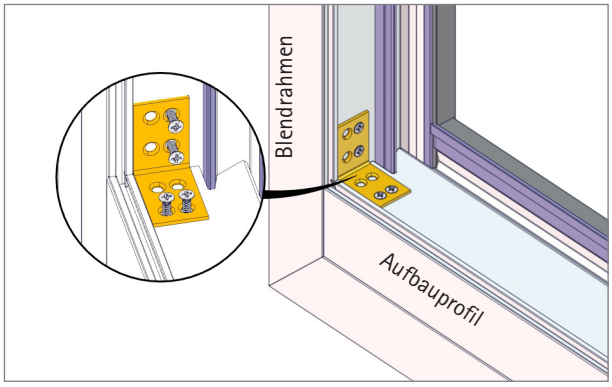

9. Winkel je Seite mit 2 Schrauben M3,9 x 16 mm verschrauben.

Aufbauprofil im Blendrahmen/Flügel (AD) befestigen

▪ Aufbauprofil (103.344)	▪ Verbinder (106.383) wahlweise
▪ Stahl-Verstärkung (113.471)	▪ Verbinder (106.408)
▪ Schrauben (141.003.016.000, M3,9 x 16 mm)	▪ Dichtstopfen links/rechts (AD) (106.395)
	▪ Bohrer ⌀3,2 mm

Aufbauprofil zuschneiden/fräsen (für Befestigung mit Verbinder)

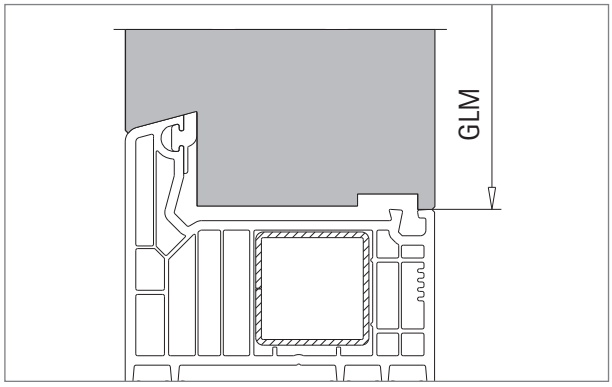

1. Aufbauprofil (für Befestigung mit Verbinder) auf Länge schneiden (= GLM), siehe Kapitel 4.

Falzentwässerung Aufbauprofil unten	Dampfdruckausgleich Aufbauprofil oben
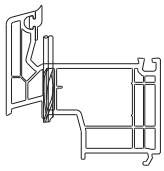	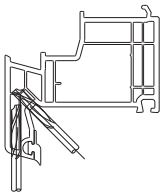

2. Fräsungen vornehmen. Bei folierten Profilen Vorkammern belüften, siehe ab Seite 5.17.

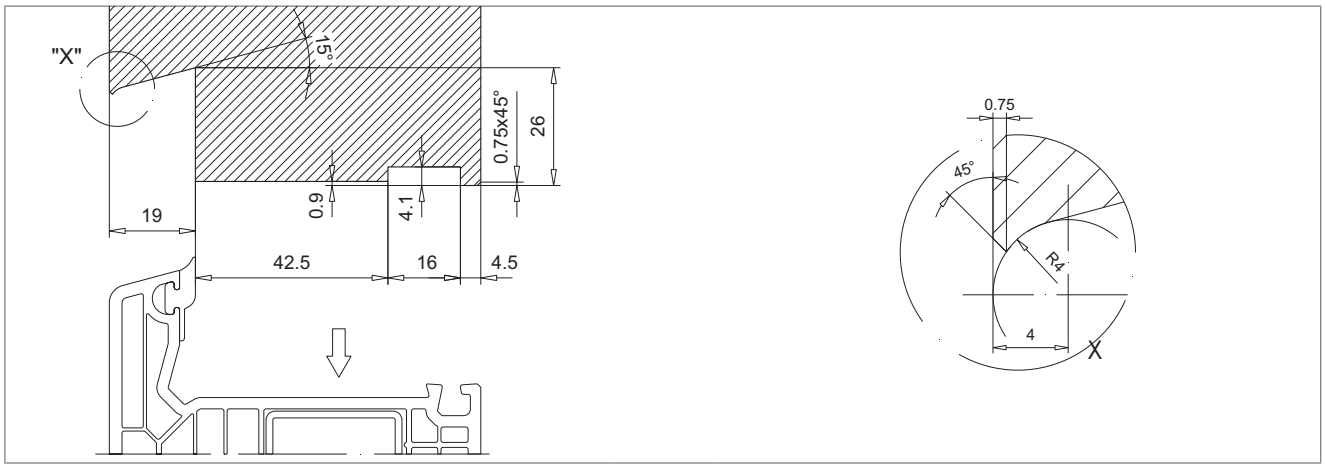

3. Standardfräsung AD beidseitig am Aufbauprofil vornehmen.

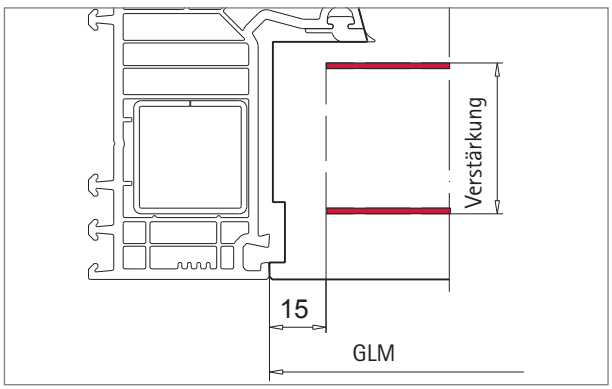

4. Verstärkung (■) auf Länge schneiden (GLM - 30 mm).

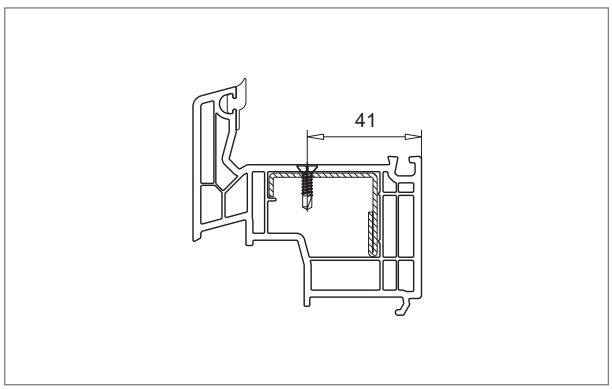

5. Verstärkung und Aufbauprofil mit Schrauben M3,9 x 16 mm fixieren.
Für Schraubabstände siehe Seite 5.4.

© VEKA AG

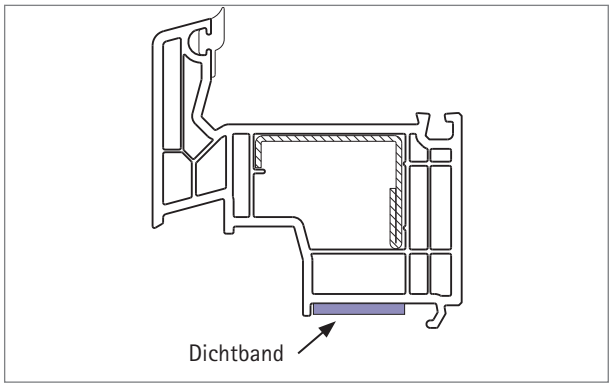

6. Dichtband auf ganzer Länge am Aufbauprofil anbringen.

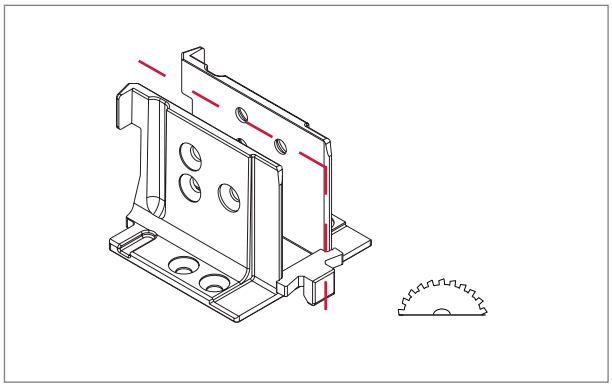

7. Verbinder 106.383 oder 106.408 halbieren und an Aufbauprofil stecken.

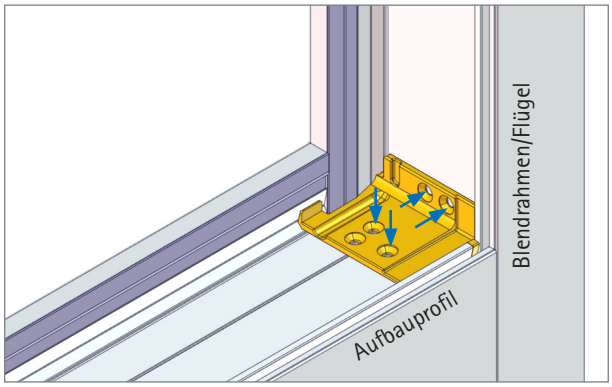

8. Aufbauprofil inkl. Verbinder in vorgefertigtes Element einsetzen. Rahmen/Flügel und Aufbauprofil mit Bohrer ⌀3,2 mm in Verstärkung vorbohren.

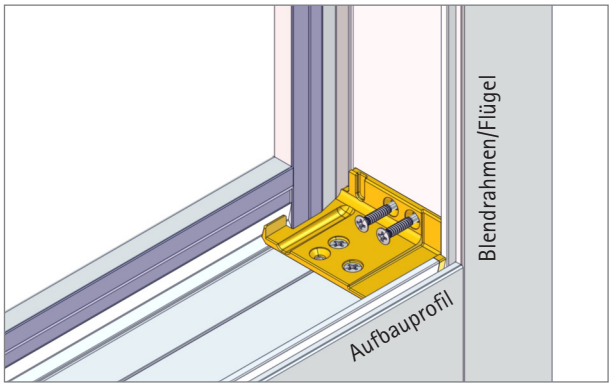

9. Verbinder mit 4 Schrauben z. B. M3,9 x 16 mm verschrauben.

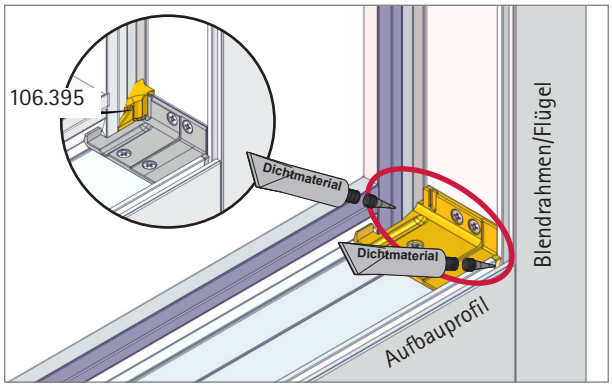

10. Bei Montage unten horizontal Lücken zwischen Verbinder und Profil (L+R) mit geeignetem Dichtmaterial abdichten und mit Dichtstopfen 106.395 schließen.

Bitte beachten!

Zur Abdichtung von horizontal oder vertikal gestoßenen Verbreiterungen wird ein Dichtungsband eingesetzt, siehe nachfolgende Arbeitsschritte.

Weitere Hinweise zur Verarbeitung von Zusatzprofilen sind im VEKA Verarbeiterhandbuch (Nr.100-020) beschrieben.

Abdichten von gestoßenen Verbreiterungen

Dichtungsband
10,7 x 81,8 mm

- für 114.040, 114.041, 114.042 und 114.043
- Ausführung EPDM schwarz

Artikel-Nr.	Zubehör	
112.476		

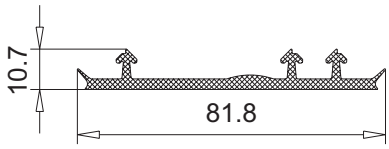

Die folgenden Arbeitsschritte zeigen zwei Einsatzvarianten:

Variante A: Standardfräsung

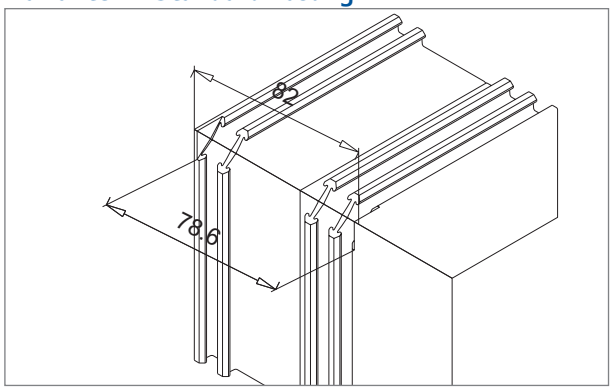

1. Die Blendrahmenecken werden gemäß Darstellung verputzt, so dass nur die Außenwandungen stehen bleiben. Fräsbreite = 78,6 mm

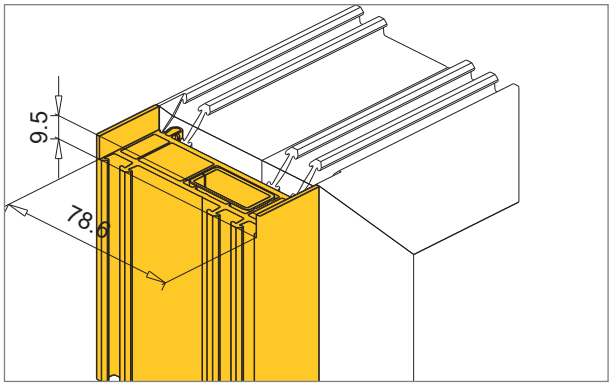

2. Die vertikale Verbreiterung auf Blendrahmenhöhe ablängen und mit einem Fräser gemäß Darstellung ausklinken: 78,6 mm x 9,5 mm

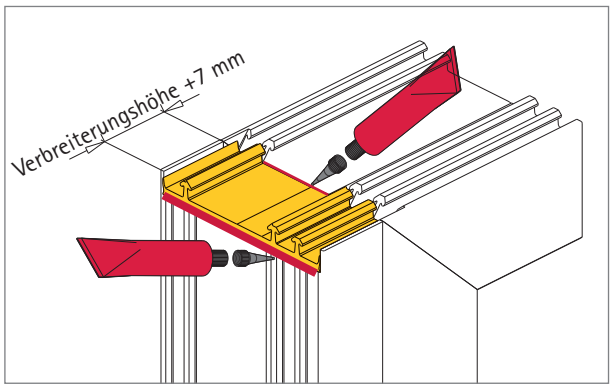

Dichtungsband auf Länge schneiden:
Länge = Verbreiterungshöhe + 7 mm.
Dichtungsband auf Verbreiterung positionieren und an den Stoßstellen mit Dichtmaterial (■) versiegeln.

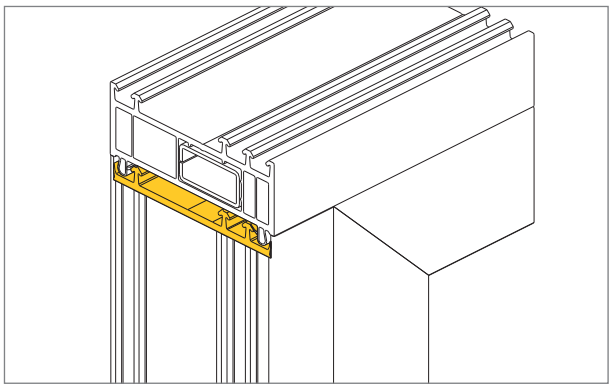

3. Durchlaufende, horizontale Verbreiterung aufklipsen und verschrauben.

© VEKA AG

Variante B: Konturfräsung

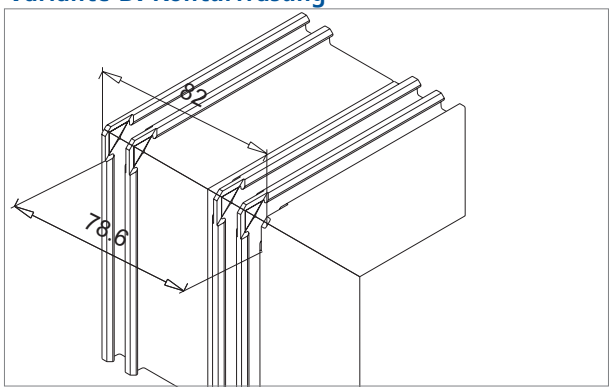

1. Die Blendrahmenecken werden gemäß Darstellung verputzt, so dass Außenwandungen und Stege der Blendrahmenfüße stehen bleiben. Fräsbreite = 78,6 mm

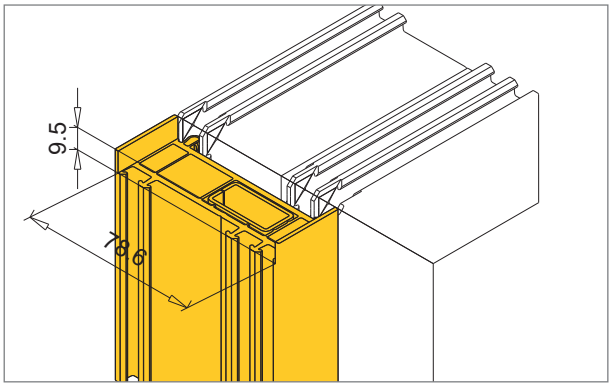

2. Die vertikale Verbreiterung auf Blendrahmenhöhe ablängen und mit einem Fräser gemäß Darstellung ausklinken: 78,6 mm x 9,5 mm

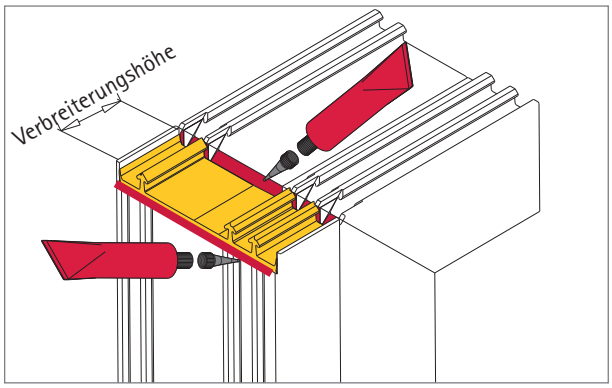

Dichtungsband auf Länge schneiden:
Länge = Verbreiterungshöhe.
Dichtungsband auf Verbreiterung positionieren und an den Stoßstellen mit Dichtmaterial (▬) versiegeln.

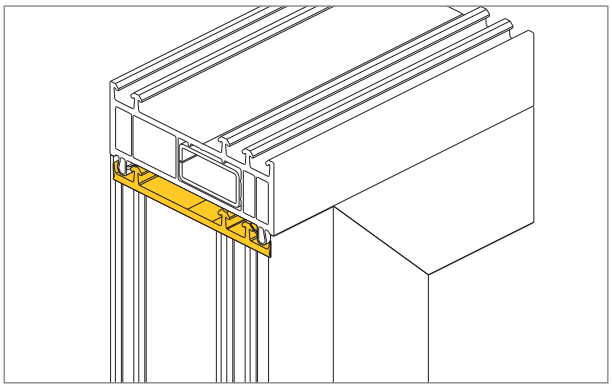

3. Durchlaufende, horizontale Verbreiterung aufklipsen und verschrauben.

Abdichten von gestoßenen Verbreiterungen

Zur Abdichtung von horizontal oder vertikal gestoßenen Verbreiterungen wird das Dichtungsband 112.475 eingesetzt.

Dichtungsband
10,7 x 69,8 mm

- für 114.200, 114.201, 114.202, 114.203 und 114.205
- Ausführung EPDM schwarz

Artikel-Nr.	Zubehör	
112.475		

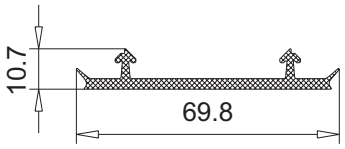

Die folgenden Arbeitsschritte zeigen zwei Einsatzvarianten:

Variante A: Standardfräsung

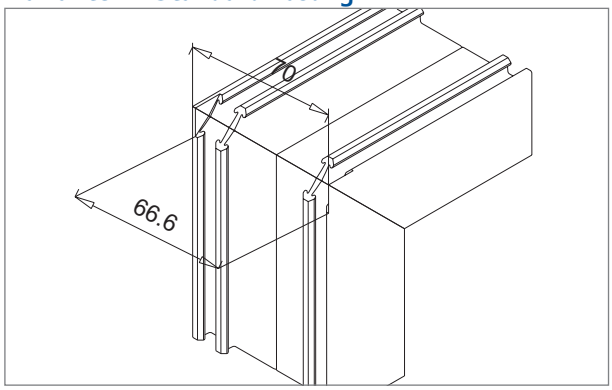

1. Die Blendrahmenecken werden gemäß Darstellung verputzt, so dass nur die Außenwandungen stehen bleiben. Fräsbreite = 66,6 mm

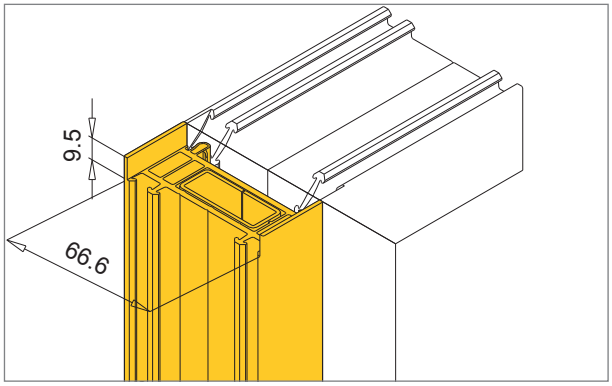

2. Die vertikale Verbreiterung auf Blendrahmenhöhe ablängen und mit einem Fräser gemäß Darstellung ausklinken: 66,6 mm x 9,5 mm

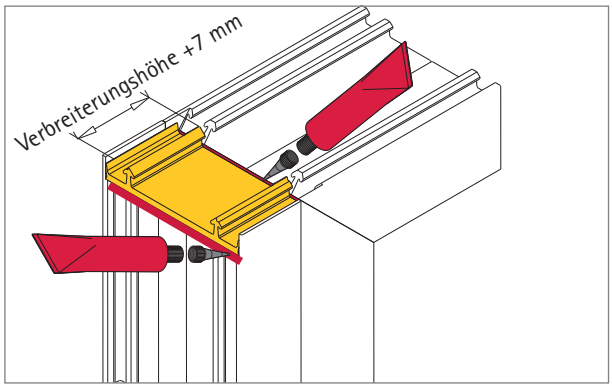

Dichtungsband auf Länge schneiden:
Länge = Verbreiterungshöhe + 7 mm.
Dichtungsband auf Verbreiterung positionieren und an den Stoßstellen mit Dichtmaterial (■) versiegeln.

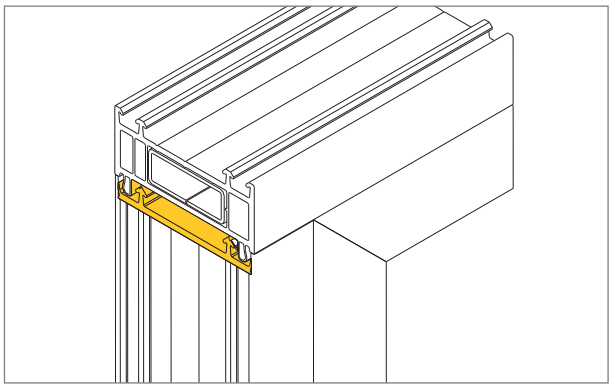

3. Durchlaufende, horizontale Verbreiterung aufklipsen und verschrauben.

© VEKA AG

Variante B: Konturfräsung

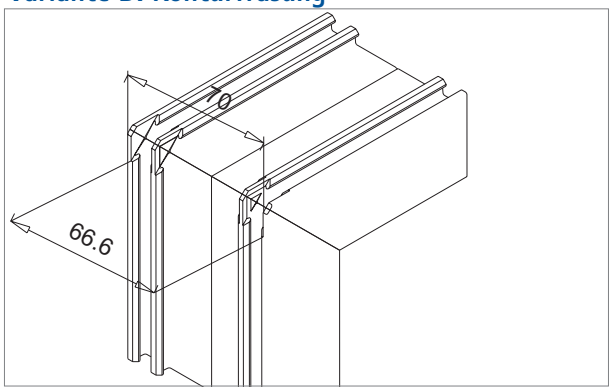

1. Die Blendrahmenecken werden gemäß Darstellung verputzt, so dass Außenwandungen und Stege der Blendrahmenfüße stehen bleiben. Fräsbreite = 66,6 mm

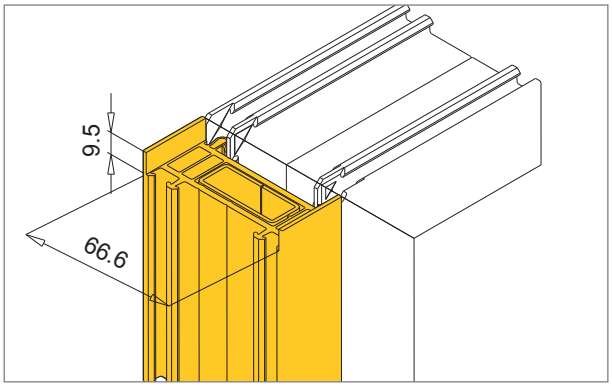

2. Die vertikale Verbreiterung auf Blendrahmenhöhe ablängen und mit einem Fräser gemäß Darstellung ausklinken: 66,6 mm x 9,5 mm

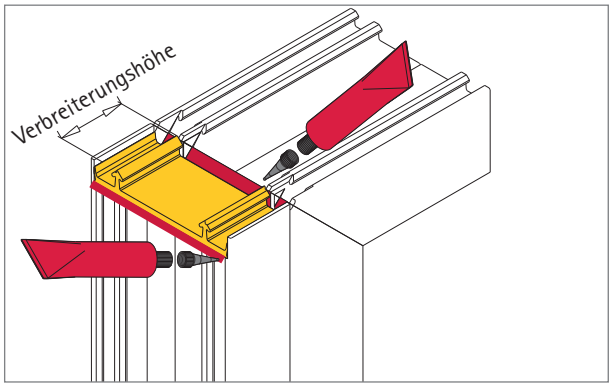

Dichtungsband auf Länge schneiden:
Länge = Verbreiterungshöhe.
Dichtungsband auf Verbreiterung positionieren und an den Stoßstellen mit Dichtmaterial (▬) versiegeln.

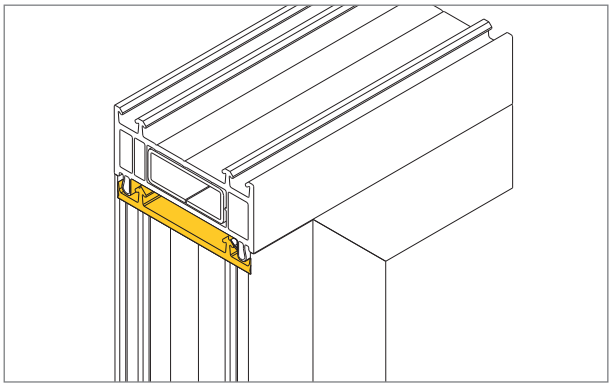

3. Durchlaufende, horizontale Verbreiterung aufklipsen und verschrauben.

5

Technische Änderungen vorbehalten
Stand 01/2024 © VEKA AG -061b_00

Verarbeitung von Sonderelementen

Allgemeines ---------- 6.2
- Vor dem Zuschneiden ---------- 6.2

Haustür 1-flg. ---------- 6.4
- Flügel ---------- 6.4
- Blendrahmen ---------- 6.6
- Bodenschwelle ---------- 6.8
- Wetterschenkel ---------- 6.12

Haustür 1-flg. außen öffnend ---------- 6.14
- Blendrahmen ---------- 6.14
- Bodenschwelle ---------- 6.16

Haustür 2-tlg./2-flg. ---------- 6.19
- T-Profile ---------- 6.19
- festes Seitenteil ---------- 6.22
- Aufbauprofil ---------- 6.27
- Stulpprofil ---------- 6.28
- Wetterschenkel ---------- 6.30

Haustür mit flügelüberdeckender Füllung ------- 6.32

Nebeneingangstür ---------- 6.36

Dreh-Kipptür ---------- 6.38

Parallel-Schiebe-Kipptür ---------- 6.42

Schwingfenster ---------- 6.50

Schrägfenster ---------- 6.54

Rundbogenfenster ---------- 6.55

Aluminium-Vorsatzblenden ---------- 6.56
- Allgemeines zu Aluminium-Vorsatzblenden -- 6.56
- Profilübersicht M.1:2 ---------- 6.64
- Profilkombinationen ---------- 6.72
- Fräsen und bohren ---------- 6.82
- Abzugsmaße ---------- 6.94
- Verarbeitung Fensterelemente ---------- 6.102
- Verarbeitung Türelemente innen öffnend ---- 6.112
- Verarbeitung Türelemente mit Stulpprofil ---- 6.113
- Verarbeitung Türen mit festem Seitenteil ---- 6.114
- Verarbeitung Türelemente außen öffnend --- 6.118
- Verarbeitung Elemente mit Flügelaufbauprofil ---------- 6.120
- Verarbeitung Zusatzprofile ---------- 6.122

Vor dem Zuschneiden

Bitte beachten!

Im Folgenden wird die Verarbeitung einer Haustür beschrieben. Bitte beachten, dass bei der Verarbeitung mehrteiliger Türen zusätzliche Arbeiten anfallen. Die Reihenfolge der beschriebenen Arbeitsschritte ist nur beispielhaft. Evtl. muss die Abfolge der Schritte an die tatsächlichen Gegebenheiten angepasst werden.

Einige Abbildungen sind beispielhaft und beziehen sich nicht explizit auf das System Softline 82. Es handelt sich dabei um allgemeingültige Informationen, die auf verschiedene Profilsysteme übertragen werden können.

- Für Abzugsmaße für die Türsysteme siehe Kapitel 4. Alle Angaben sind theoretisch und ohne Berücksichtigung von Schweißzugaben.
- vor dem Verschweißen der Profile auf korrekte Zuordnung der Verstärkungen achten.
- Unbedingt Schweißzulagen verwenden, da sich die Profile sonst verformen können.
- Geeignetes Dichtmaterial bei veredelten Aluminium-Profilen einsetzen, wie z.B. Silikone die nicht essig- und säurevernetzt sind.
- Für Haustürflügel ist ein Ausfräsen der Verstärkung im Bereich des Getriebes (Dornmaß 50-55 mm) nicht erforderlich, hier wird die vorgefräste Verstärkung 113.011.5 verwendet.
- Alle Fräs- und Bohrarbeiten vor dem Verschweißen durchführen!

  (Abbildungen für die Entwässerung/Belüftung befinden sich im Kapitel 5 im Abschnitt „Fräsen und Bohren".)
- Für Haustüren mit festem Seitenteil Konturfräsung durchführen, siehe Seite 6.25.
- Für schräge Sprossenverbindungen in Abstimmung mit Fräserlieferanten individuelle Fräser anfertigen lassen.
- Barrierefreie Außentüren durch geeignete bauliche Maßnahmen vor Schlagregen schützen!
- Wegen der größeren Dornmaße der Türen bitte unbedingt frühzeitig Kontakt mit dem Beschlaglieferanten aufnehmen. Die Lieferzeiten der Beschläge können stark variieren.

 © VEKA AG

Flügelfräsung für Haustürbeschlag (1-flg.)

Bitte beachten!

Die Kompatibilität der Schlosskastenfräsung ist beim jeweiligen Beschlaglieferanten nachzufragen. Es sind 3 mm Abbrand eingerechnet.

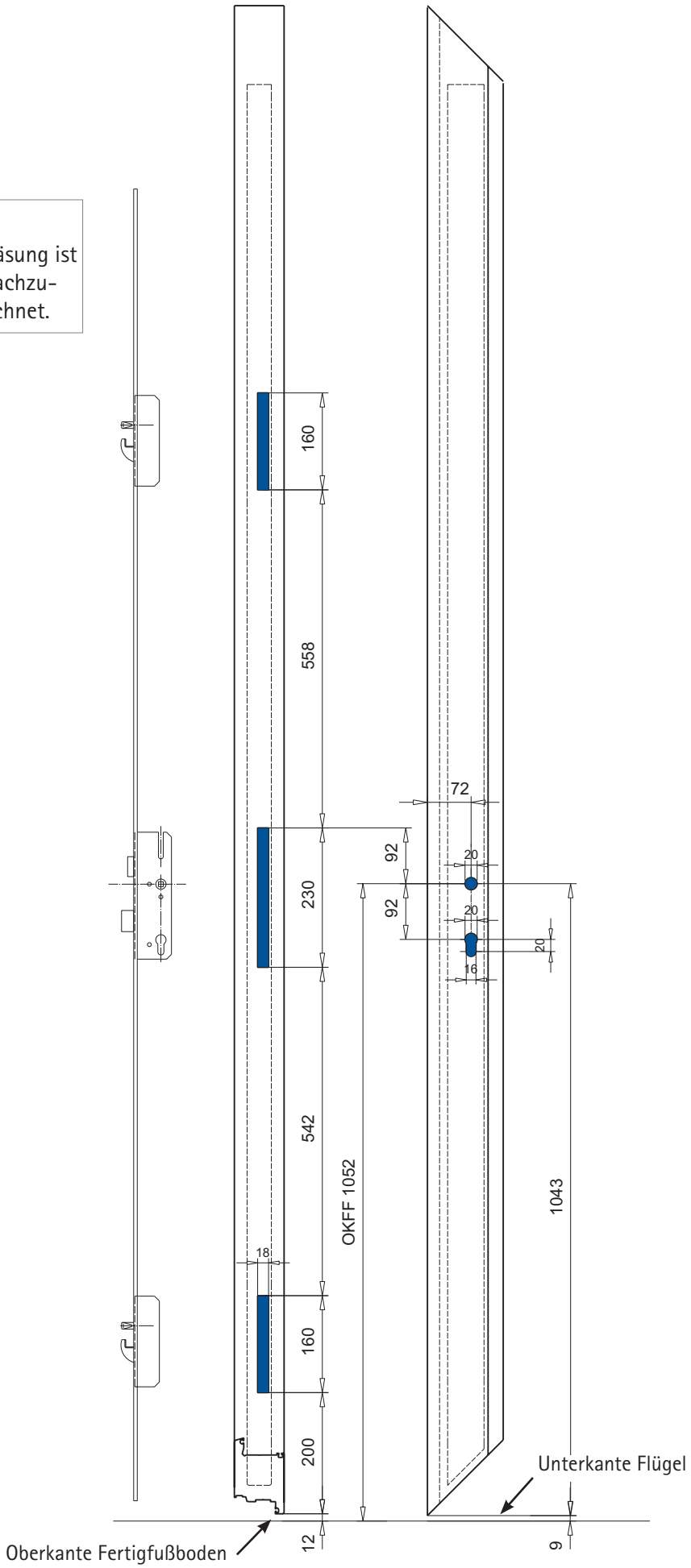

Flügel verarbeiten

▪ Flügel, innen öffnend (105.380) 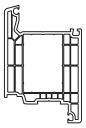	▪ Flügel, außen öffnend 105.381 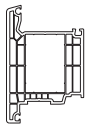
▪ Stahl-Verstärkung (113.011.3)	▪ Eckschweißverbinder (141.530)
▪ Stahl-Verstärkung vorgefräst (113.011.5)	▪ Schrauben z.B. (141.003.016.000, M3,9 x 16 mm)
	▪ Akku-Schrauber 141.528 für Eckschweißverbinder 141.530

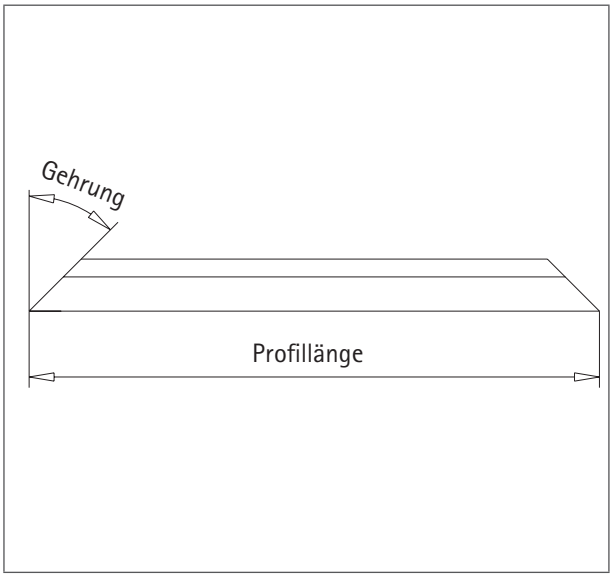

1. Profile auf Länge und Gehrung schneiden. (Abzugsmaße in Kapitel 4)

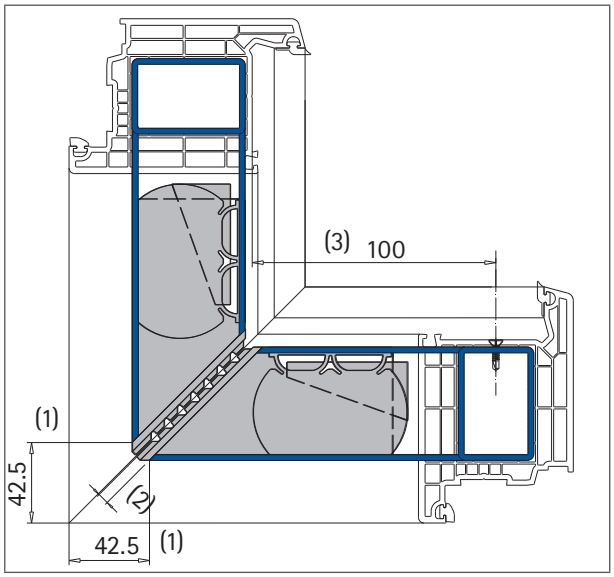

2. Verstärkungen auf Gehrung (45°) schneiden.
   (1) Abzugsmaß Verstärkung FAM-85 mm
   (2) Aufbau Eckschweißverbinder
   (3) Verschraubungsabstand max.: 100 mm

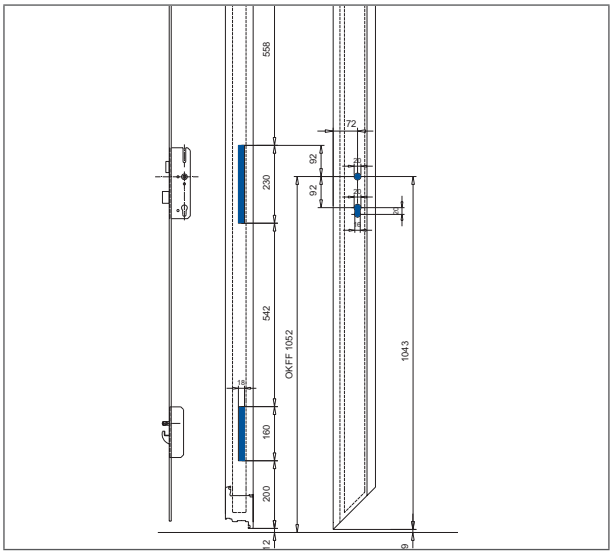

3. Getriebeseitig Schlosskastenfräsung am Flügel vornehmen, siehe Seite 6.3.

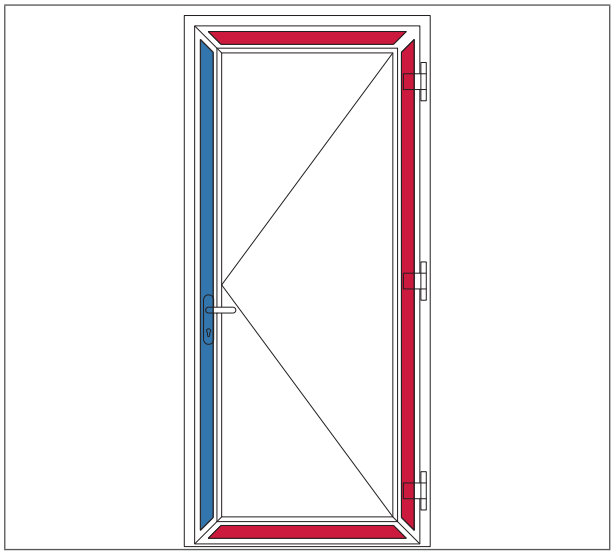

4. Verstärkung in Flügel einschieben.
   113.011.5 Getriebeseite
   113.011.3 Bandseite, oben und unten

© VEKA AG

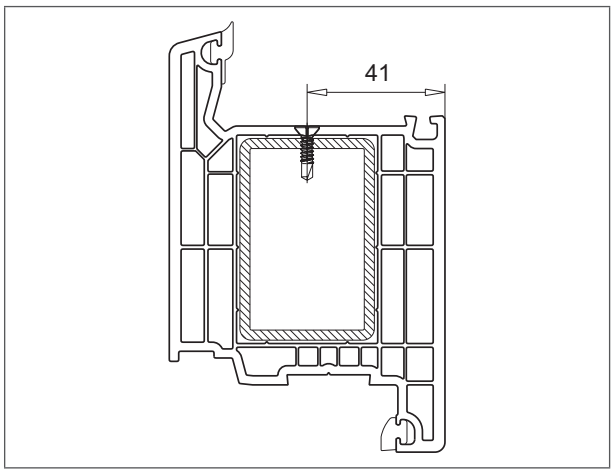

5. Verstärkung und Flügel mit Schrauben M3,9 x 16 mm fixieren.

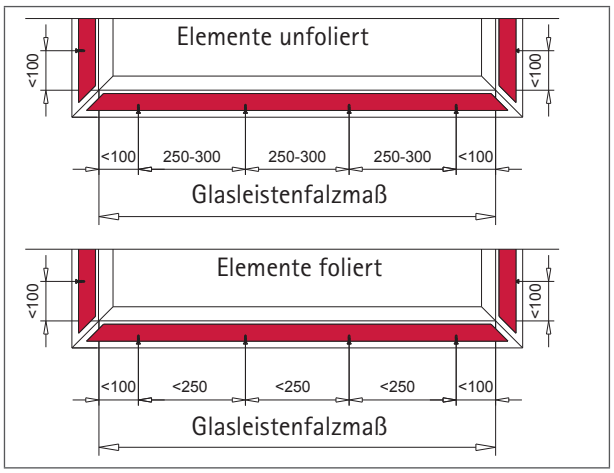

6. Abstände bei Ausführung der Elemente in unfoliert und foliert.

Eckschweißverbinder 141.530 verarbeiten

1. Eckschweißverbinder (141.530) in die Verstärkung des Profils einschieben und ausrichten (verschweißbare Fläche muss leicht zurück liegen).

2. Eckschweißverbinder mit dem Akku-Schrauber (141.528) bis zum Anschlag in die Verstärkung einführen.

3. Den Eckschweißverbinder bis zur gewünschten Festigkeit verschrauben.

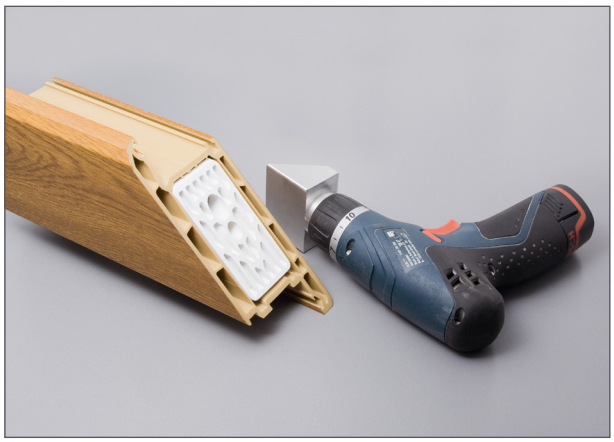

4. Flügel ist fertig zum Verschweißen.

Blendrahmen (AD) zuschneiden, fräsen und vorbohren

▪ Blendrahmen AD (101.293)	▪ Blendrahmen AD (101.294)
▪ Blendrahmen AD (101.297) 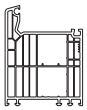	▪ Stahl-Verstärkung (113.001)
▪ Stahl-Verstärkung (113.025)	▪ Bohrer ⌀3,2 mm

Bitte beachten!
Fräsmaschine vorab auf Eignung für den Fräserkopf prüfen!

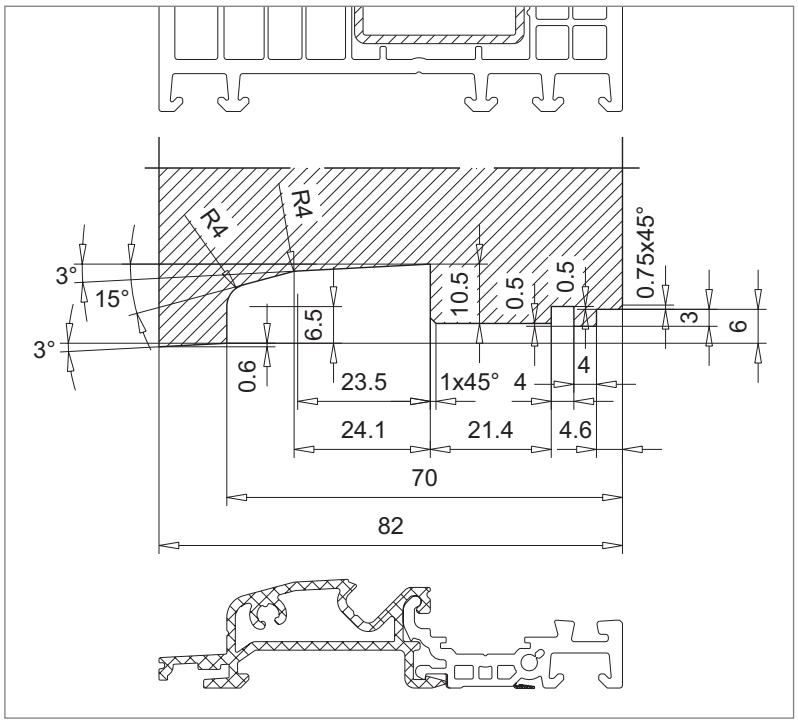

Fräszeichnung für die Werkzeugbestellung

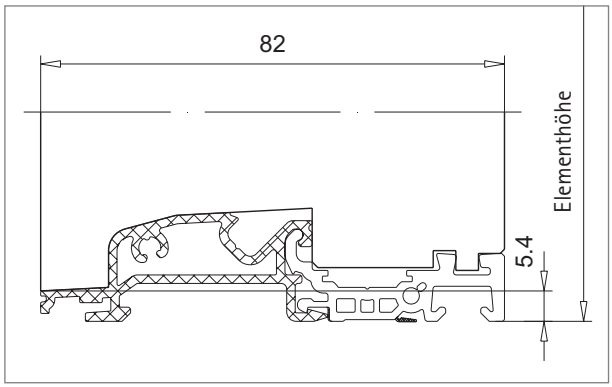

1. Blendrahmen zuschneiden: Elementhöhe - 5,4 mm. Für Abzugsmaße Blendrahmenbreite, siehe Kapitel 4.

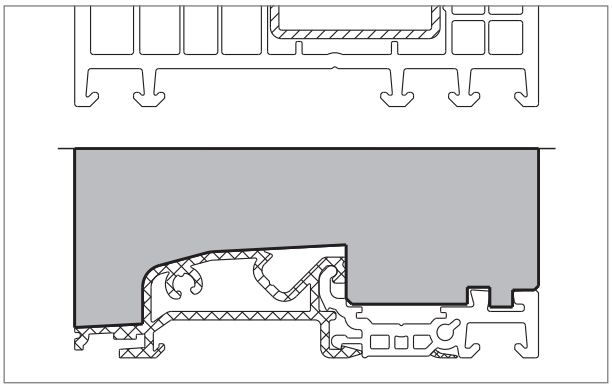

2. Konturfräsung am Blendrahmen für die Bodenschwelle 104.460 vornehmen, siehe Fräszeichnung.

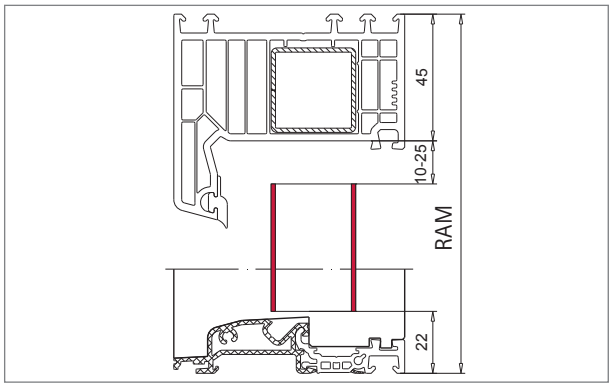

3. Verstärkung (■) zuschneiden:
Rahmenaußenmaß - 77 mm bis - 92 mm.
Länge ist abhängig von der Blendrahmenhöhe, siehe Seite 4.2.

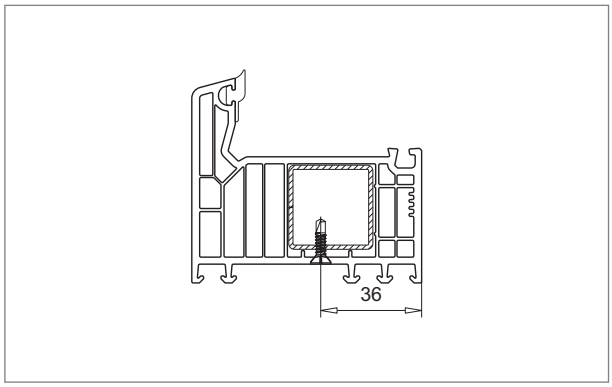

4. Verstärkung mit Blendrahmen fixieren, siehe Seite 5.4.

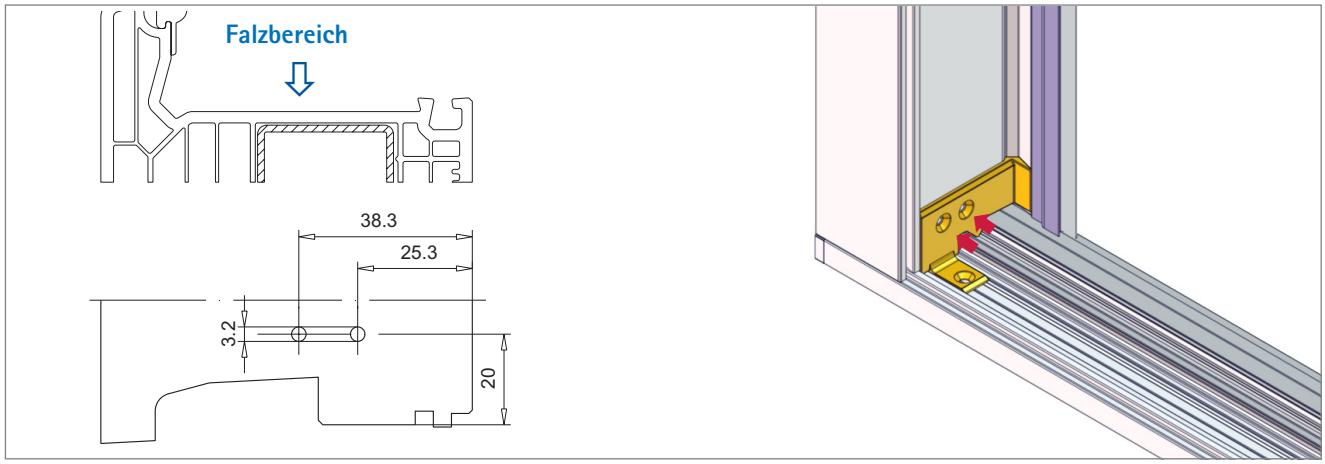

5. Bohrbild für Falzeckverbinder (106.361 AD und 106.364 MD)
Blendrahmen im Falzbereich mit ⌀3,2 mm vorbohren.

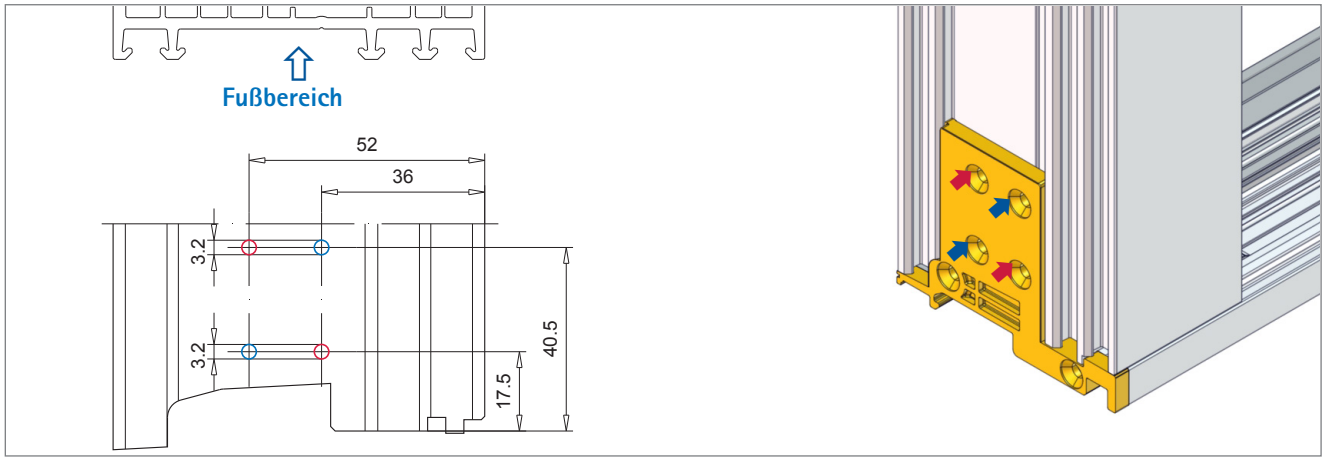

6. Bohrbild für Laschenverbinder (106.360)
Blendrahmen im Fußbereich für Laschenverbinder 106.360 mit 2 Bohrungen ⌀3,2 mm (■) vorbohren.
Bohrungen diagonal anlegen. Rote Bohrpositionen müssen verwendet werden, blaue sind optional.

Bodenschwelle zuschneiden

▪ Bodenschwelle (104.460)	▪ Deckel (104.428.2)

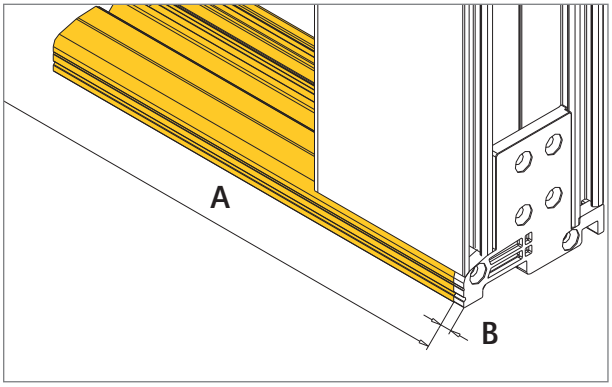

1. Die Länge der Bodenschwelle (A) errechnet sich aus Rahmenaußenmaß minus Schwellenhalter (B) 5 mm (L+R).
   Bodenschwelle = RAM - 10 mm

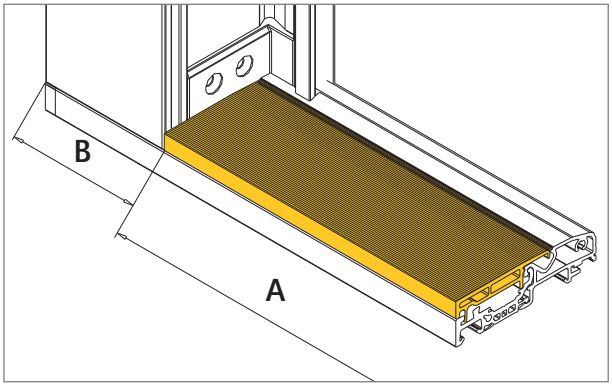

2. Die Länge des Deckels 104.428.2 (A) errechnet sich aus Rahmenaußenmaß minus Glasleistenfalzmaß des Blendrahmen (B), siehe Kapitel 4.

Bodenschwelle entwässern

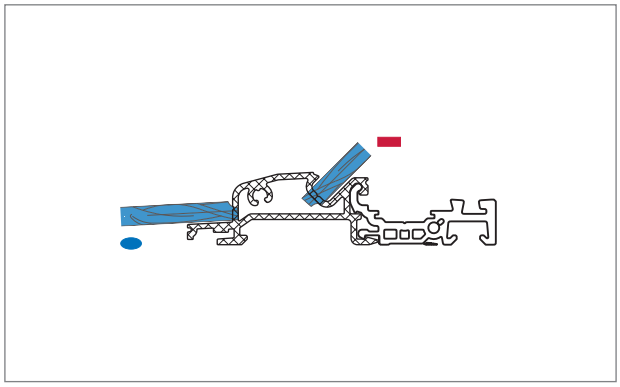

1. Die Entwässerung der Bodenschwelle erfolgt über Bohrungen ⌀6 mm. Für Anzahl und Anordnung der Bohrungen siehe Kapitel 5.

 © VEKA AG

© VEKA AG

Bodenschwelle montieren

▪ Laschenverbinder inkl. Dichtplatte (106.360)	▪ Schrauben (141.001.011.000, ⌀4,2 x 11 mm) (141.001.022.000, ⌀4,3 x 30 mm) (141.001.040.000, ⌀4,3 x 40 mm) (141.003.022.000, M3,9 x 22 mm) Handelsware (⌀3,9 x 9,5 mm) 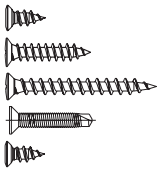
▪ Falzeckverbinder (106.361)	
▪ Dichtplatte (106.330) für Deckel 104.428.2	
▪ Deckel (104.428.2)	

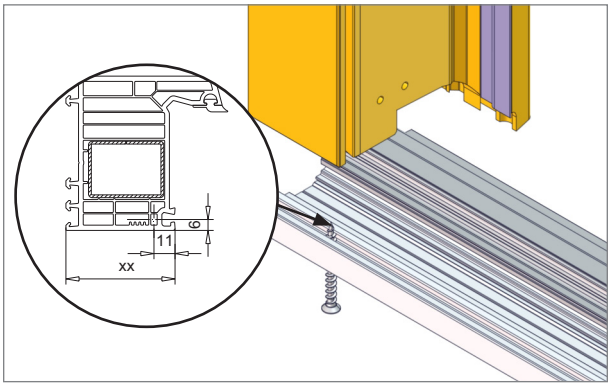

1. Bodenschwelle für die Fixierung von unten im dargestellten Bereich mit ⌀3,2 mm vorbohren. Der Abstand ist abhängig vom Blendrahmen.

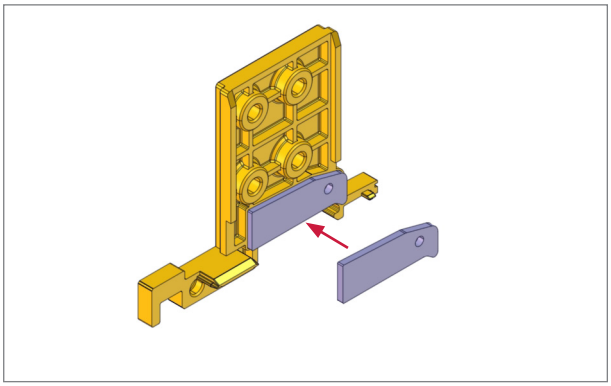

2. Dichtplatte an Laschenverbinder 106.360 ankleben (im Verbinder-Set enthalten).

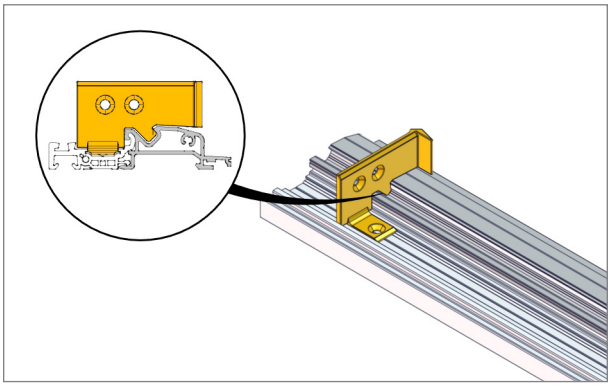

3. Falzeckverbinder 106.361 auf Bodenschwelle aufschieben.

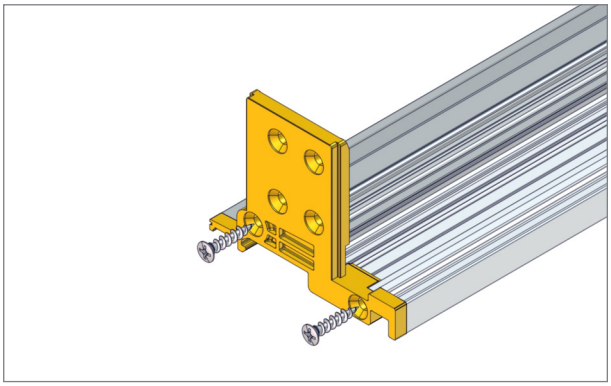

4. Laschenverbinder an Bodenschwelle mit Schrauben ⌀4,3 mm x 30 mm fixieren.

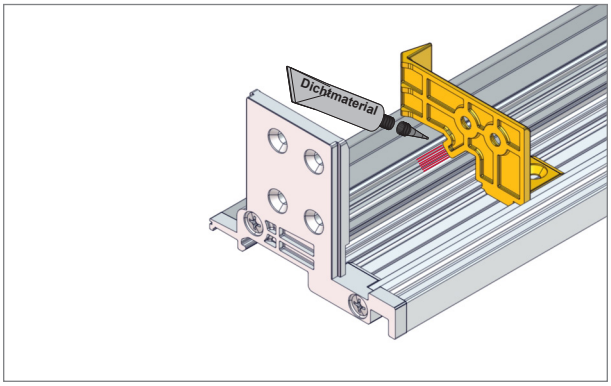

5. Falzeckverbinder und Bodenschwelle im Bereich der Entwässerung zusätzlich mit geeignetem Dichtmaterial abdichten.

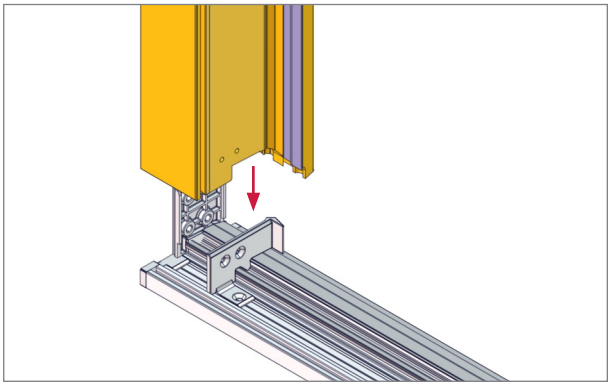

6. Bodenschwelle am fertig geschweißten Blendrahmen positionieren. Falzeckverbinder an Blendrahmenfalz anlegen, Bodenschwelle komplett aufschieben.

© VEKA AG

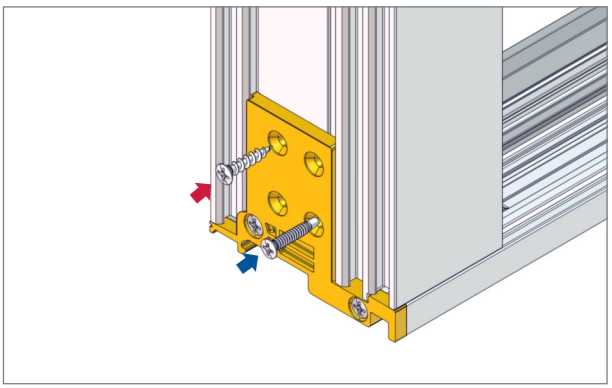

7. Laschenverbinder mit Schrauben fixieren.
   - *M3,9 x 22 mm*
   - *ϕ 4,3 x 30 mm*

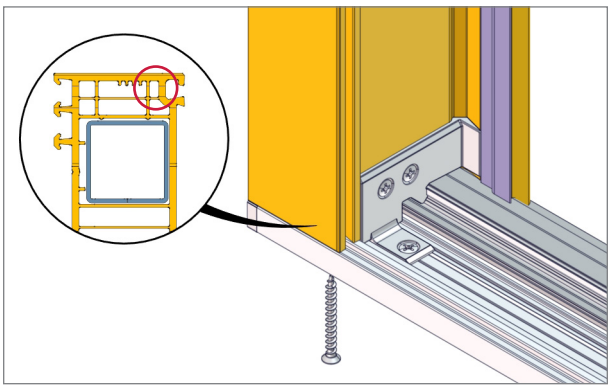

8. Bodenschwelle (L+R) von unten zusätzlich mit Schraube ϕ4,3 mm x 40 mm am Blendrahmen fixieren.

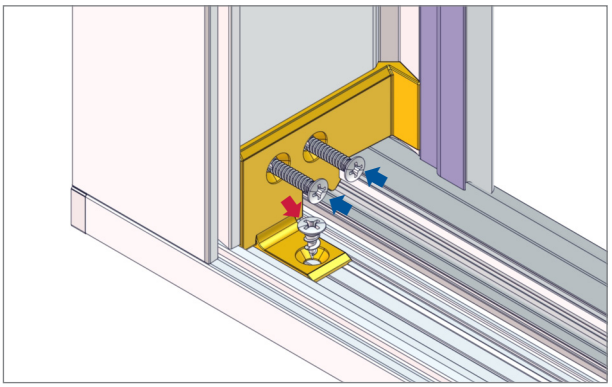

9. Falzeckverbinder mit Schrauben fixieren.
   - *M3,9 x 22 mm am Blendrahmen*
   - *ϕ 4,2 x 11 mm oder ϕ 3,9 x 9,5 mm zur Bodenschwelle*

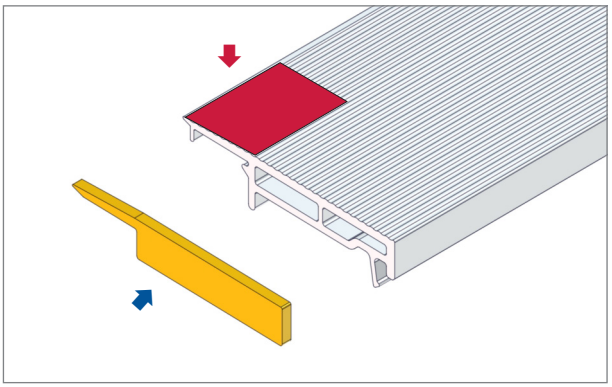

Deckel 104.428.2
- beidseitig ausklinken 8 x 15 mm,
- mit Dichtplatte 106.330 an beiden Enden abdichten.

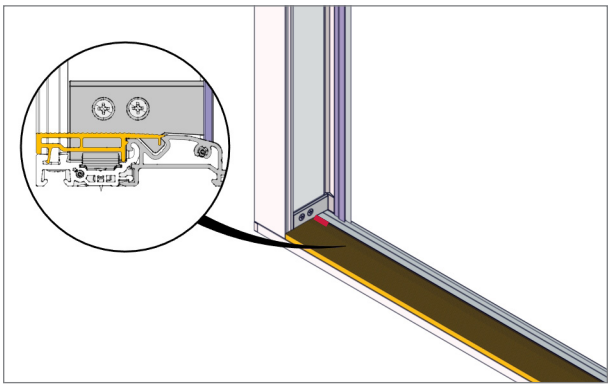

10. Deckel auf Bodenschwelle klipsen.

6

Wetterschenkel 104.531 zuschneiden und montieren

▪ Wetterschenkel (104.531)	▪ Bürstendichtung (112.381)
▪ Endkappe links (109.282.2) rechts (109.282.3) 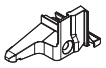	▪ Dichtung (112.490)
	▪ Schrauben (141.001.025.000, ⌀4,3 x 25 mm) 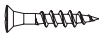

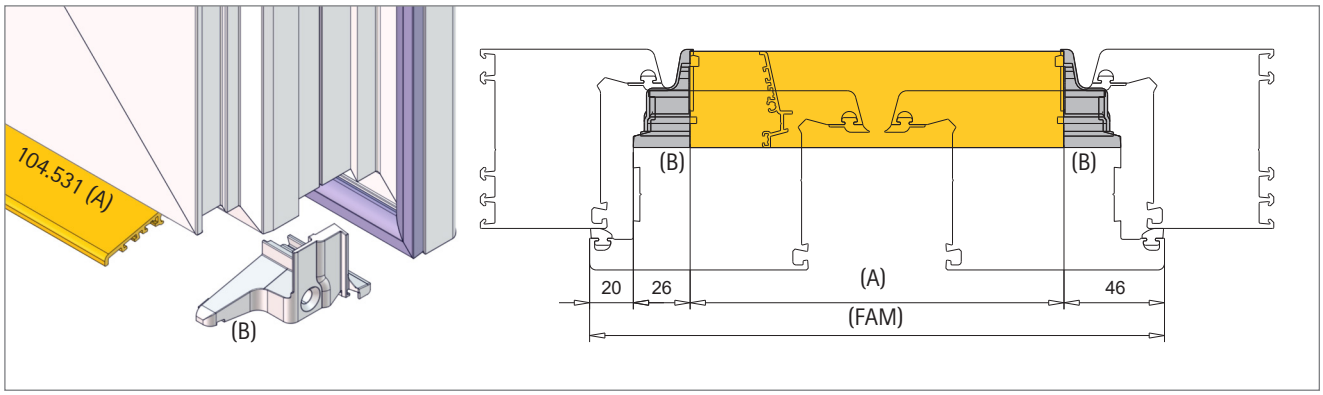

1. Wetterschenkel 104.531 (A) für Flügel zuschneiden.
   Die Länge des Wetterschenkels (A) errechnet sich aus Flügelaußenmaß (FAM) und Endkappen (B).
   A = FAM - 92 mm

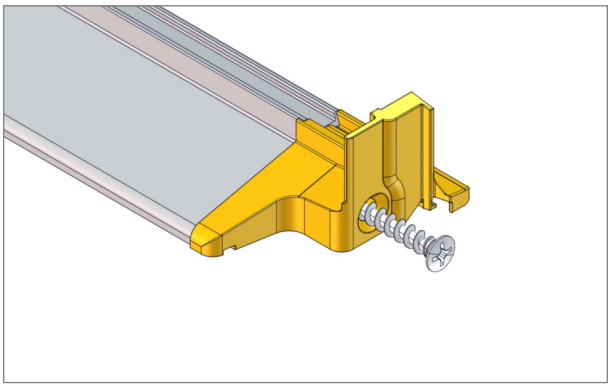

2. Endkappe 109.282 einseitig an Wetterschenkel mit Schraube ⌀4,3 x 25 mm fixieren.

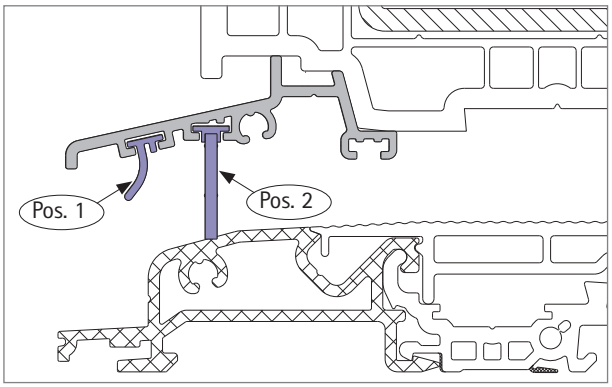

3. 1. Dichtungen auf Länge schneiden.
   Pos. 1: 112.490
   Pos. 2: 112.381

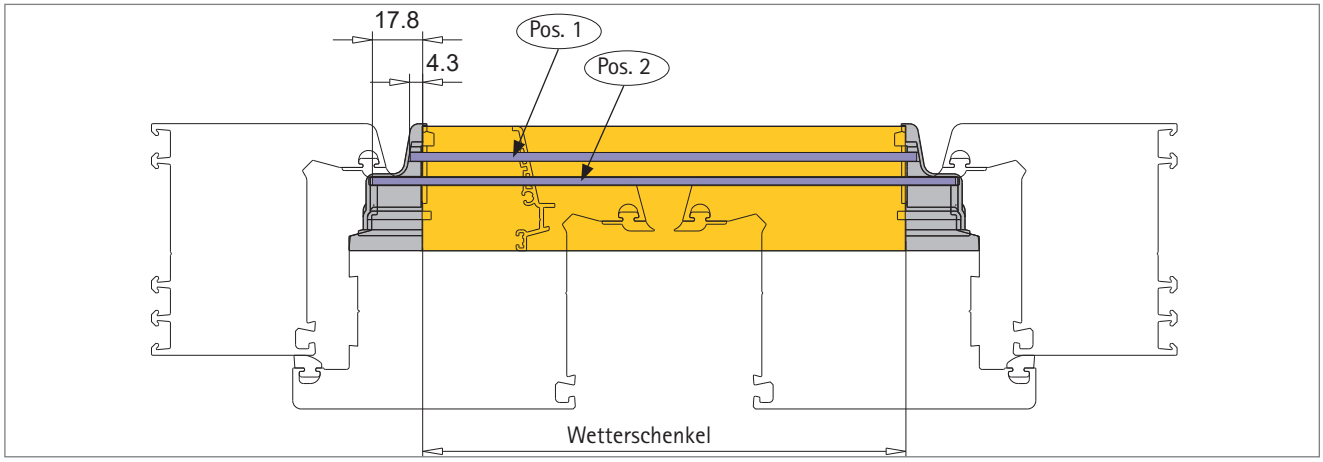

3. 2. Die Länge der Dichtungen errechnet sich aus:
   Pos.1 = Wetterschenkel + 8,6 mm
   Pos.2 = Wetterschenkel + 35,6 mm

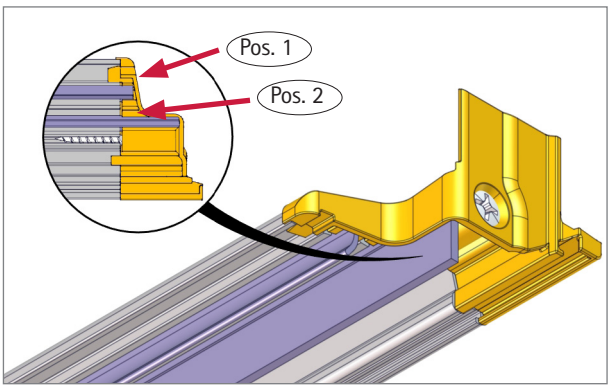

4. Dichtungen in die vorgesehenen Nuten im Wetterschenkel einziehen und bis in die Endkappe weiterführen.

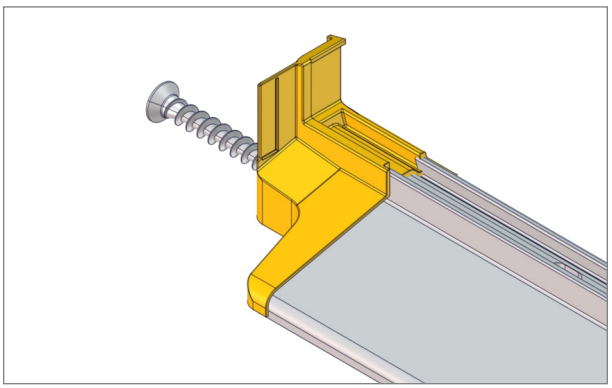

5. Zweite Endkappe an Wetterschenkel mit Schraube ⌀4,3 x 25 mm fixieren.

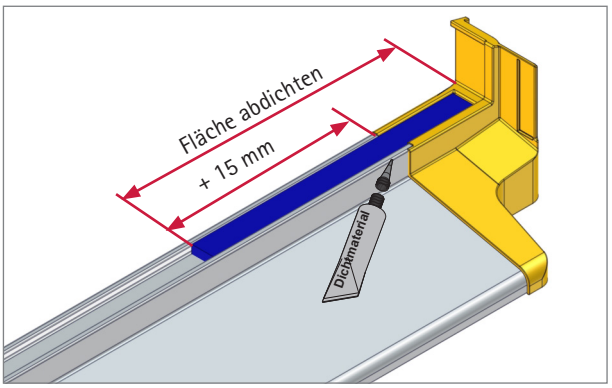

6. Endkappe und Wetterschenkel zum Flügel (L+R) im dargestellten Bereich zusätzlich mit geeignetem Dichtmaterial (▬) abdichten.

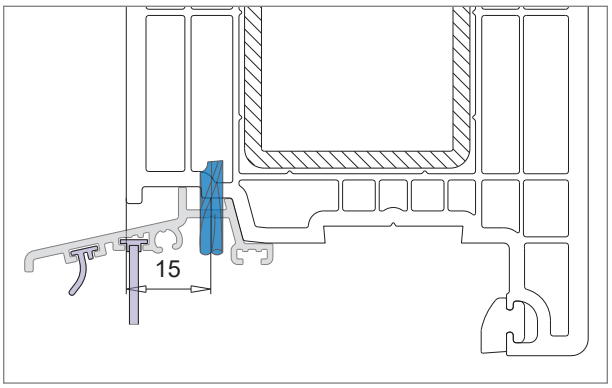

7. Flügel für Wetterschenkel vorbohren (⌀3 mm). Anzahl und Anordnung der Bohrungen werden durch die werkseitig angebrachten Stanzungen am Wetterschenkel vorgegeben (Stanzungen alle 150 mm).

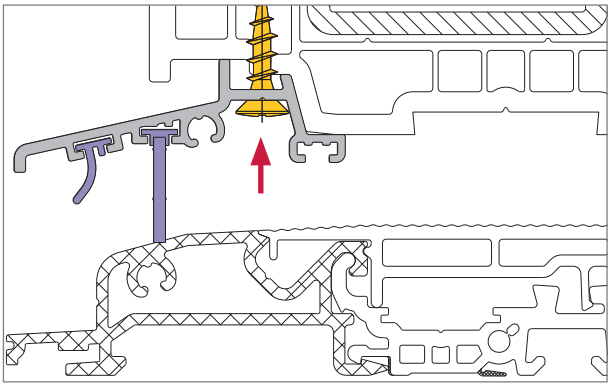

8. Vorgefertigten Wetterschenkel mit Schrauben ⌀4,3 x 25 mm am Flügel verschrauben.

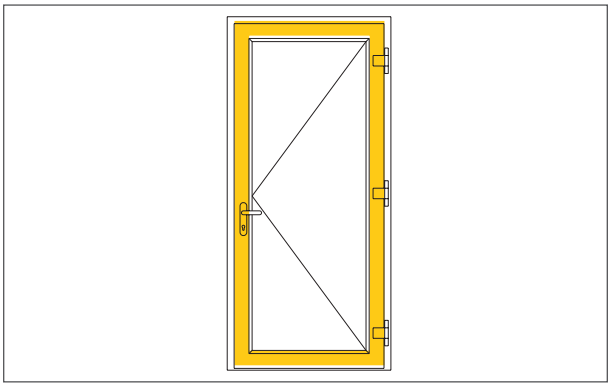

9. Flügel im vorgefertigten Rahmen anschlagen.

Blendrahmen (AD) zuschneiden, fräsen und vorbohren

▪ Blendrahmen AD (101.293)	▪ Blendrahmen AD (101.294)
▪ Blendrahmen AD (101.297) 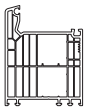	▪ Stahl-Verstärkung (113.001)
▪ Stahl-Verstärkung (113.025)	▪ Bohrer ⌀3,2 mm

Bitte beachten!

Fräsmaschine vorab auf Eignung für den Fräserkopf prüfen!

Blendrahmen vor dem Fräsen drehen (innen/außen)!

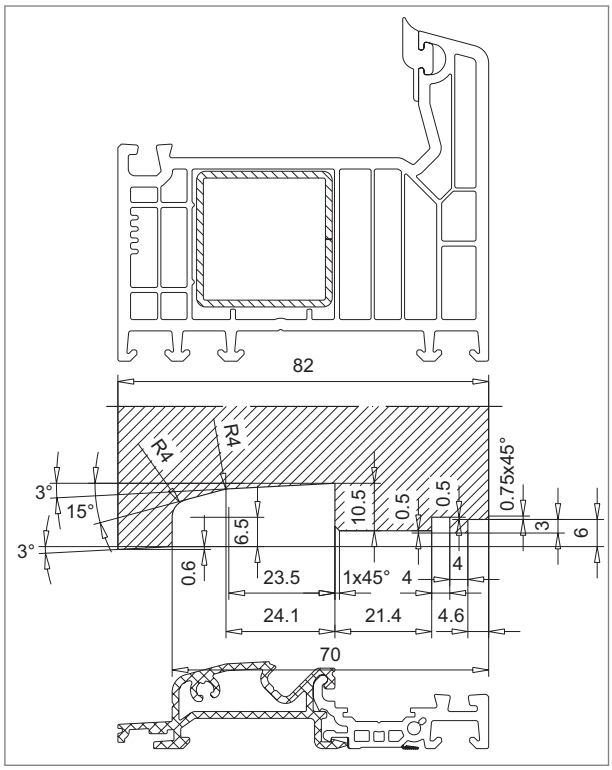

Fräszeichnung für die Werkzeugbestellung

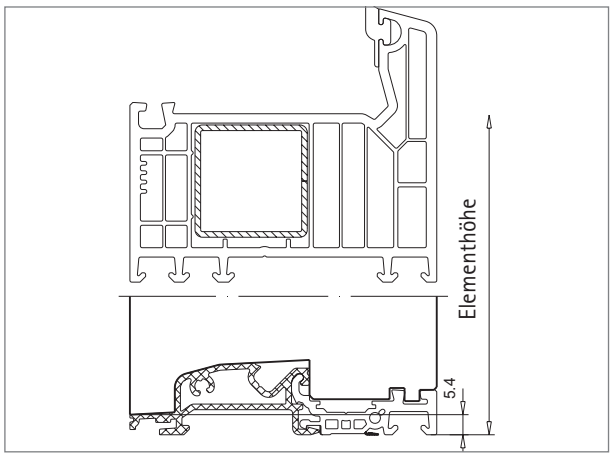

1. Blendrahmen zuschneiden: Elementhöhe - 5,4 mm. Für Abzugsmaße Blendrahmenbreite, siehe Kapitel 4.

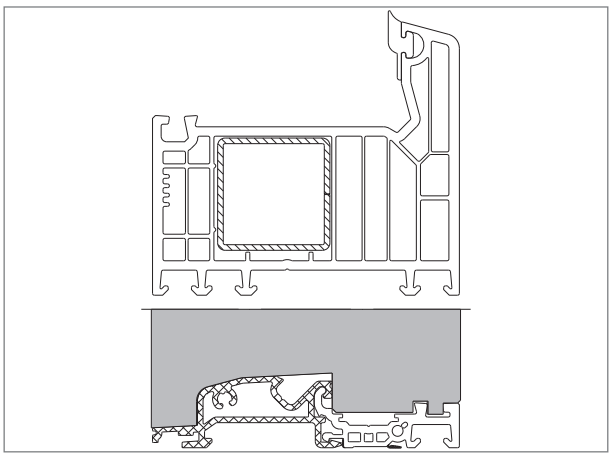

2. Konturfräsung am Blendrahmen für die Bodenschwelle 104.460 vornehmen, siehe Fräszeichnung.

© VEKA AG

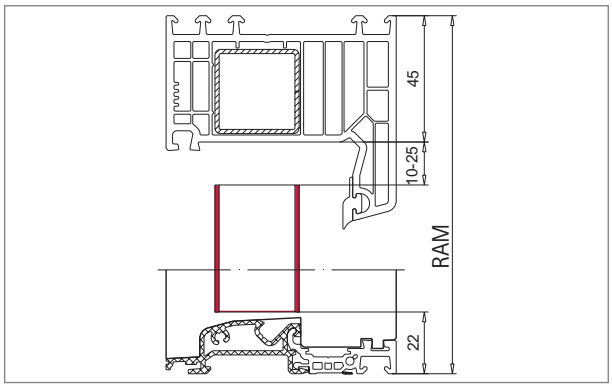

3. Verstärkung (▬) zuschneiden:
Rahmenaußenmaß - 77 mm bis - 92 mm.
Länge ist abhängig von der Blendrahmenhöhe, siehe Seite 4.2.

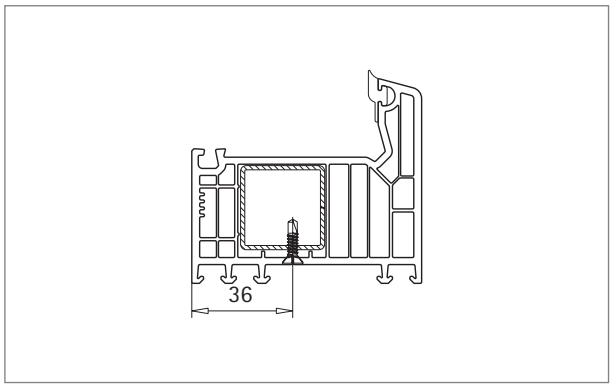

4. Verstärkung mit Blendrahmen fixieren, siehe Seite 5.4

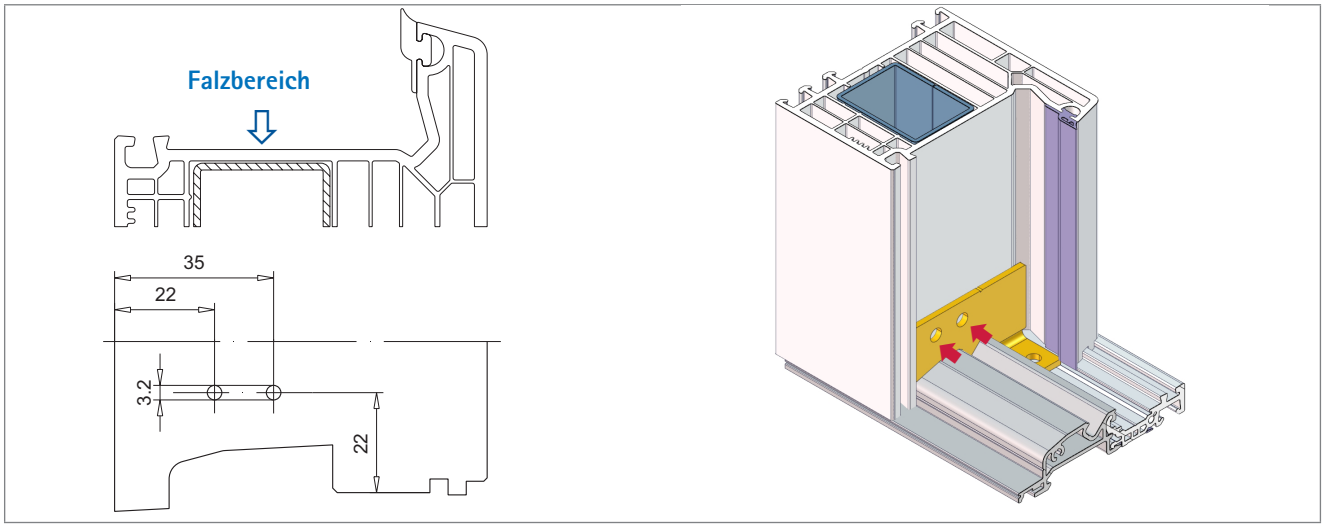

5. Bohrbild für Falzeckverbinder (106.460 AD)
Blendrahmen im Falzbereich mit ⌀3,2 mm vorbohren.

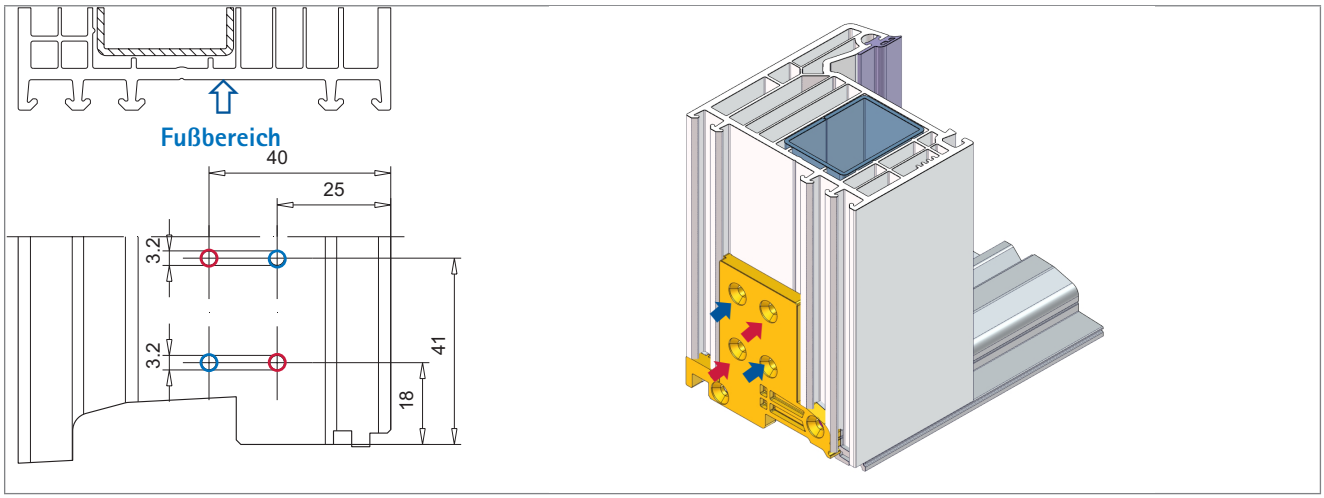

6. Bohrbild für Laschenverbinder (106.320)
Blendrahmen im Fußbereich für Laschenverbinder 106.320 mit 2 Bohrungen ⌀3,2 mm (▬) vorbohren.
Rote Bohrpositionen müssen verwendet werden, blaue optional.

Info

Bodenschwelle zuschneiden, siehe Seite 6.8.

Bodenschwelle montieren

▪ Deckel (104.428.3)		▪ Laschenverbinder inkl. Dichtplatte (106.320)	
▪ Aufbauprofil (104.524)		▪ Falzeckverbinder (106.460)	
▪ Wetterschenkel (104.462)	wahlweise	▪ Dichtstopfen (106.461)	
▪ Wetterschenkel (104.531)	wahlweise	▪ Bürstendichtung (112.381) für 104.462/104.531	
▪ Schrauben (141.001.011.000, ⌀4,2 x 11 mm) (141.001.025.000, ⌀4,3 x 25 mm) (141.001.030.000, ⌀4,3 x 30 mm) (141.003.022.000, M3,9 x 22 mm)		▪ Dichtung für 104.531 (112.490)	

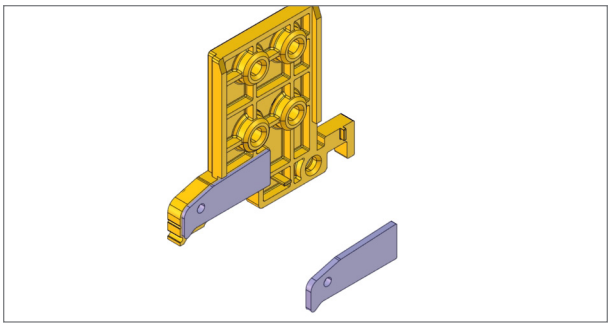

1. Dichtplatte an Laschenverbinder 106.320 ankleben (im Verbinder-Set enthalten).

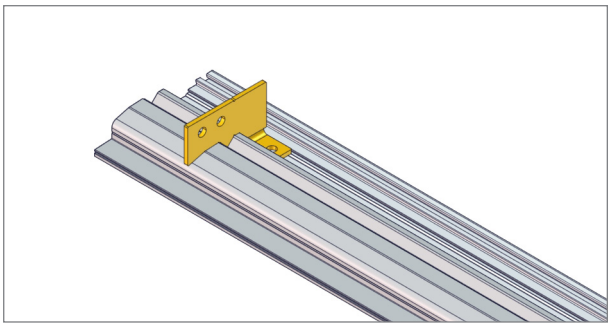

2. Falzeckverbinder 106.460 auf Bodenschwelle aufschieben.

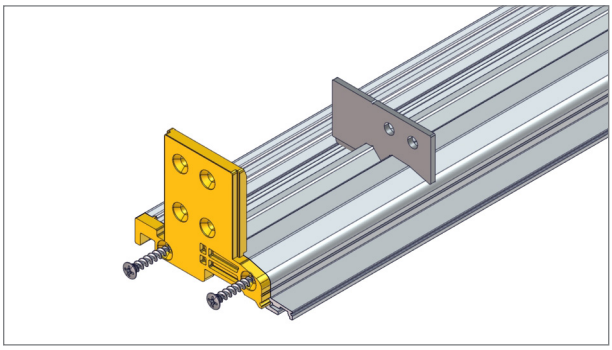

3. Laschenverbinder an Bodenschwelle mit Schrauben ⌀4,3 mm x 22 mm fixieren.

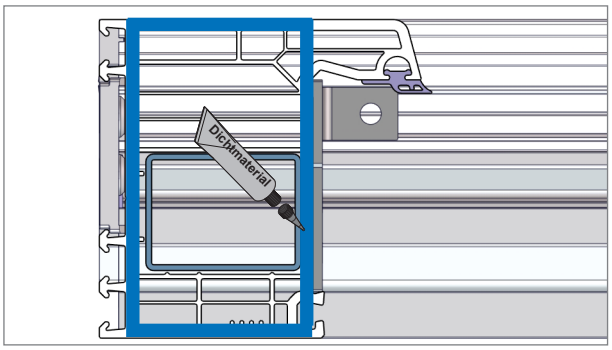

4. Blendrahmen zur Bodenschwelle (L+R) rundum zusätzlich mit geeignetem Dichtmaterial (▬) abdichten .

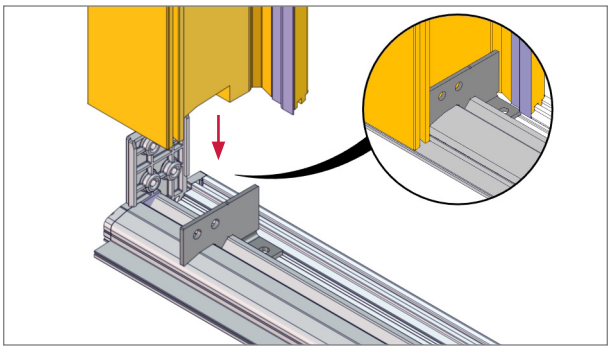

5. Bodenschwelle am fertig geschweißten Blendrahmen positionieren. Falzeckverbinder an Blendrahmenfalz anlegen.

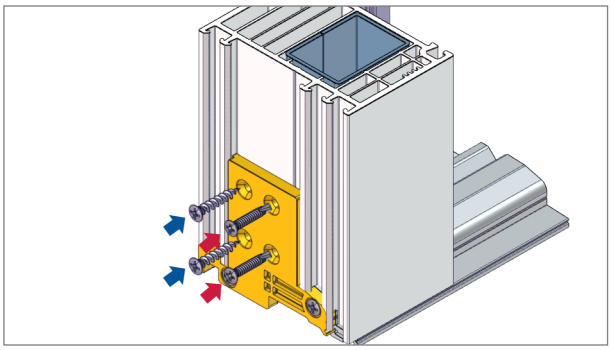

6. Laschenverbinder mit Schrauben fixieren.
   ⬅ *M3,9 x 22 mm, erforderlich*
   ⬅ *⌀4,3 x 30 mm, optional*

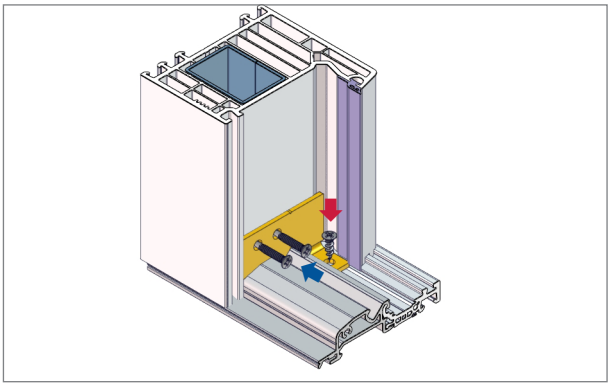

7. Falzeckverbinder mit Schrauben fixieren.
   - *M3,9 x 22 mm am Blendrahmen*
   - *ϕ 4,2 x 11 mm oder ϕ 3,9 x 9,5 mm zur Bodenschwelle*

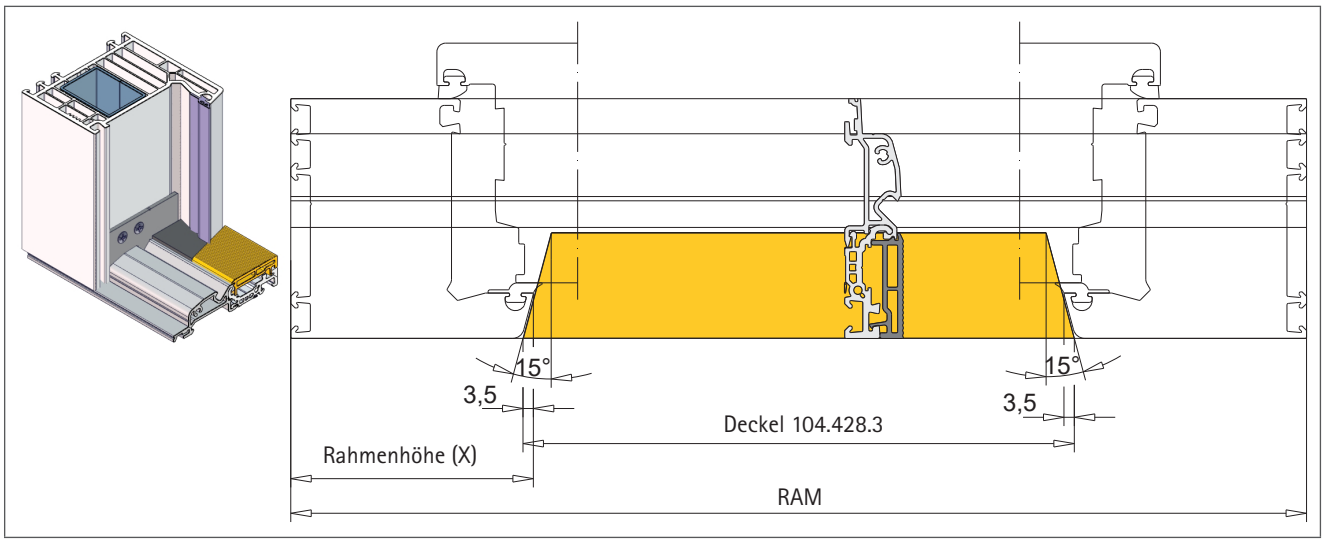

8. Deckel 104.428.3 zuschneiden und 15° anschrägen.
   Die Länge des Deckels errechnet sich aus:
   RAM - 2x Rahmenhöhe + 7 mm

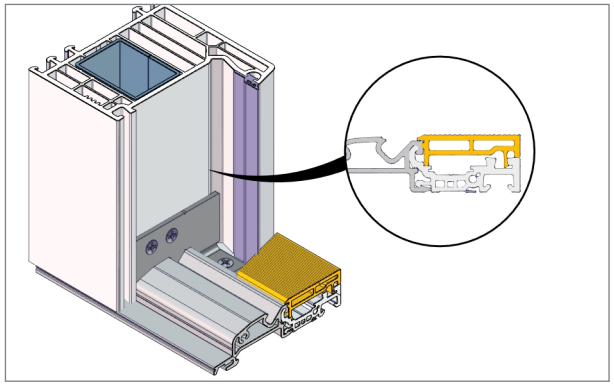

9. Deckel auf Bodenschwelle klipsen.

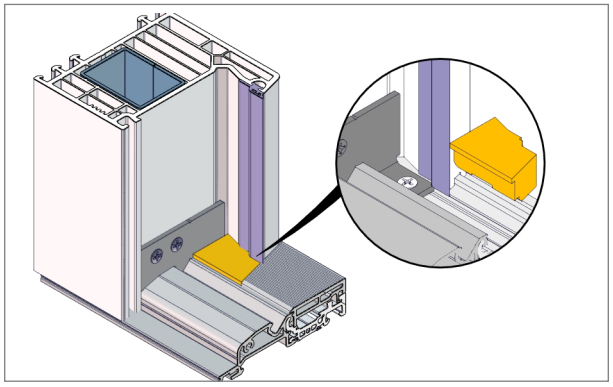

10. Dichtstopfen 106.461 (L+R) zwischen Bodenschwelle, Blendrahmen und Deckel positionieren.

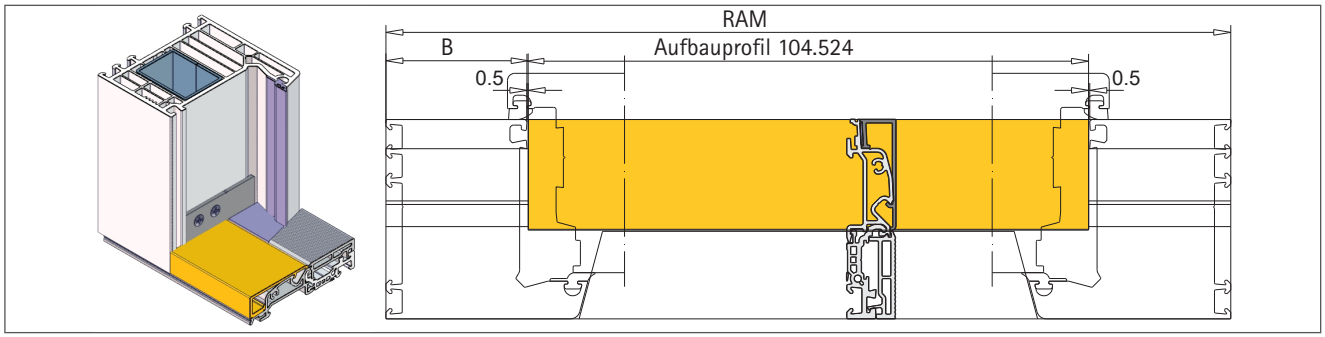

11. Aufbauprofil 104.524 zuschneiden, die Länge errechnet sich aus:
RAM - 2x B - 1 mm
Siehe Seite 4.5.

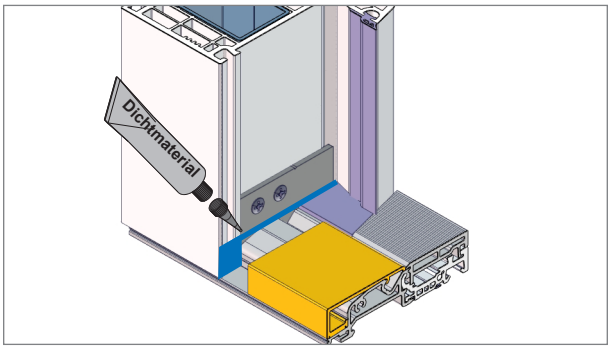

12. Blendrahmen und Aufbauprofil (L+R) mit geeignetem Dichtmaterial abdichten.

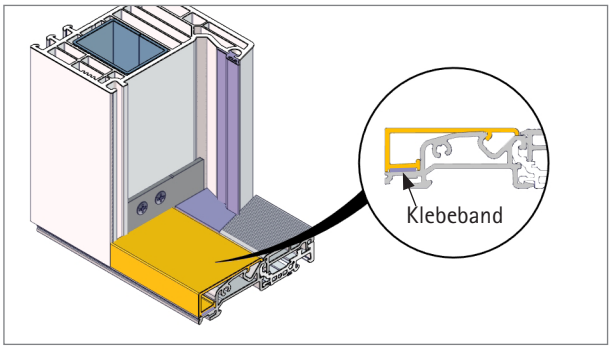

13. Aufbauprofil inkl. Klebeband auf Bodenschwelle positionieren.

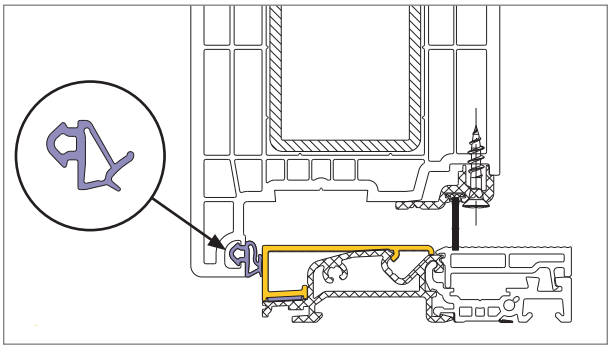

14. Flügelüberschlagsdichtung 112.468 in Flügel rundum einziehen weitere Verarbeitung, siehe ab Seite 7.8.

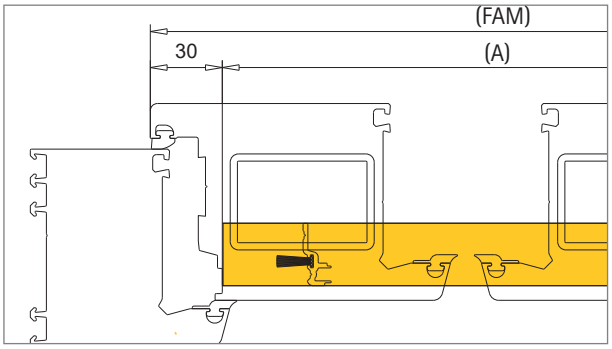

15. Wetterschenkel 104.462 (A) und Dichtung 112.381 zuschneiden. Die Länge des Wetterschenkels A = FAM - 60 mm.

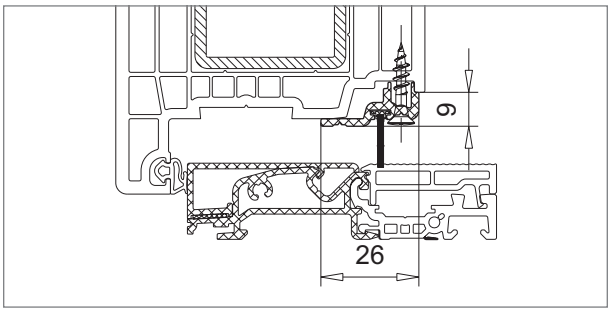

16. a. Wetterschenkel 104.462 montieren:
Die Befestigung erfolgt mit Schrauben ⌀4,3 x 25 mm, erste Schraube 50 mm, Abstand untereinander 200 mm.

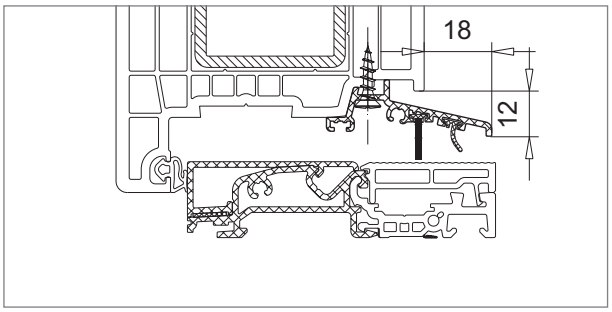

16. b. Wetterschenkel 104.531 montieren:
Die Befestigung erfolgt inkl. Endkappen 109.245. Für Verarbeitung und Befestigung siehe Seite 6.12.

© VEKA AG

T-Profile zuschneiden und fräsen

▪ T-Profil (102.312) 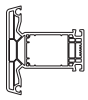	▪ T-Profil (102.317) 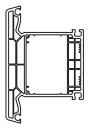
▪ Stahl-Verstärkung (113.001, 113.001.3)	▪ Stahl-Verstärkung (113.011, 113.011.2 113.011.3)
▪ 2 x Falzeckverbinder (106.361)	▪ Schrauben (141.001.011.000, ⌀4,2 x 11 mm) (141.003.022.000, M3,9 x 22 mm) Handelsware (⌀3,9 x 9,5 mm) 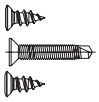
	▪ Bohrer ⌀3,2 mm

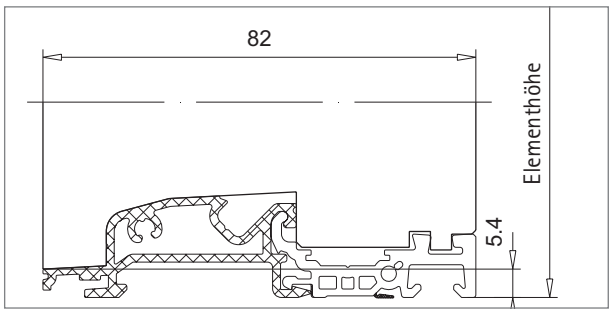

1. T-Profil zuschneiden:
   Elementhöhe - 5,4 mm. Für alle weiteren Abzugsmaße siehe ab Seite 4.2.

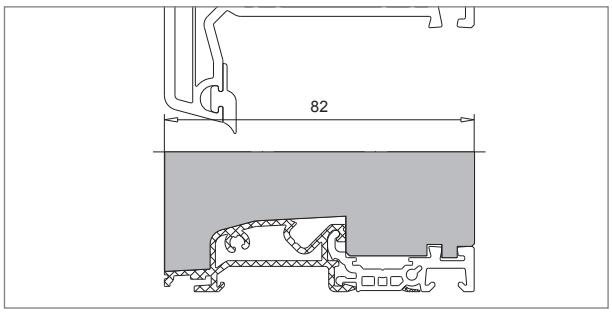

2. Konturfräsung am T-Profil einseitig für die Bodenschwelle 104.460 vornehmen, siehe Seite 6.6.

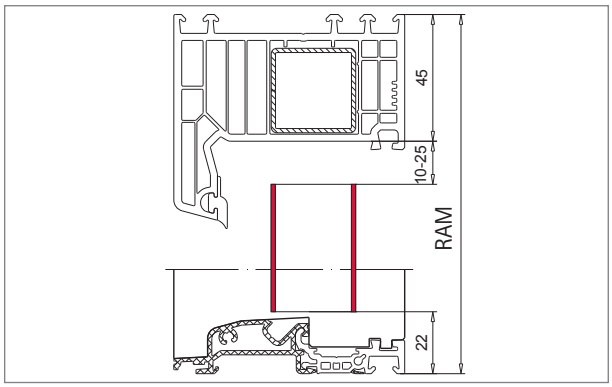

3. Verstärkung (▬) zuschneiden:
   RAM - 77 mm oder - 92 mm. Länge ist abhängig von der Blendrahmenhöhe, siehe Seite 4.2.

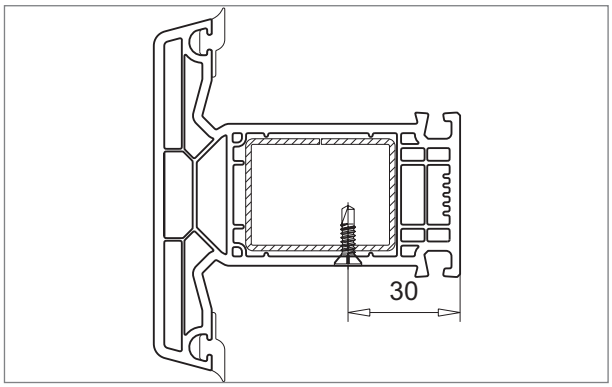

4. Verstärkung mit T-Profil fixieren, siehe Seite 5.4.

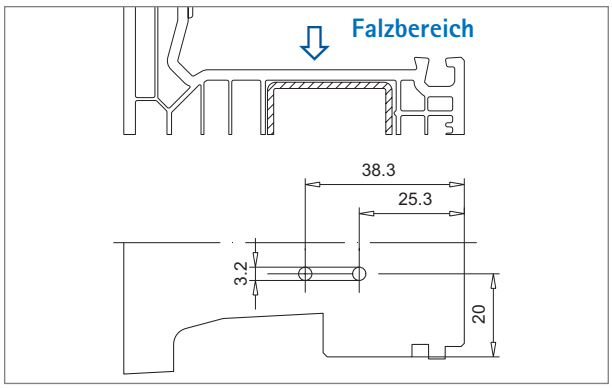

5. T-Profil für Falzeckverbinder vorbohren, siehe Seite 6.7.

Bodenschwelle montieren

Bitte beachten!

Die Montage der Bodenschwelle ist bis auf die Befestigung des T-Profils analog der 1-tlg. Tür, siehe Seite 6.10.

Die Befestigung des T-Profils im oberen Bereich sowie als Sprosse entspricht der Verarbeitung wie in Kapitel 5 ab Seite 5.28 beschrieben.

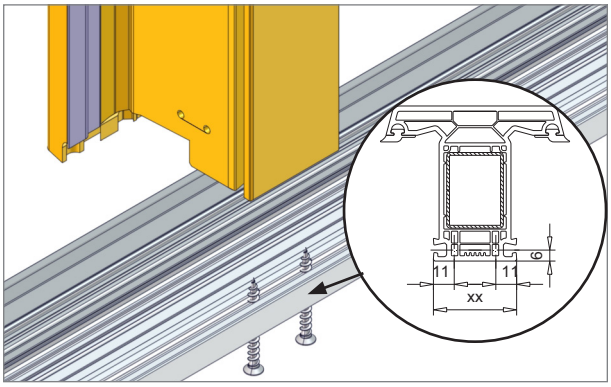

1. Bodenschwelle für die Fixierung von unten im dargestellten Bereich mit ⌀3,2 mm vorbohren. Der Abstand ist abhängig vom T-Profil.

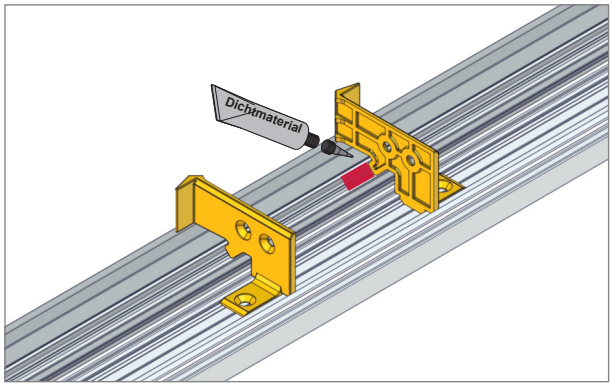

2. Falzeckverbinder für T-Profil (L+R) auf Bodenschwelle aufschieben und im Bereich der Entwässerung (L+R) zusätzlich mit geeignetem Dichtmaterial (▬) abdichten.

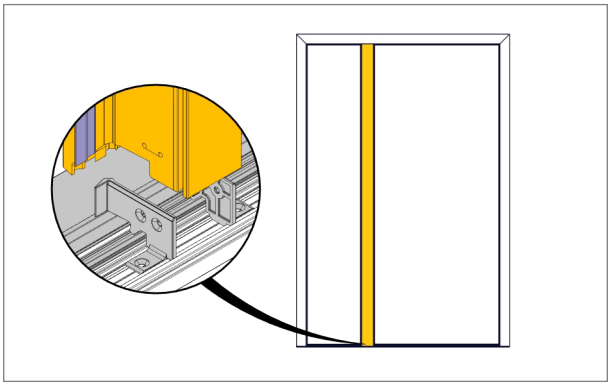

3. Bodenschwelle am 2-tlg. Element positionieren.

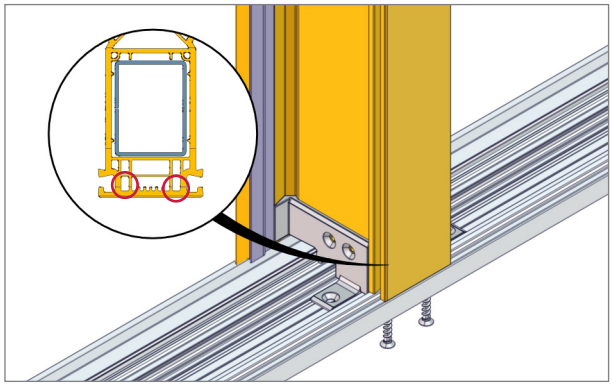

4. Bodenschwelle von unten zusätzlich mit 2 Schrauben ⌀4,3 mm x 40 mm am T-Profil fixieren.

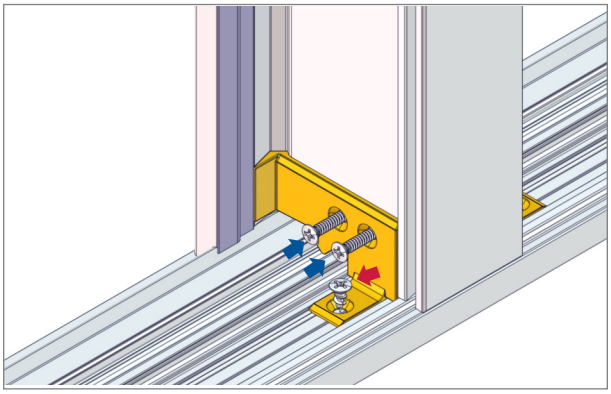

5. Falzeckverbinder mit Schrauben fixieren.
   - ⬅ *M3,9 x 22 mm am Blendrahmen*
   - ⬅ *⌀ 4,2 x 11 mm oder ⌀ 3,9 x 9,5 mm zur Bodenschwelle*

© VEKA AG

Abzugsmaß Deckel

▪ Bodenschwelle (104.460)	▪ Deckel (104.428.2)

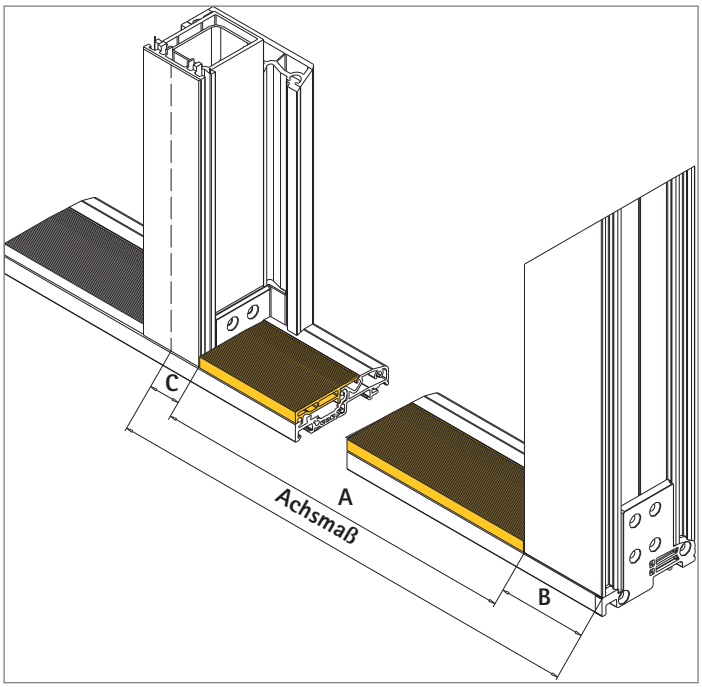

1. Die Länge des Deckels 104.428.2 (A) errechnet sich aus dem Achsmaß, B und C.
   A = Achsmaß - B - C

Bitte beachten!
Die Befestigung des Deckels entspricht der Standard-Verarbeitung, siehe Seite 6.11.

Flügel im festen Seitenteil unten vorbereiten und montieren über Winkel/Verbinder

▪ Flügel (105.380) 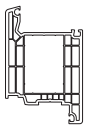	▪ Flügel (105.381) 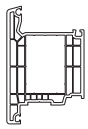
▪ Stahl-Verstärkung (113.011.3)	▪ Aufbauprofil (104.449)
▪ Verbinder halb (106.383)	▪ Abdeckprofil (104.461)
▪ Verbinder halb (106.408) wahlweise	▪ Dichtstopfen links/rechts (AD) (106.395)
▪ Winkel (141.412)	
▪ Schrauben (141.003.019.000, M3,9 x 16 mm) (141.003.019.000, M3,9 x 19 mm) (141.001.022.000, ⌀4,3 x 22 mm) (141.001.025.000, ⌀4,3 x 25 mm) (141.001.045.000, ⌀4,3 x 45 mm) 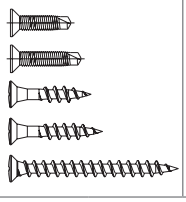	▪ Bohrer ⌀ 3,2 mm ▪ Bohrer ⌀ 4,5 mm

Flügel/Aufbauprofil mit Winkel montieren

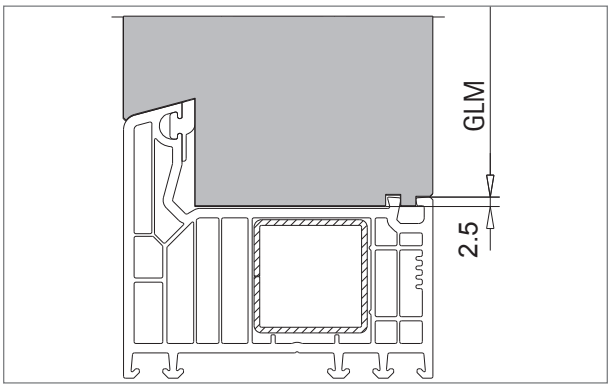

1. Flügel z.B. 105.380/Aufbauprofil 104.449 auf Länge schneiden (GLM + 5 mm).

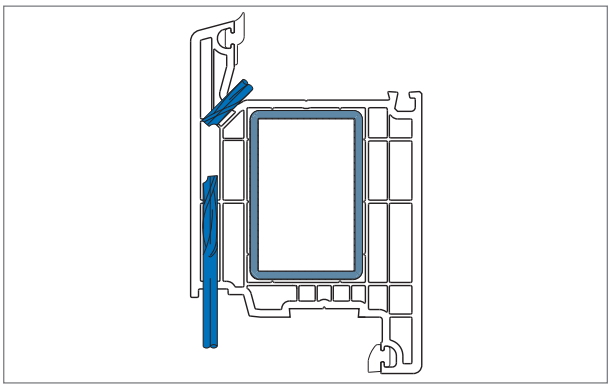

2. Wasserschlitzfräsung gemäß allgemeinen Verarbeitungsrichtlinien vornehmen, siehe ab Seite 5.6.

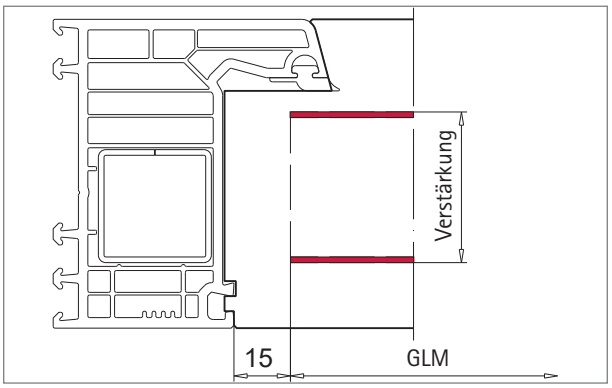

3. Verstärkung (▬) auf Länge schneiden (GLM-30 mm) und mit Flügel verschrauben, siehe Seite 5.4.

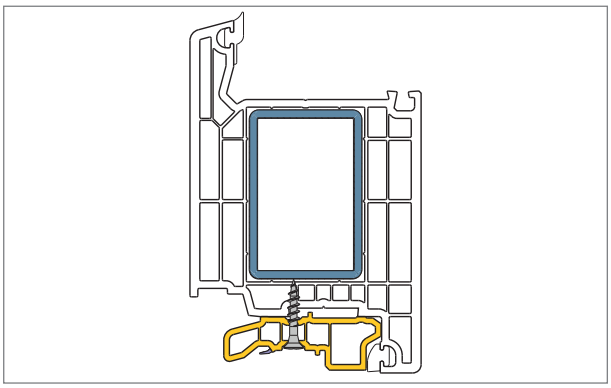

4. Flügel und Aufbauprofil mit Schrauben ⌀4,3 x 25 mm verschrauben. Erste Schraube 50 mm aus der Ecke, Abstand untereinander 200 mm.

© VEKA AG

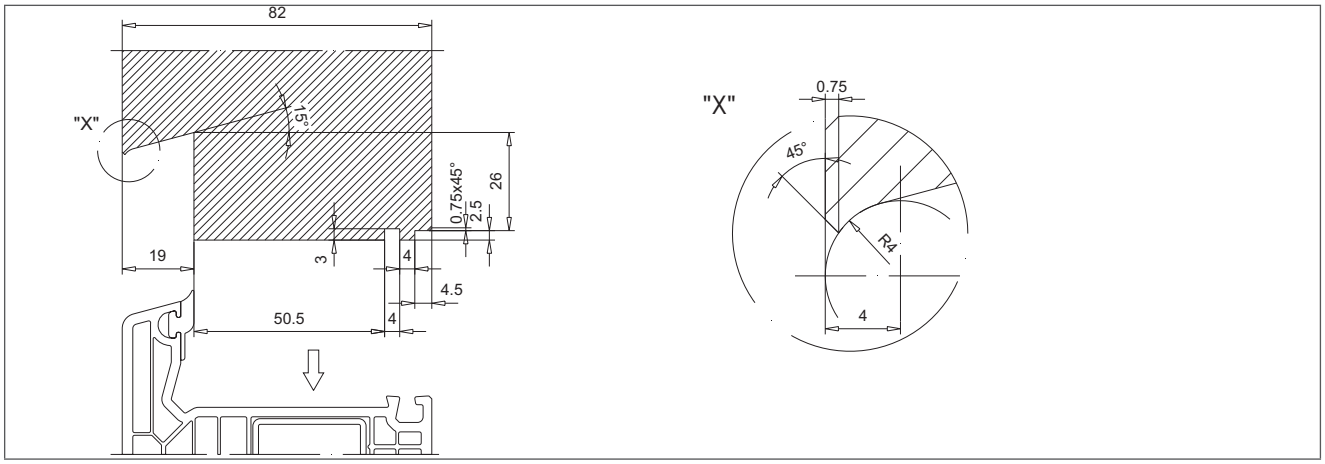

5. Konturfräsung AD für Winkelbefestigung beidseitig am Profil vornehmen.

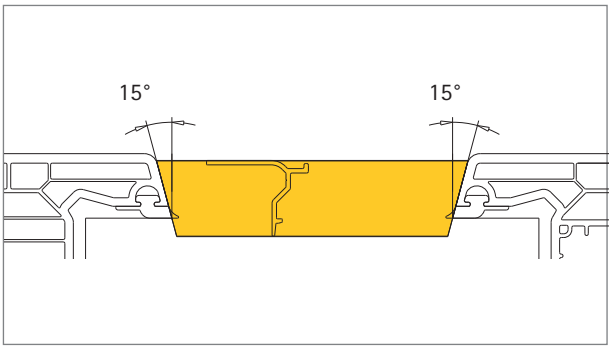

6. Das Abdeckprofil 104.461 auf lichtes Rahmenmaß 15° schneiden.

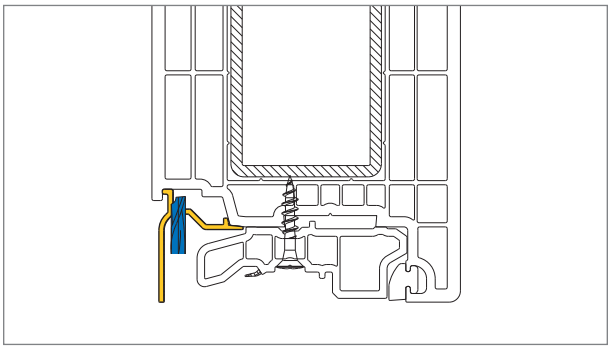

7. Entwässerungsschlitze vom Flügel auf das Abdeckprofil übertragen, Anzahl und Anordnung siehe ab Seite 5.6.

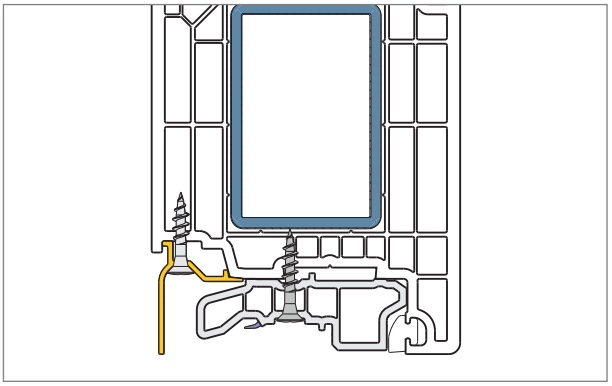

8. Abdeckprofil über die werkseitig angebrachten Stanzungen mit Schrauben ⌀4,3 x 22 mm am Flügel verschrauben.

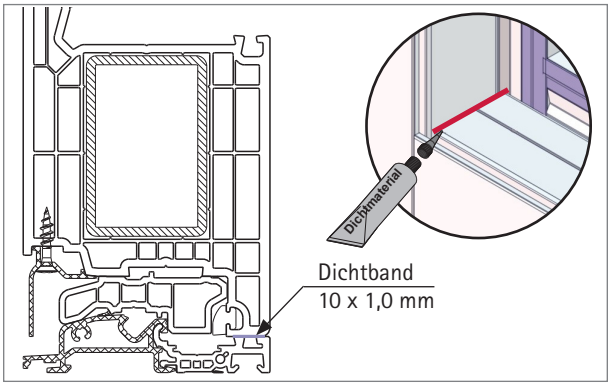

9. Dichtband 146.100.001 auf ganzer Länge an Flügel kleben, Flügel auf Bodenschwelle positionieren. Falzkontur mit geeignetem Dichtmaterial (▬) abdichten.

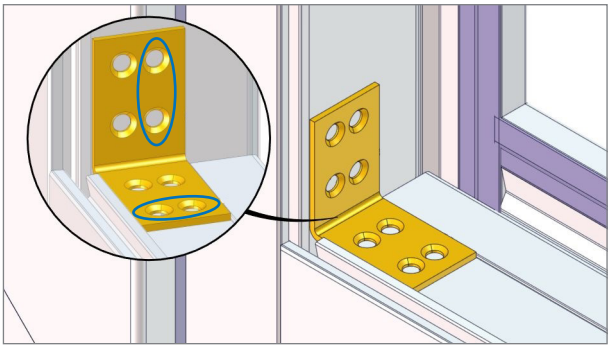

10. Winkel 141.412 im Falzgrund und zur Glasleistenaufnahmenut anlegen. Profile mit Bohrer ⌀3,2 mm (▬) vorbohren.

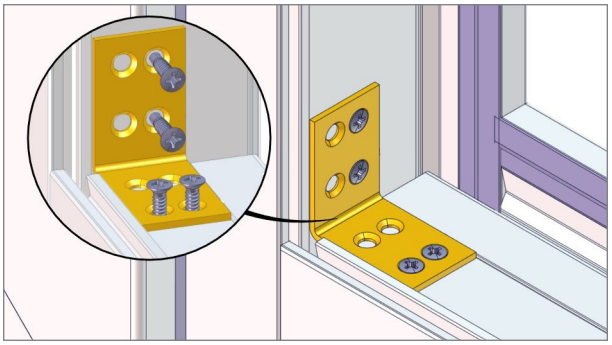

11. Winkel je Seite mit 2 Schrauben M3,9 x 16 mm verschrauben.

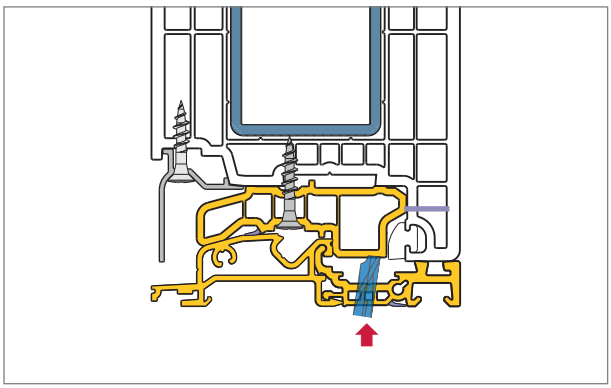

12. Bodenschwelle mit Bohrer ⌀4,5 mm vorbohren. Abstand der Bohrungen 200 mm untereinander.

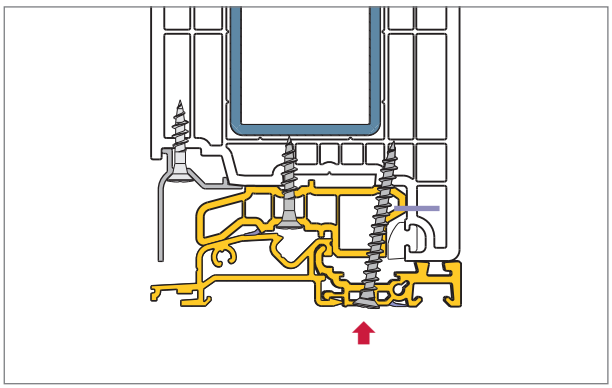

13. Bodenschwelle und Flügel über die vorgesehenen Bohrungen mit Schrauben ⌀4,3 x 45 mm verschrauben.

Flügel/Aufbauprofil mit Verbinder montieren

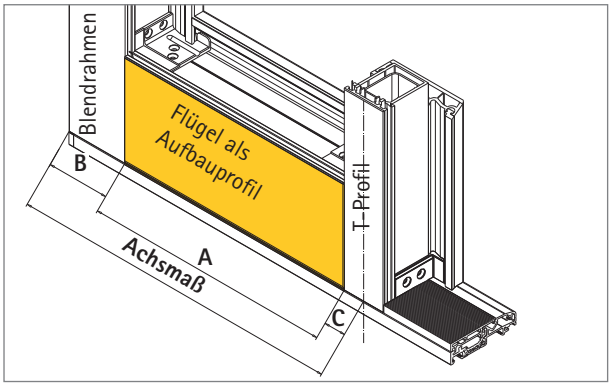

1. Flügel/Aufbauprofil 104.449 auf Länge schneiden. Die Länge A (= GLM) errechnet sich aus dem Achsmaß, B und C.
   A = Achsmaß - B - C
   Für Abzugsmaße der Blendrahmen und T-Profile siehe Kapitel 4.

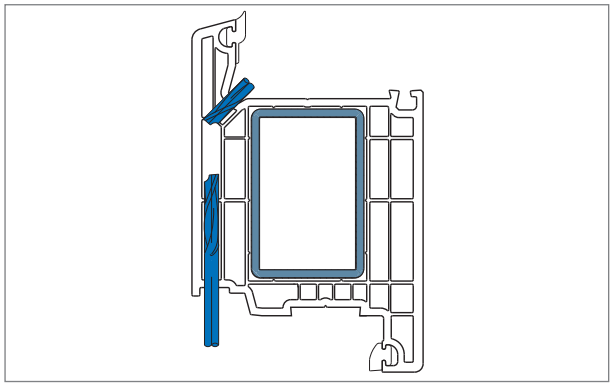

2. Wasserschlitzfräsung gemäß allgemeinen Verarbeitungsrichtlinien vornehmen,
   siehe ab Seite 5.6.

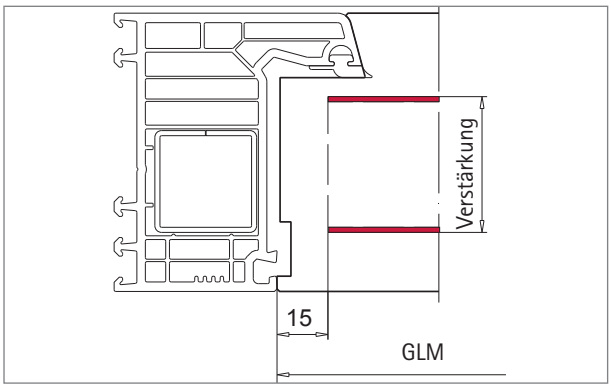

3. Verstärkung (▬) auf Länge schneiden (GLM-30 mm) und mit Flügel verschrauben,
   siehe Seite 5.4.

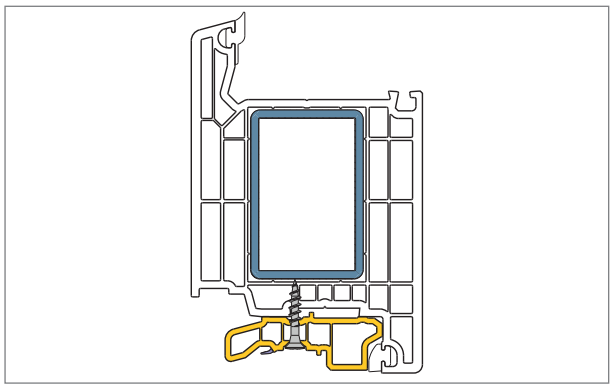

4. Flügel und Aufbauprofil mit Schrauben ⌀4,3 x 25 mm verschrauben.
   Erste Schraube 50 mm aus der Ecke, Abstand untereinander 200 mm.

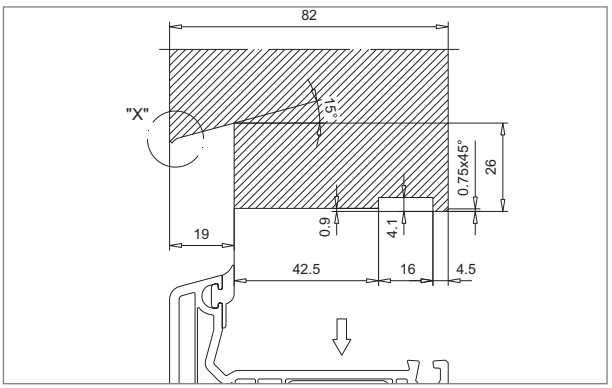

5. Standardfräsung AD beidseitig vornehmen, siehe Seite 5.21.

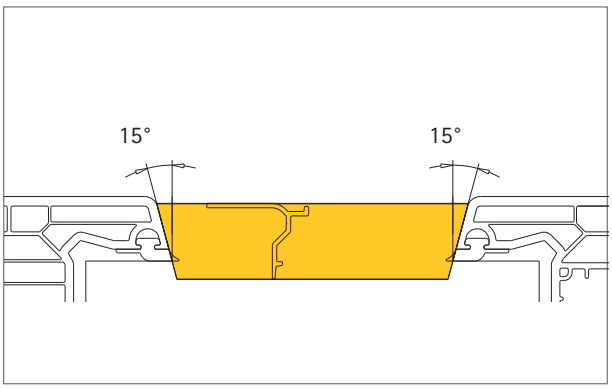

6. Das Abdeckprofil 104.461 auf lichtes Rahmenmaß 15° schneiden.

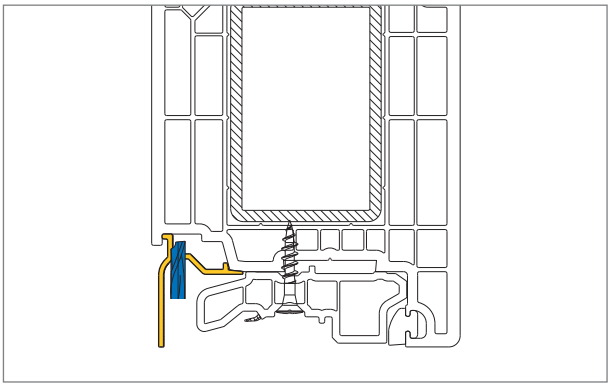

7. Entwässerungsschlitze vom Flügel auf das Abdeckprofil übertragen, Anzahl und Anordnung siehe ab Seite 5.6.

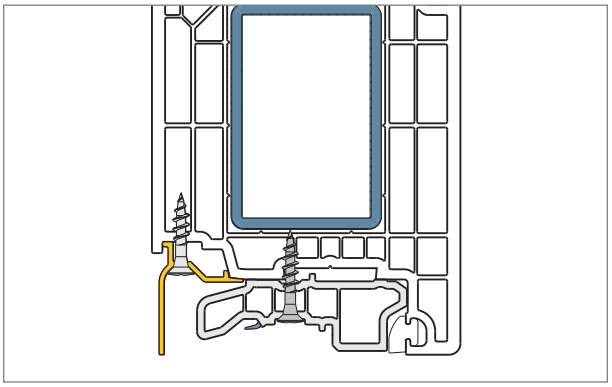

8. Abdeckprofil über die werkseitig angebrachten Stanzungen mit Schrauben ⌀4,3 x 22 mm am Flügel verschrauben.

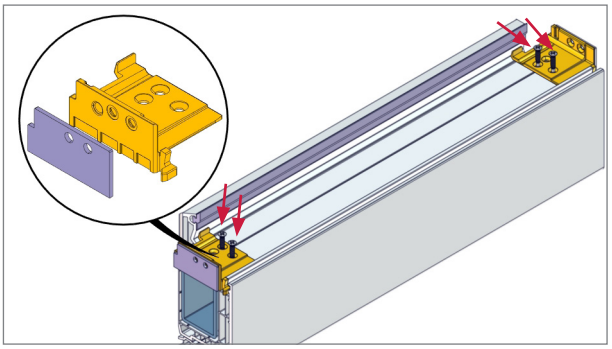

9. Verbinder 106.383 oder 106.408 vor dem Einsatz halbieren, Flügel mit ⌀3,2 mm vorbohren und mit Schrauben M3,9 x 19 mm verschrauben.

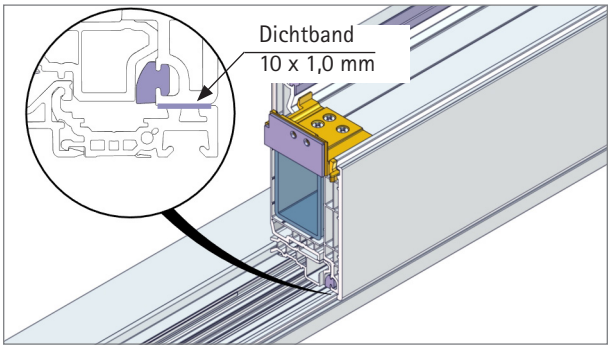

10. Flügel und Bodenschwelle auf ganzer Länge mit Dichtband 146.100.001 ausfüllen, Flügel auf der Bodenschwelle positionieren.

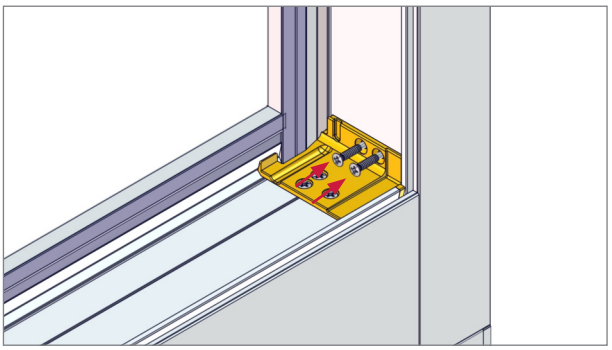

11. Flügel seitlich zum Blendrahmen und T-Profil mit ⌀3,2 mm vorbohren und mit Schrauben M3,9 x 19 mm verschrauben.

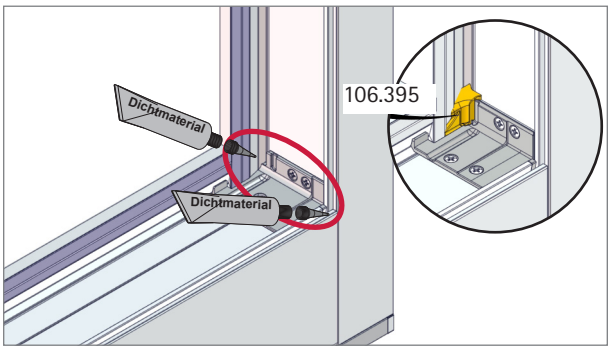

12. Lücke zwischen Verbinder und Profil (L+R) mit geeignetem Dichtmaterial abdichten und mit Dichtstopfen 106.395 schließen.

6

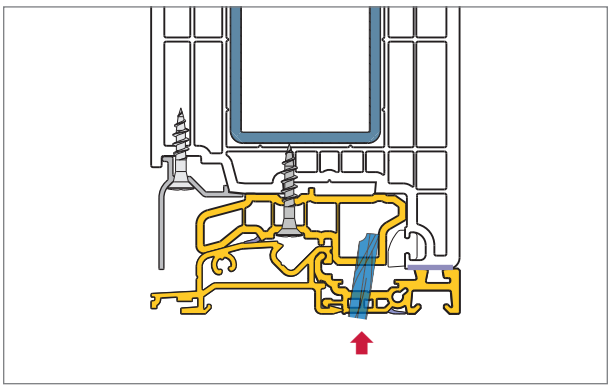

13. Bodenschwelle mit Bohrer ⌀4,5 mm vorbohren. Abstand der Bohrungen 200 mm untereinander.

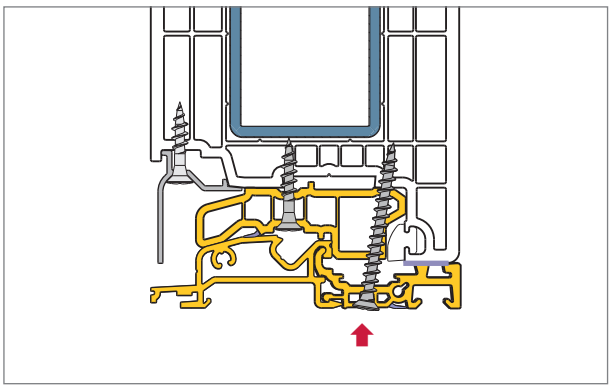

14. Bodenschwelle und Flügel über die vorgesehenen Bohrungen mit Schrauben ⌀4,3 x 45 mm verschrauben.

© VEKA AG

Aufbauprofil im festen Seitenteil oben vorbereiten und montieren über Verbinder

▪ Aufbauprofil (105.382)	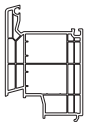	▪ Stahl-Verstärkung (113.001)	
▪ Verbinder halb (106.383)	wahlweise	▪ Schrauben (141.003.019.000, M3,9 x 19 mm)	
▪ Verbinder halb (106.408)		▪ Bohrer ⌀ 3,2 mm	

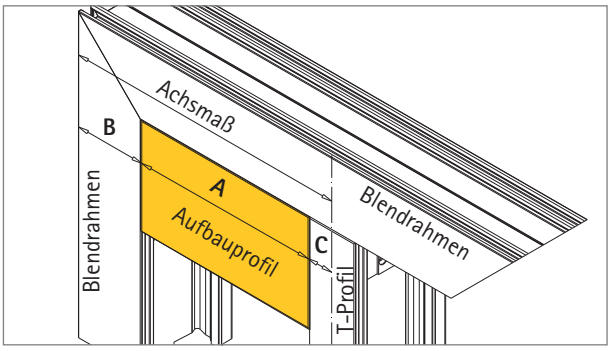

1. Aufbauprofil auf Länge schneiden, für Verbindung mit Verbinder = GLM.
   Die Länge A (= GLM) errechnet sich aus dem Achsmaß, B und C.
   Für Maße für Blendrahmen und T-Profile siehe Kapitel 4 Abzugsmaße.

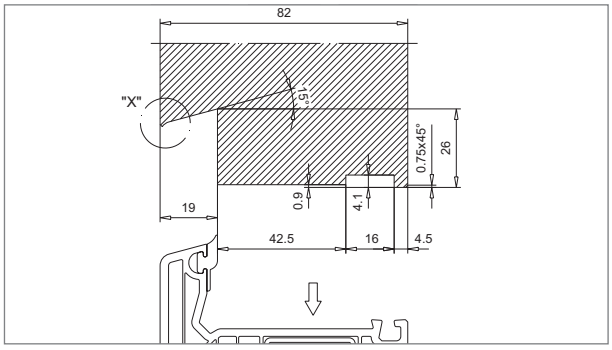

2. Standardfräsung (AD) beidseitig vornehmen, siehe Seite 5.21.

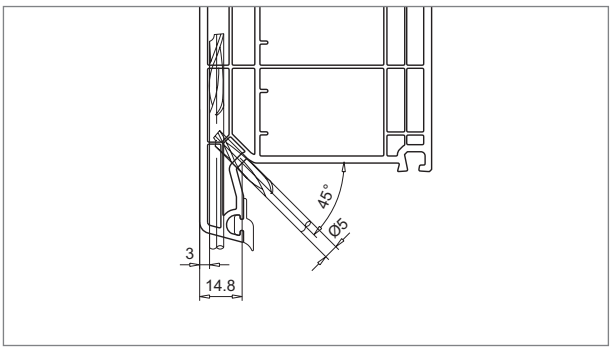

3. Bei folierten Profilen Vorkammern belüften, siehe Seite 5.12.

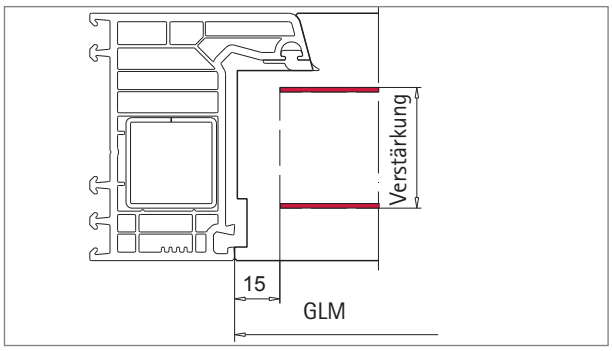

4. Verstärkung (▬) auf Länge schneiden (GLM -30 mm) und mit Aufbauprofil verschrauben, siehe Seite 5.4.

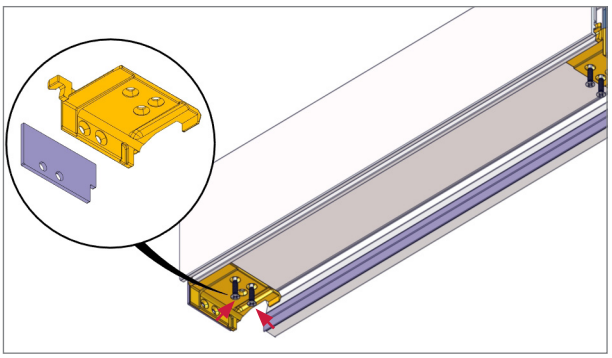

5. Verbinder 106.383 vor dem Einsatz halbieren, Aufbauprofil mit ⌀3,2 mm vorbohren und mit Schrauben M3,9 x 19 mm verschrauben.

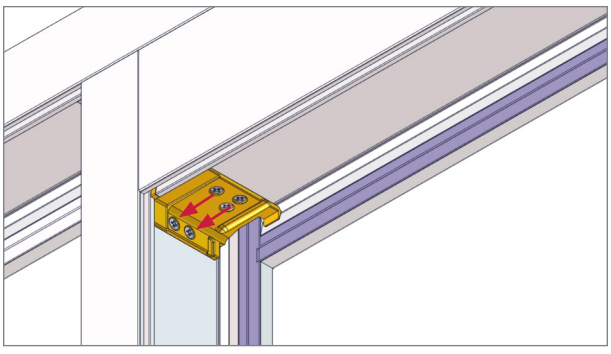

6. Aufbauprofil in das vorgefertigte Element einsetzen und seitlich zum Blendrahmen und T-Profil mit ⌀3,2 mm vorbohren und mit Schrauben M3,9 x 19 mm verschrauben.

6

Abzugsmaß Stulpprofil

▪ Stulpprofil (102.316)	▪ Stulpprofil (102.318)
▪ Stahl-Verstärkung (113.001)	▪ Stahl-Verstärkung (113.013)
▪ Endkappe 2-tlg. (109.664.2, 109.664.3) 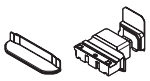	▪ Endkappe 2-tlg. (109.664.2, 109.034.3) 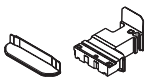
▪ Endkappe 1-tlg. (109.663)	

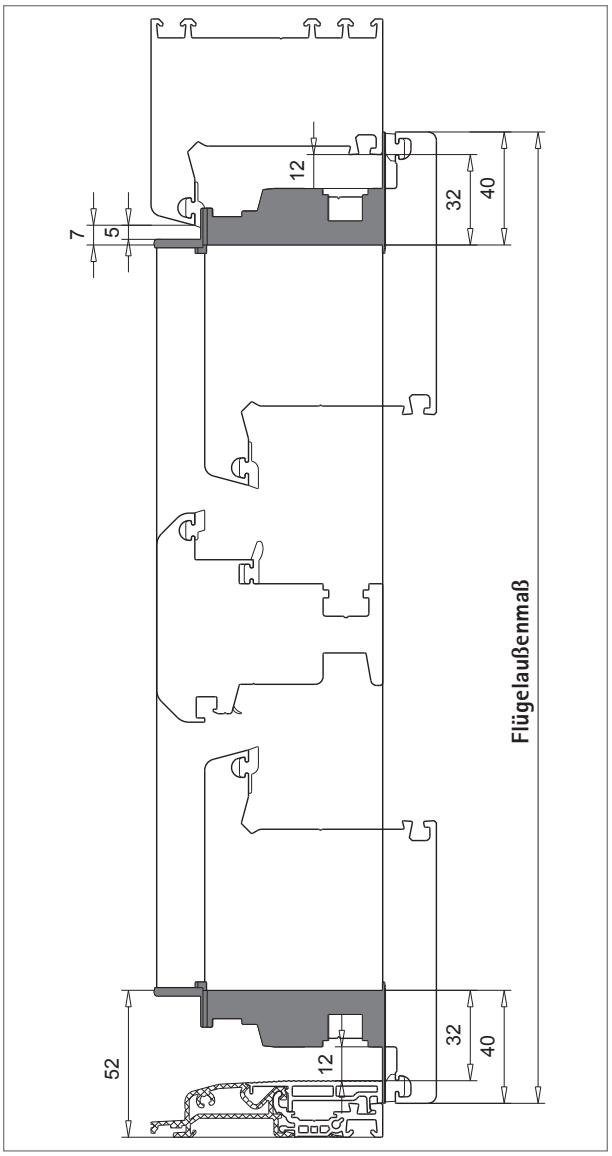

1. Stulpprofil 102.316 bzw. 102.318 auf Länge schneiden (FAM - 80 mm).

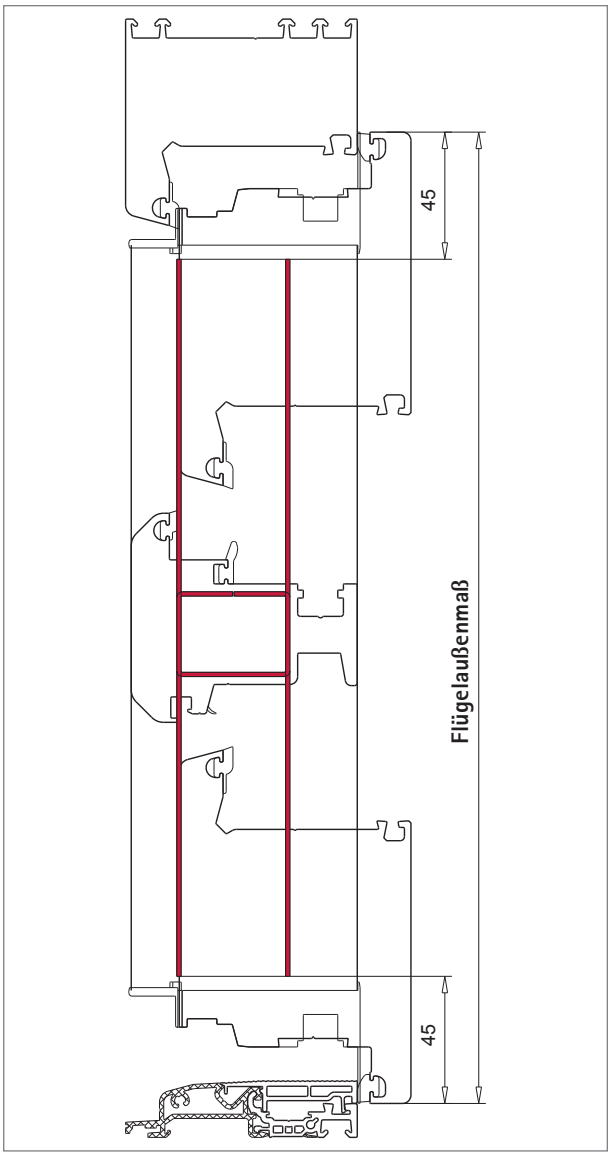

2. Verstärkung (■) 113.001 bzw. 113.013 auf Länge schneiden (FAM - 90 mm). Verstärkung und losen Pfosten mit Schrauben fixieren.

   Für Schraubabstände siehe Seite 5.4.

Bitte beachten!

Die Verarbeitung der Stulpprofile und die Befestigung der Endkappen entspricht der Standard-Verarbeitung, siehe Seite 5.42.

Technische Änderungen vorbehalten
Stand 01/2024 © VEKA AG -061b_00

Zusatzarbeiten bei Stulpprofil 102.318

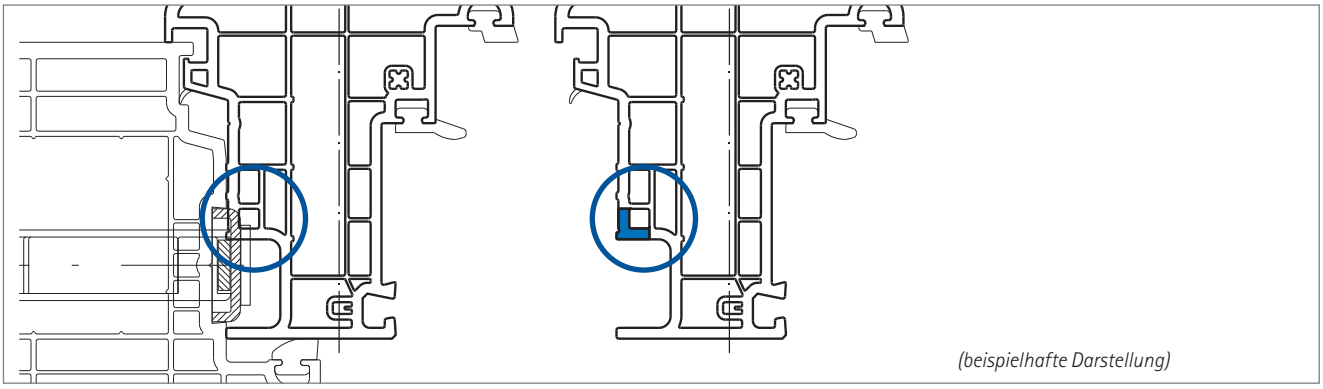

(beispielhafte Darstellung)

1. Bei Verwendung von Notausgangs- und/oder Anti-Panik-Verriegelungen kann eine beschlagabhängige Bearbeitung des Stulpprofils (▬) erforderlich sein.

Wetterschenkel 104.531 zuschneiden und montieren

▪ Wetterschenkel (104.531)	▪ Bürstendichtung (112.381)
▪ Endkappe links (109.282.2) rechts (109.282.3) 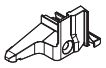	▪ Dichtung (112.490)
▪ Endkappe für Stulp/Zweitflügel links (109.129.2) rechts (109.129.3)	▪ Schrauben (141.001.025.000, ⌀4,3 x 25 mm) 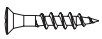

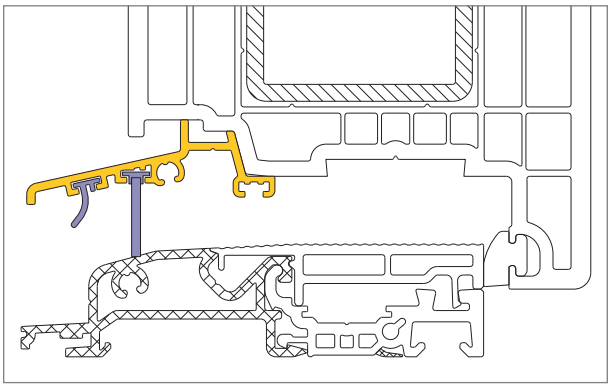

1. Für Erstflügel den Wetterschenkel 104.531 vorbereiten und verschrauben, siehe Seite 6.12.

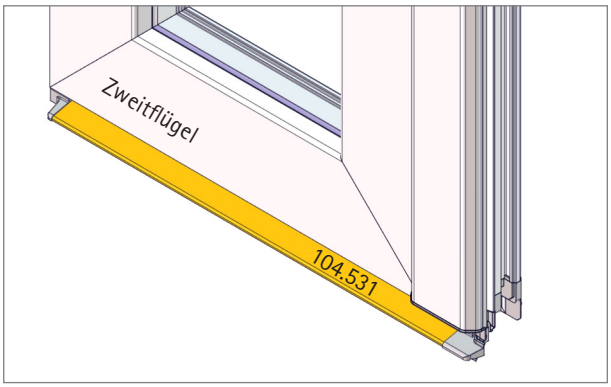

2. Wetterschenkel 104.531 für Zweitflügel zuschneiden.

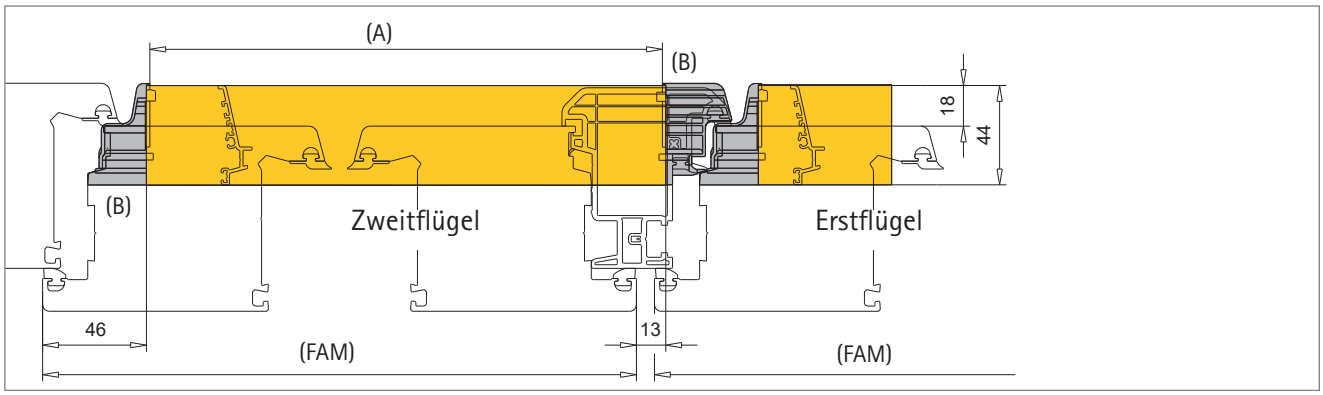

3. Wetterschenkel (A) für Flügel zuschneiden:
Die Länge des Wetterschenkels (A) errechnet sich aus Flügelaußenmaß (FAM) und Endkappen (B).
A = FAM - 33 mm

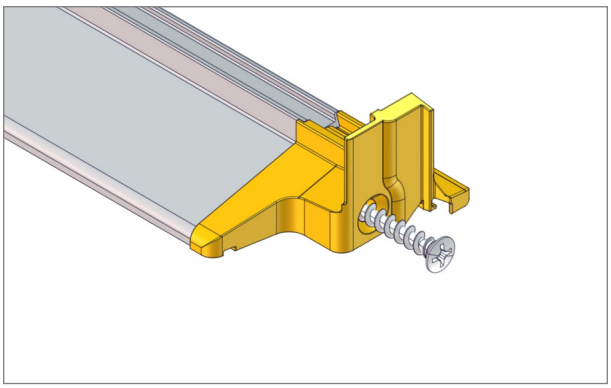

4. Endkappe 109.282 einseitig an Wetterschenkel mit Schraube ⌀4,3 x 25 mm fixieren.

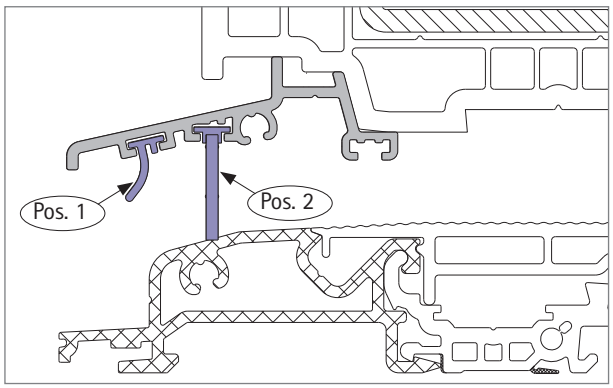

5. 1. Dichtungen auf Länge schneiden.
Pos. 1: 112.490
Pos. 2: 112.381

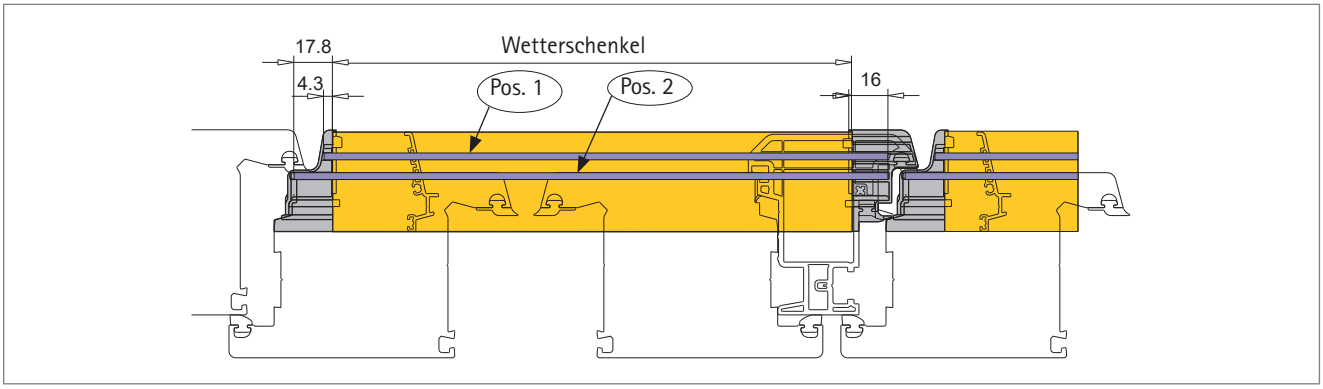

5. 2. Die Länge der Dichtungen errechnet sich aus:
   Pos. 1 = Wetterschenkel + 20,3 mm
   Pos. 2 = Wetterschenkel + 33,8 mm

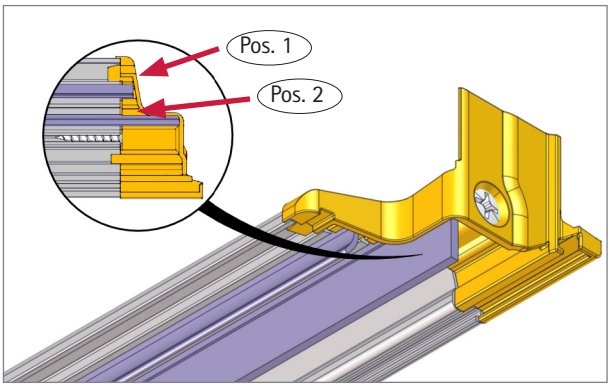

6. Dichtungen in die vorgesehenen Nuten im Wetterschenkel einziehen und bis in die Endkappe weiterführen.

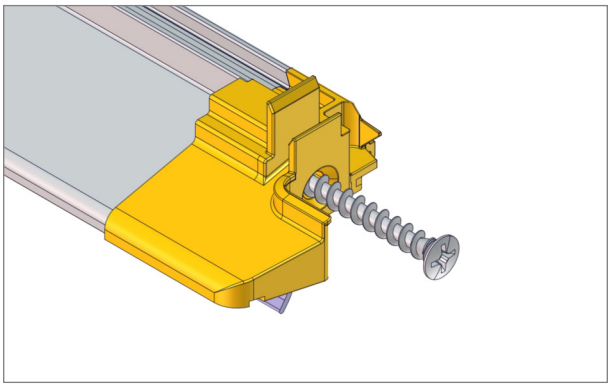

7. Zweite Endkappe 109.129 an Wetterschenkel mit Schraube ⌀4,3 x 25 mm fixieren.

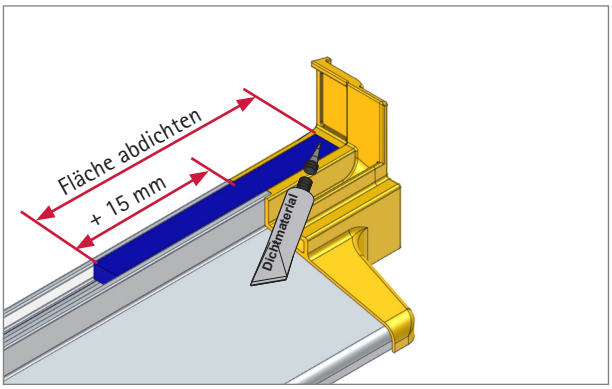

8. Endkappe und Wetterschenkel zum Flügel im dargestellten Bereich zusätzlich mit geeignetem Dichtmaterial (■) abdichten.

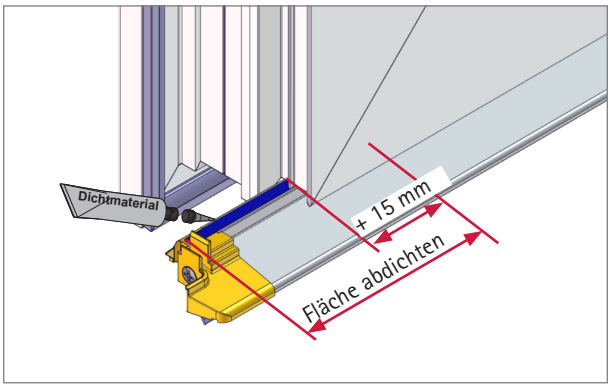

9. Endkappe und Wetterschenkel zum Stulpprofil im dargestellten Bereich zusätzlich mit geeignetem Dichtmaterial (■) abdichten.

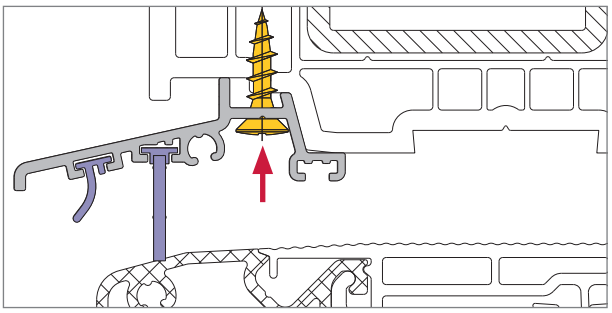

10. Vorgefertigten Wetterschenkel mit Schrauben ⌀4,3 x 25 mm am Flügel verschrauben, siehe Seite 6.13.

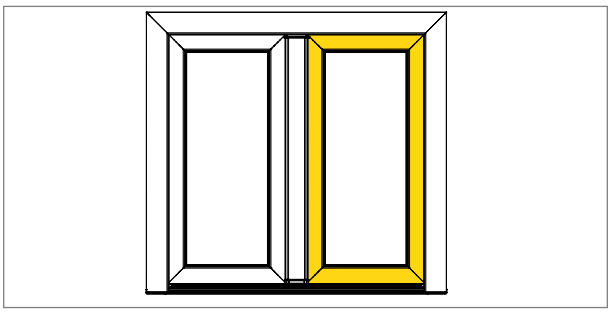

11. Flügel im vorgefertigten Rahmen anschlagen. Für Lieferanten für Beschläge und Bänder siehe Kapitel 8.

6

Zusatzarbeiten für Haustüren mit flügelüberdeckender Füllung

▪ Flügel (105.383)	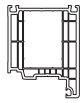	▪ Stahl-Verstärkung (113.011.3)	
▪ Wetterschenkel (104.462)		▪ Endkappe links (109.282.2) rechts (109.282.3) für Wetterschenkel 105.431	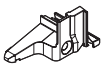
▪ Wetterschenkel (104.531)		▪ Dichtung (112.490)	
▪ Schrauben (141.001.011.000, ⌀4,2 x 11 mm) (141.001.025.000, ⌀4,3 x 25 mm)	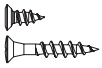	▪ Bürstendichtung (112.381)	

wahlweise

Bitte beachten!

- Für die Haustür mit flügelüberdeckender Füllung gelten dieselben Richtlinien wie für die Standard-Haustür. Die Zusatzarbeiten sind unten aufgeführt.
- Richtlinien und Verarbeitungshinweise für flügelüberdeckende Füllungen beim Hersteller anfordern. Abzugsmaße für flügelüberdeckende Füllungen mit dem Hersteller abstimmen.
- Bei Verwendung des verdeckt liegenden Wetterschenkels (104.462) die Deckplatte unten länger lassen, Abzugsmaß siehe Seite 4.27.

Flügelprofil 105.383 fräsen

Für Entwässerung (unten) das Flügelprofil wie in Abbildung links fräsen.
Für Dampfdruckausgleich (oben) und Vorkammerbelüftung gilt die gleiche Fräsung wie in Abbildung rechts.
Für Anzahl und Anordnung siehe ab Seite 5.6.

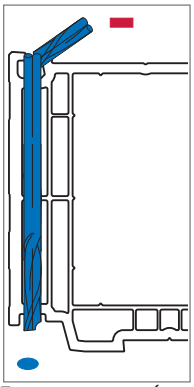
Entwässerung (unten)

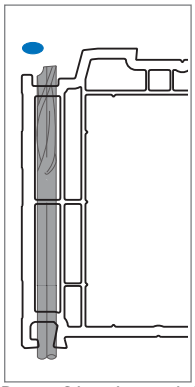
Dampfdruckausgleich (oben)

© VEKA AG

Verglasungstabelle für flügelüberdeckende Füllung

Füllungsdicke[1] [mm]	Glasleisten	
	Art.-Nr.[2]	Art.-Nr.[3]
43	107.271	107.303
45	107.272	107.302
47	107.270	107.301
49	107.273	107.300
51	107.269	107.299
53	107.274	107.298
55	107.268	107.297
57	107.267	107.296
57/57/59	107.277	--
59	107.266	107.295
61	107.265	107.294
63	107.264	107.293
65	107.263	107.292
67	107.262	107.291
69	107.261	107.290
71	107.260	--
73	107.278	--

(1) Die Füllungsdicke ist abhängig von der Dicke der Außendeckschicht (in der Tabelle mit 4,5 mm berechnet)
(2) anextrudierte Dichtung
(3) einextrudierte Dichtung

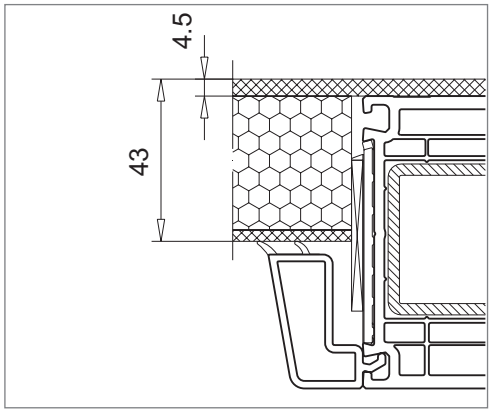

Außendeckschicht 4,5 mm inkl. Spalt für Kleber
Spaltmaß Dichtung 3,5 mm

Zusatzarbeiten

Die Dicke der Außendeckschicht wird inkl. Kleber angegeben. Die Außendeckschicht kann zwischen 3,5 mm und 6,5 mm dick sein, wodurch sich das Spaltmaß für die Dichtung verändert und die Dichtung angepasst werden muss, siehe nachfolgende Varianten.

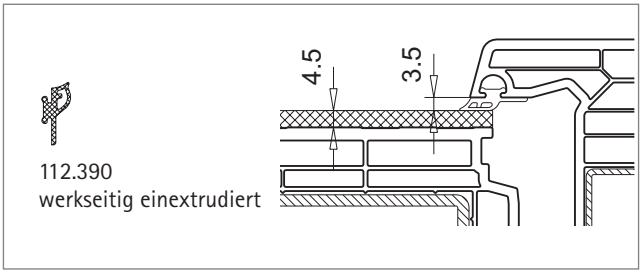

Variante 1: Standardausführung, Spaltmaß 3,5 mm, Dichtung werkseitig einextrudiert

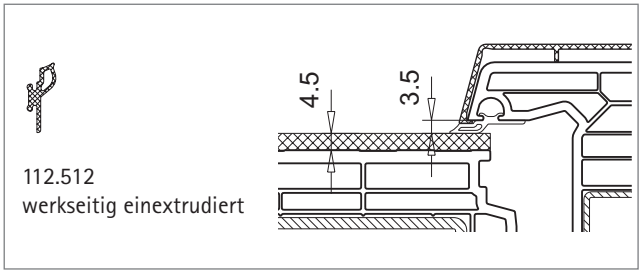

Variante 2: Sonderausführung mit Aluminium-Vorsatzblende, Spaltmaß 3,5 mm, Dichtung werkseitig einextrudiert

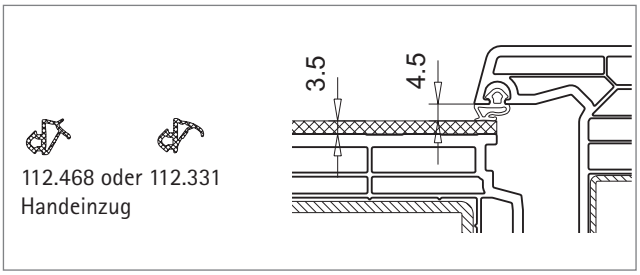

Variante 3: Sonderausführung, Spaltmaß 4,5 mm, Dichtung durch Handeinzug

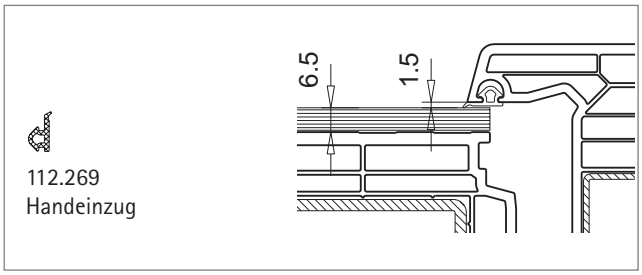

Variante 4: Sonderausführung, Spaltmaß 1,5 mm, Dichtung durch Handeinzug

Wetterschenkel zuschneiden und montieren

Wahlweise können die Wetterschenkel 104.462 oder 104.531 eingesetzt werden.

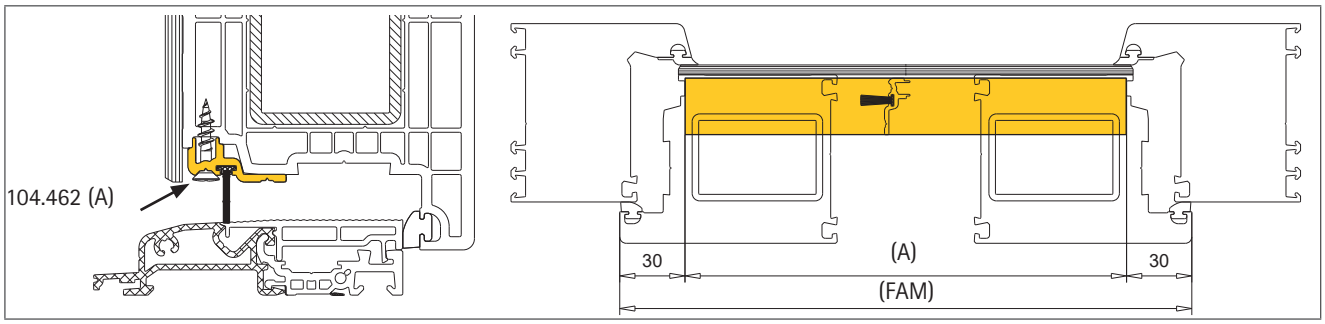

1. a. Wetterschenkel 104.462 (A) für Flügel zuschneiden.
   Die Länge des Wetterschenkels (A) und der Dichtung errechnet sich aus Flügelaußenmaß (FAM)
   A = FAM - 60 mm

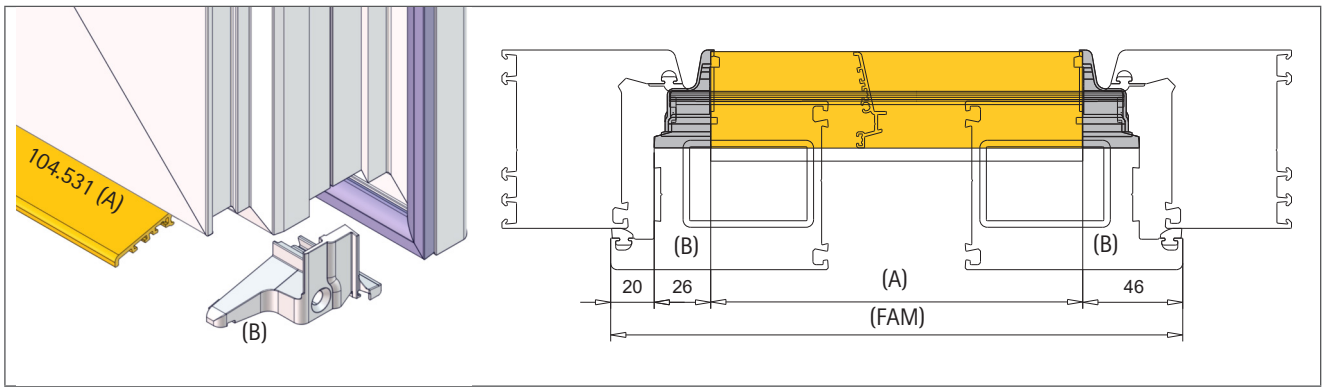

1. b. Wetterschenkel 104.531 (A) für Flügel zuschneiden.
   Die Länge des Wetterschenkels (A) errechnet sich aus Flügelaußenmaß (FAM) und Endkappen (B).
   A = FAM - 92 mm
   Für weitere Verarbeitungshinweise siehe ab Seite 6.12.

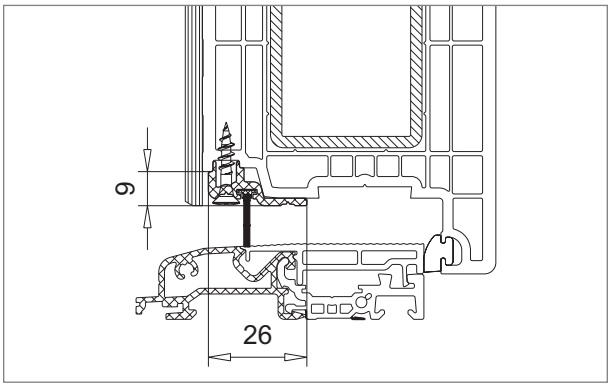

2. a. Wetterschenkel 104.462 montieren:
   Die Befestigung erfolgt mit Schrauben ⌀4,3 x 25 mm (141.001.025), erste Schraube 50 mm, Abstand untereinander 200 mm.

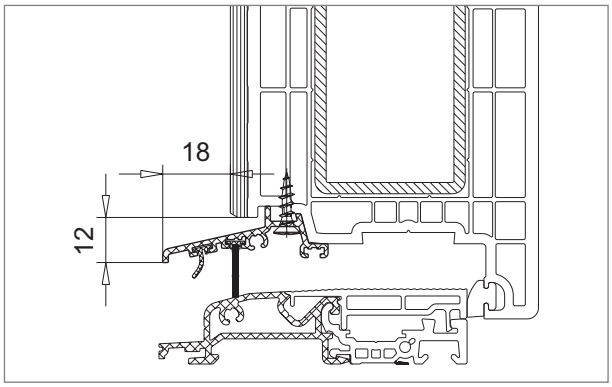

2. b. Wetterschenkel 104.531 montieren:
   Die Befestigung erfolgt inkl. Endkappen 109.245. Für Verarbeitung und Befestigung siehe Seite 6.12.

Technische Änderungen vorbehalten
Stand 01/2024 © VEKA AG -061b_00

Lieferantennachweis

Folgende Firmen sind z. Zt. als Lieferanten für flügelüberdeckende Füllungen bekannt:

OBUK Haustürfüllungen GmbH & Co. KG
Am Landhagen 96-98
D-59302 Oelde
Tel. +49 (0) 2522 917-0
www.obuk.de

adeco Türfüllungstechnik GmbH
Carl-Miele-Str. 27-29
D-33442 Herzebrock-Clarholz (Germany)
Tel. +49 (0) 5245 8402-0
www.adeco.de

noblesse Türfüllungen GmbH & Co. KG
Ludwigstraße 32
D-76768 Berg/Pfalz
Tel. +49 (0) 7273 772165-0
www.noblesse.de

Norbert Obst GmbH Qualitäts-Haustürfüllungen
Dieselstr. 125-127
D-33442 Herzebrock-Clarholz
Tel. +49 (0) 5245 8604-0
www.obst-gmbh.de

Rodenberg Türsysteme AG
Osterkamp 3
D-32457 Porta Westfalica
Tel. +49 (0) 5731 768-0
www.rodenberg.ag

dpi türdesign GmbH
Am Schornacker 109
D-46485 Wesel
Tel. +49 (0) 281 9524 -0
www. dpi-tuerdesign.de

ALTHRA TEC GmbH
Alte Schleesener Str. 12a
OT Radis
D-06901 Kemberg
Tel. +49 (0) 34953 3920-0
www.althra.de

F&R Haustürfüllungen GmbH
Dieselstrasse 40-42
D-33442 Herzebrock-Clarholz
Tel. +49 (0) 5245 8830-0
www.frht.de

Johann Graute GmbH & Co. KG
Zur Alten Wiese 31
D-33415 Verl
Tel. +49 (0) 5246 9605 -0
www.graute.de

Güwa-Produktion
Dekorative Bauelemente GmbH & Co. KG
Gottlieb-Daimler-Straße 15
D-72202 Nagold
Tel. +49 (0) 7452 65033
www.guewa.de

metaku Metall- und Kunststoffbau GmbH
Am Bachmann 5
D-34479 Breuna
Tel. +49 (0) 5693 9892-0
www.metaku.de

MKV Steinrücken GmbH
Zur Hammerbrücke 24
D-59939 Olsberg - Bruchhausen
Tel. +49 (0) 2962 97908-0
www.mkv-steinruecken.de

FENESTRA Türen & Fenstersysteme GmbH
Gewerbegebiet Steinfurt 24
D-52222 Stolberg Rhld.
Tel. +49 (0) 2402 9522-0
www.fenestra-info.de

Heinrich Romberg GmbH & Co. KG
Schmölestr. 3
D-58640 Iserlohn
Tel. +49 (0) 2371 8259-0
www.rombi.de

Die Liste erhebt keinen Anspruch auf Vollständigkeit. Aktuelle Produktinformationen und Liefertermine über die genannten Firmen anfragen.

Nebeneingangstür

Bitte beachten!

Bis auf einige wenige Arbeitsschritte werden Nebeneingangstüren oder Dreh-Kipptüren gleich wie Haustüren verarbeitet, siehe Seite 6.6. Zusätzliche Verarbeitungsschritte werden ab hier beschrieben.

- Vor dem Verschweißen der Profile auf korrekte Zuordnung der Verstärkungen achten.
- Schweißzulagen verwenden, da sich die Profile sonst verformen können.
- Alle Fräs- und Bohrarbeiten vor dem Verschweißen durchführen!
  (Abbildungen für die Entwässerung/Belüftung befinden sich im Kapitel 5 im Abschnitt „Fräsen und Bohren")
- Abzugsmaße für die Türsysteme sind in Kapitel 4 beschrieben. Beim Zuschnitt beachten, dass die Schweißzugaben noch nicht berücksichtigt sind.

Blendrahmen (MD) verarbeiten

▪ Blendrahmen (101.290)	▪ Blendrahmen (101.291)
▪ Blendrahmen (101.292) 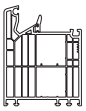	▪ Stahl-Verstärkung (113.001)
▪ Stahl-Verstärkung (113.025)	
▪ Falzeckverbinder (106.364)	▪ Bohrer ⌀3,2 mm

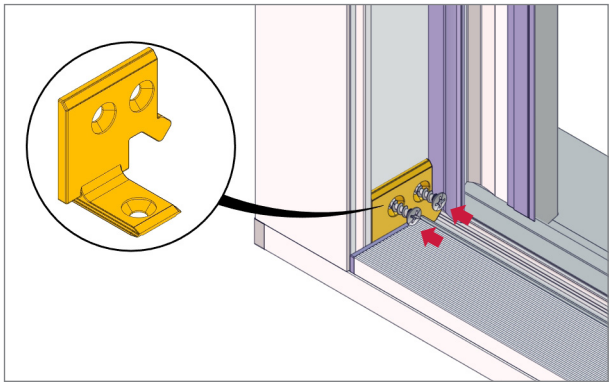

1. Falzeckverbinder 106.364 für MD-Profile verwenden.
   Arbeitsschritte und Bohrabstände sind analog der Haustür, siehe Seite 6.7.

© VEKA AG

Flügel verarbeiten

▪ Flügel, innen öffnend (103.445) 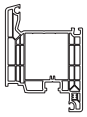	▪ Flügel, außen öffnend (103.446) 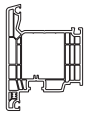
▪ Stahl-Verstärkung für Eckschweißverbinder (z.B. 113.505)	▪ Eckschweißverbinder (141.531)
	▪ Akku-Schrauber 141.528 für Eckschweißverbinder 141.531

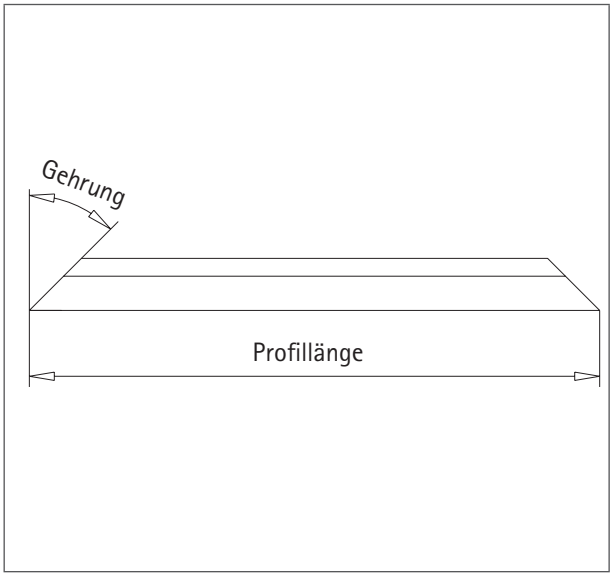

1. Profile auf Länge und Gehrung schneiden.
   Für Abzugsmaße siehe Kapitel 4.

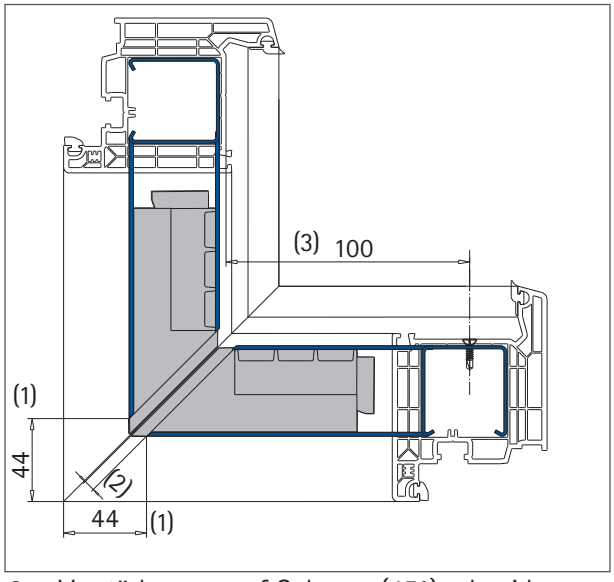

2. Verstärkungen auf Gehrung (45°) schneiden.
   (1) Abzugsmaß Verstärkung FAM-88 mm
   (2) Aufbau Eckschweißverbinder
   (3) Verschraubungsabstand max.: 100 mm

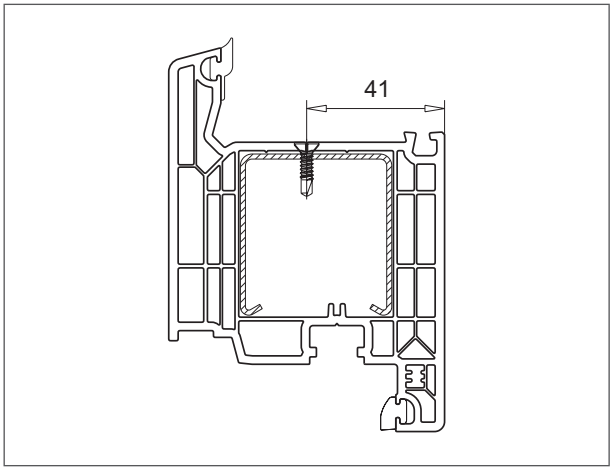

3. Verstärkung und Flügel mit Schrauben M3,9 x 11 mm fixieren.

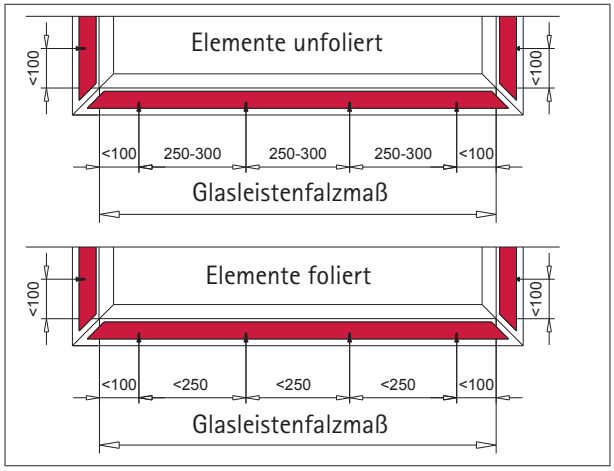

4. Abstände bei Ausführung der Elemente in unfoliert und foliert.

Schlagregendichtigkeit Klasse 4A

Bitte beachten!

Bei Türen mit 10 mm Freimaß ist anstatt der Standarddichtung unten horizontal die Verwendung der Sonderdichtung 112.444 erforderlich.

▪ Deckel (104.428.3)	▪ Bürstendichtung für Freimaß 10 mm (112.165)
▪ Wetterschenkel (104.531)	▪ Dichtung (112.490)
▪ Endkappe für 104.531 links (109.282.2) rechts (109.282.3) 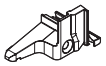	▪ Dichtung für Freimaß 10 mm (112.444)
▪ Endkappe für Stulp/Zweitflügel links (109.129.2) rechts (109.129.3)	▪ Schrauben (141.001.025.000, ⌀4,3 x 25 mm) 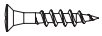

Flügel bearbeiten

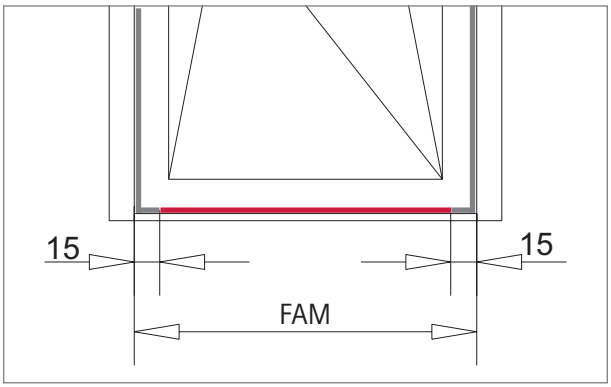

1. Anschlagdichtung (▬) am geschweißten Flügel entfernen, FAM - 30 mm.

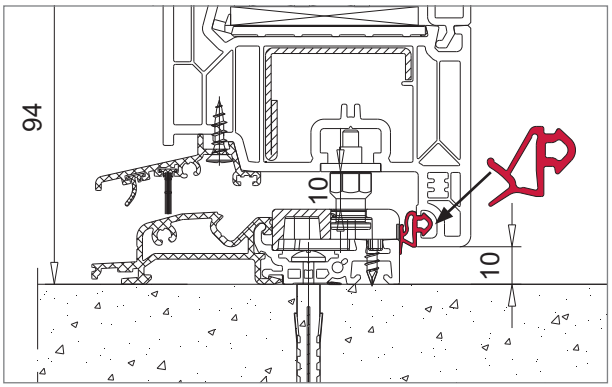

2. Dichtung 112.444 einziehen und am Stoß die Fußbereiche der Dichtungen verkleben.

Bodenschwelle bearbeiten

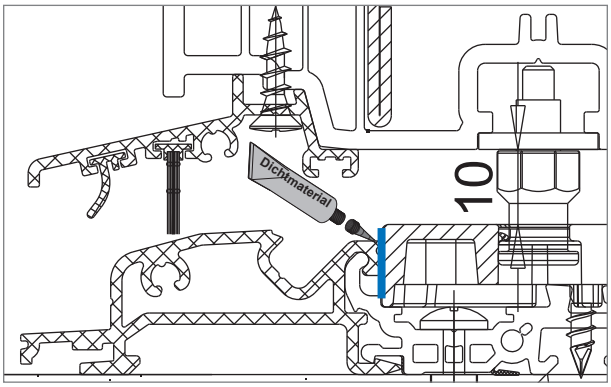

1. Zusätzliches Abdichten über die ganze Länge der Schließbleche zur Bodenschwelle im Bereich der Wasserhohle erforderlich.

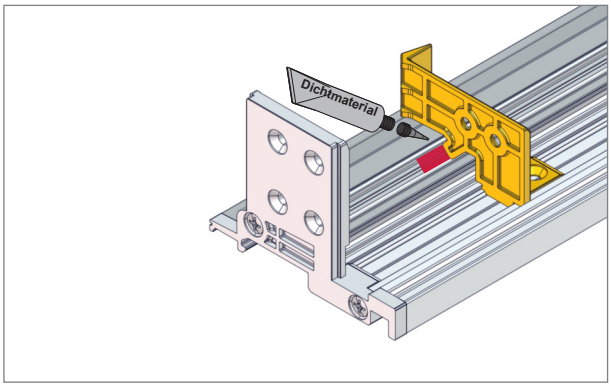

2. Falzeckverbinder und Bodenschwelle im Bereich der Entwässerung zusätzlich mit geeignetem Dichtmaterial (▬) abdichten.

Technische Änderungen vorbehalten
Stand 01/2024 © VEKA AG -061b_00

Wetterschenkel bearbeiten

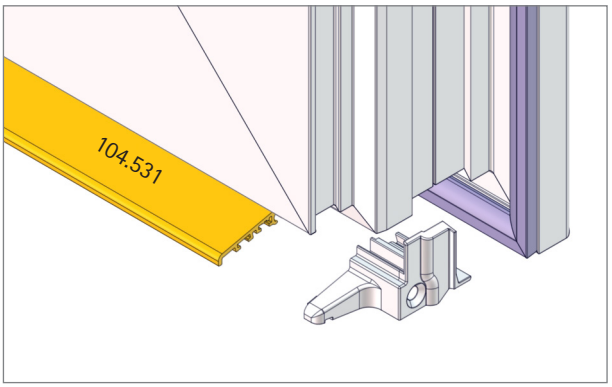

1. Wetterschenkel und Dichtungen zuschneiden, siehe Seite 6.12 (1-flg. Tür) und 6.30 (Stulptür).

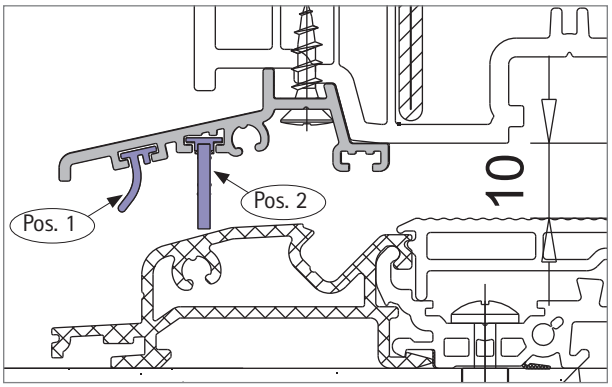

2. Dichtung 112.490 (Pos. 1) und Bürstendichtung 112.165 (Pos. 2) einziehen.

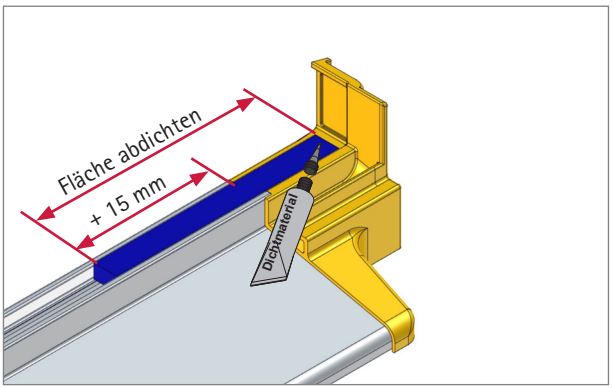

3. Endkappe und Wetterschenkel zum Flügel im dargestellten Bereich zusätzlich mit geeignetem Dichtmaterial (■) abdichten.

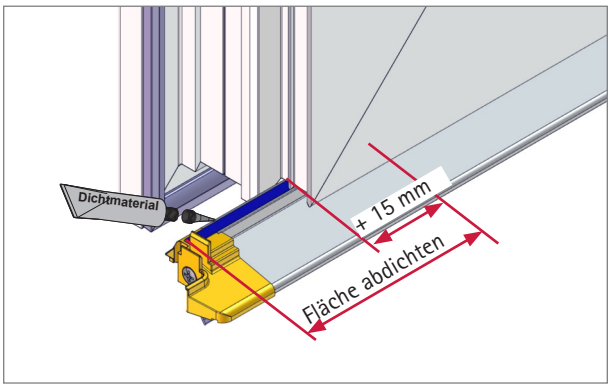

4. Bei Stulpausführung, Endkappe und Wetterschenkel zum Stulpprofil im dargestellten Bereich zusätzlich mit geeignetem Dichtmaterial (■) abdichten.

T-Profil bearbeiten

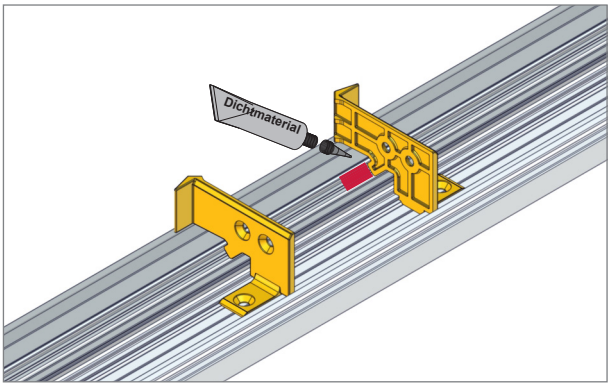

1. Falzeckverbinder für T-Profil (L+R) auf Bodenschwelle aufschieben und im Bereich der Entwässerung (L+R) zusätzlich mit geeignetem Dichtmaterial (■) abdichten.

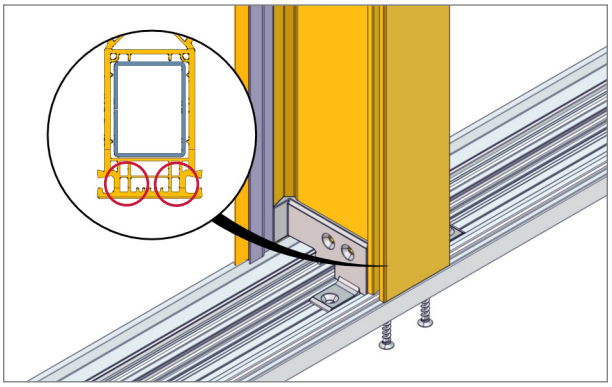

2. Bodenschwelle von unten zusätzlich mit 2 Schrauben ⌀4,3 mm x 40 mm am T-Profil fixieren.

6

Schlagregendichtigkeit Klasse 7A

Bitte beachten!

Im Folgenden werden die zusätzlichen Verarbeitungsschritte für Dreh-Kipptüren für Schlagregendichtigkeit Klasse 7A beschrieben.

Die Reihenfolge der beschriebenen Arbeitsschritte ist nur beispielhaft. Evtl. muss die Abfolge der Schritte an die tatsächlichen Gegebenheiten angepasst werden.

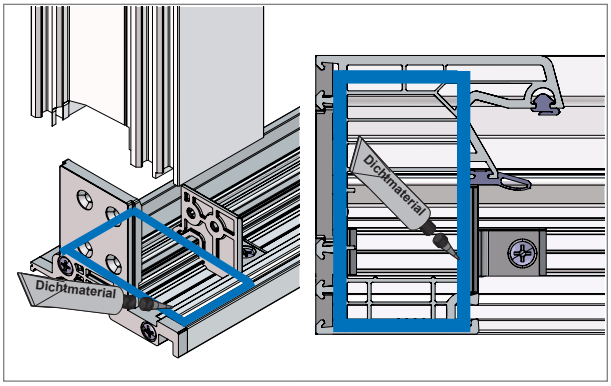

1. Blendrahmen zur Bodenschwelle (L+R) rundum zusätzlich mit geeignetem Dichtmaterial (■) abdichten.

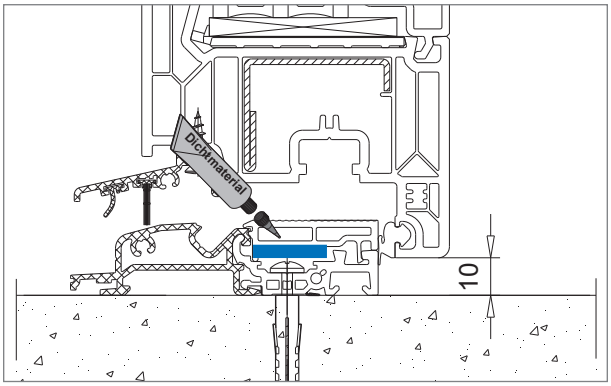

2. Deckel auf ganzer Länge zur Bodenschwelle abdichten (■).

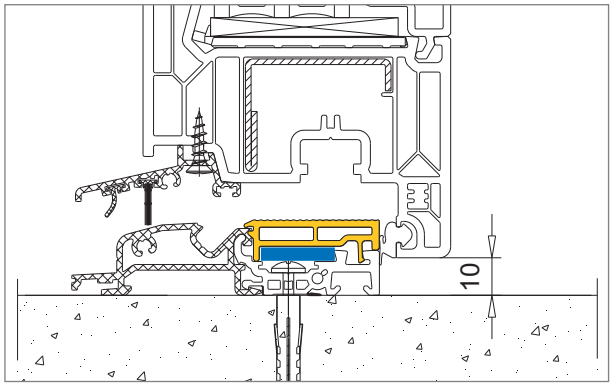

3. Deckel 104.428.3 (kurze Version) auf Bodenschwelle klipsen und zusätzlich die Stöße Deckel/Schließbleche mit der Dichtplatte 106.330 abdichten.

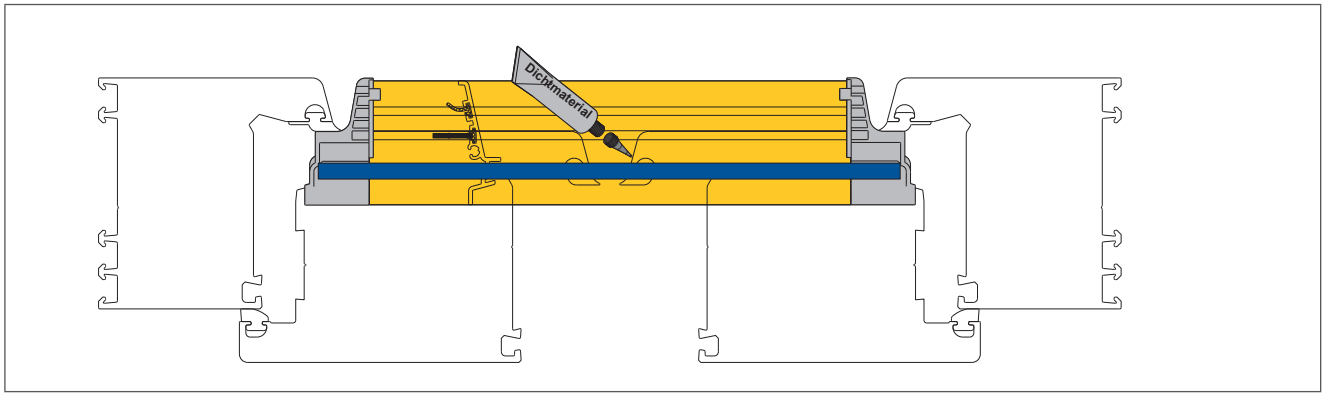

4. a. 1-flg. Dreh-Kipptür:
   Zusätzlich den Wetterschenkel (■) inkl. Endkappen (■) auf ganzer Länge zum Flügel abdichten (■).

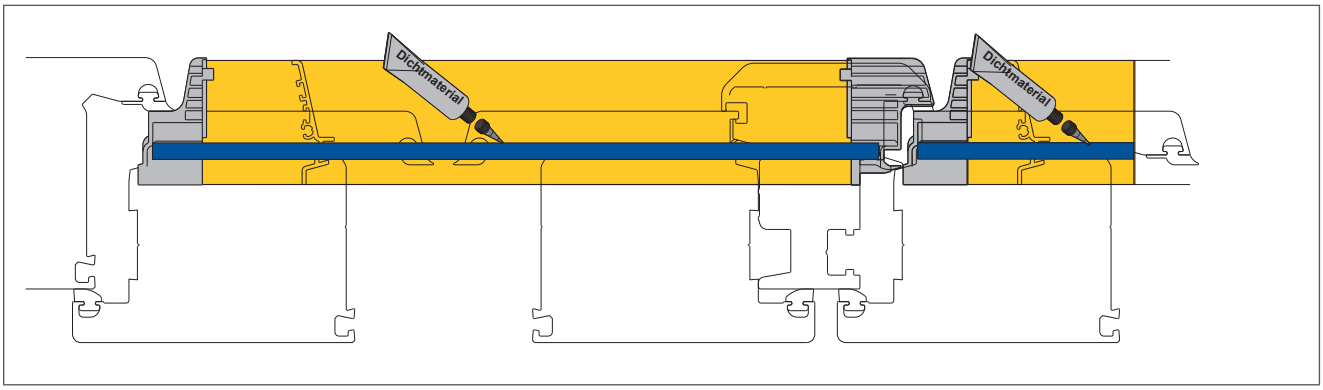

4. b. 2-flg. Dreh-Kipptür, Stulpausführung:
   Zusätzlich den Wetterschenkel (■) inkl. Endkappen (■) auf ganzer Länge zum Flügel abdichten (■).

Parallel-Schiebe-Kipptür

Richtlinie gilt für die Ausführung SOFTLINE 82 mit Außendichtung und Mitteldichtung

Bitte beachten!

Für Parallel-Schiebe-Kipptüren (PSK-Türen, auch Abstelltüren genannt) gelten die allgemeinen Verarbeitungsrichtlinien, siehe Kapitel 4 „Abzugsmaße", Kapitel 5 „Verarbeitung" und Kapitel 7 „Verglasung".

- Maximale Element- und Flügelgrößen müssen den VEKA Richtlinien entsprechen.

  Detaillierte Informationen zu Maximalgrößen beinhaltet das VEKA Planungshandbuch - Maximalgrößen (Nr. 100-611)

  Vorgaben der Beschlaglieferanten, wie beispielsweise Maximalgewichte der Flügel u. ä., beachten!
- Richtlinien und Verarbeitungshinweise für die Beschlagmontage beim Beschlag-Hersteller anfordern.
- Blendrahmen- und Flügelprofile generell rundum verstärken. Zur sicheren Beschlagmontage sollten alle Verschraubungen der Laufwerke in entsprechend gewählte Verstärkungsprofile erfolgen.
- Je nach Elementgröße ist die Statik zu beachten, Dehnungskopplung/Zarge einsetzen!
- Drehflügel nur mit abnehmbarer Griffolive! Je nach Beschlagtyp unterschiedliche Ausführungen möglich!
- Beidseitiger Griff nur möglich, wenn das Seitenteil im Blendrahmen festverglast ist, Abstellweite beachten!

	SOFTLINE 82				
Flügel	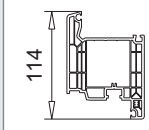	**103.445** mit Verstärkung 113.505, 113.506	Stulpprofil	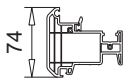	**102.316** mit Verstärkung 113.001, 113.001.3
	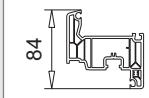	**103.341** mit Verstärkung 113.465, 113.466, 113.468			

Blendrahmen und T-Profile aus dem Standardprogramm wählen, siehe Kapitel 2.

Verklotzung

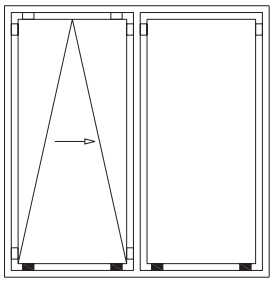

▬ *Tragklotz*
▭ *Distanzklotz*

© VEKA AG

Typenübersicht

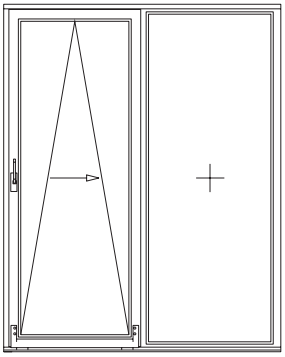

zweiteilige Abstelltür Schema: A
Kipp-Schiebe/Fest

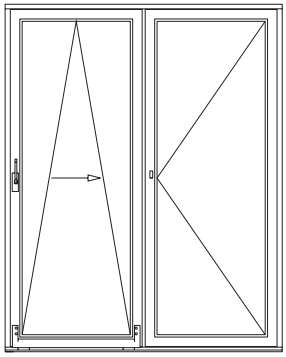

zweiteilige Abstelltür Schema: A
Kipp-Schiebe/Dreh

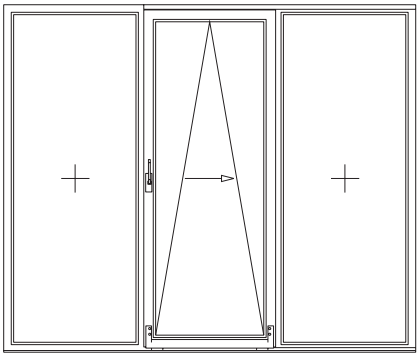

dreiteilige Abstelltür Schema: G
Fest/Kipp-Schiebe/Fest

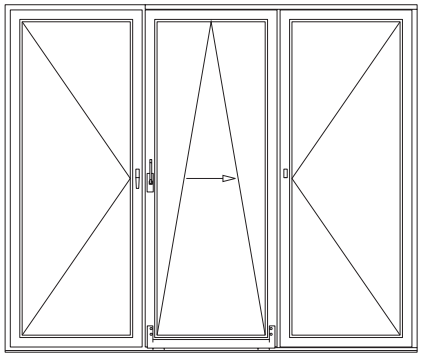

dreiteilige Abstelltür Schema: G
Dreh/Kipp-Schiebe/Dreh

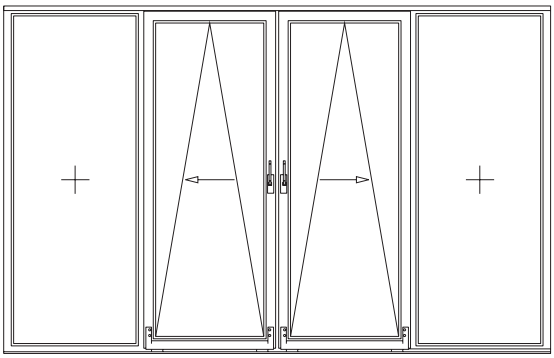

vierteilige Abstelltür Schema C
Fest/Kipp-Schiebe/Kipp-Schiebe/Fest

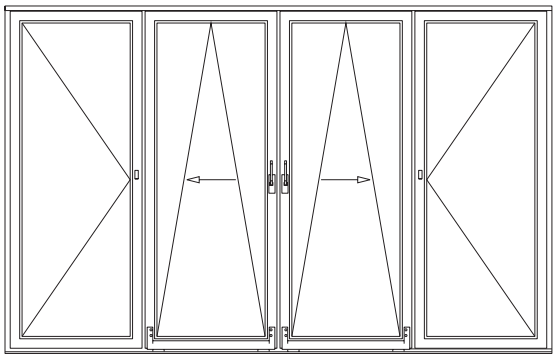

vierteilige Abstelltür Schema: C
Dreh/Kipp-Schiebe/Kipp-Schiebe/Dreh

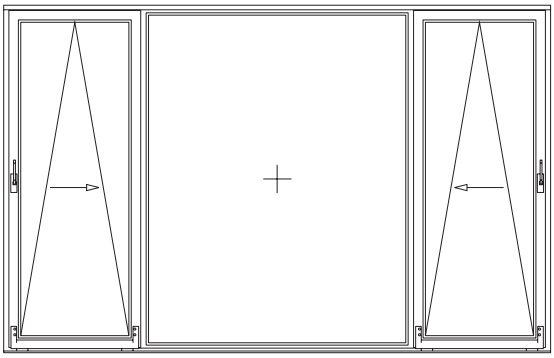

dreiteilige Abstelltür Schema: K
Kipp-Schiebe/Fest/Kipp-Schiebe

Parallel-Schiebe-Kipptür 2-tlg.	
Profilkombination	M.1:2
Blendrahmen	101.290
Flügel	103.341
Beschlag-Set	handelsüblich

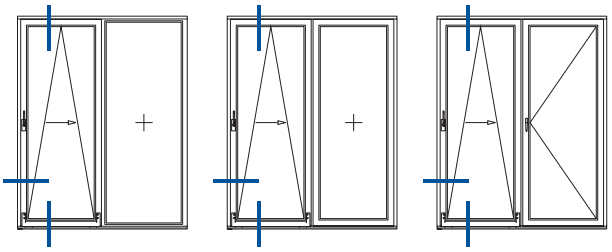

Info

Darstellung schematisch, ohne Abdichtung.
Andere Beschläge möglich.

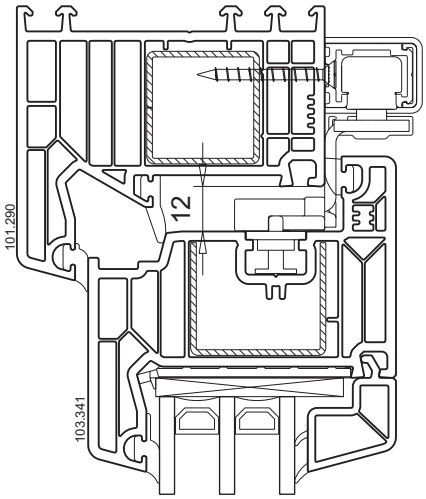

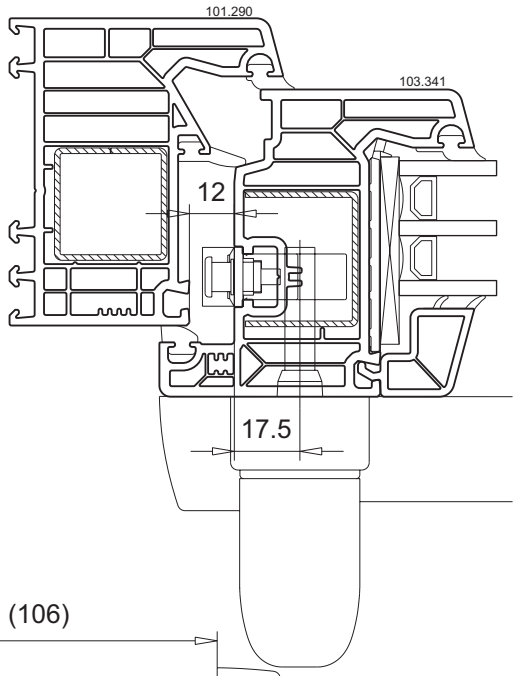

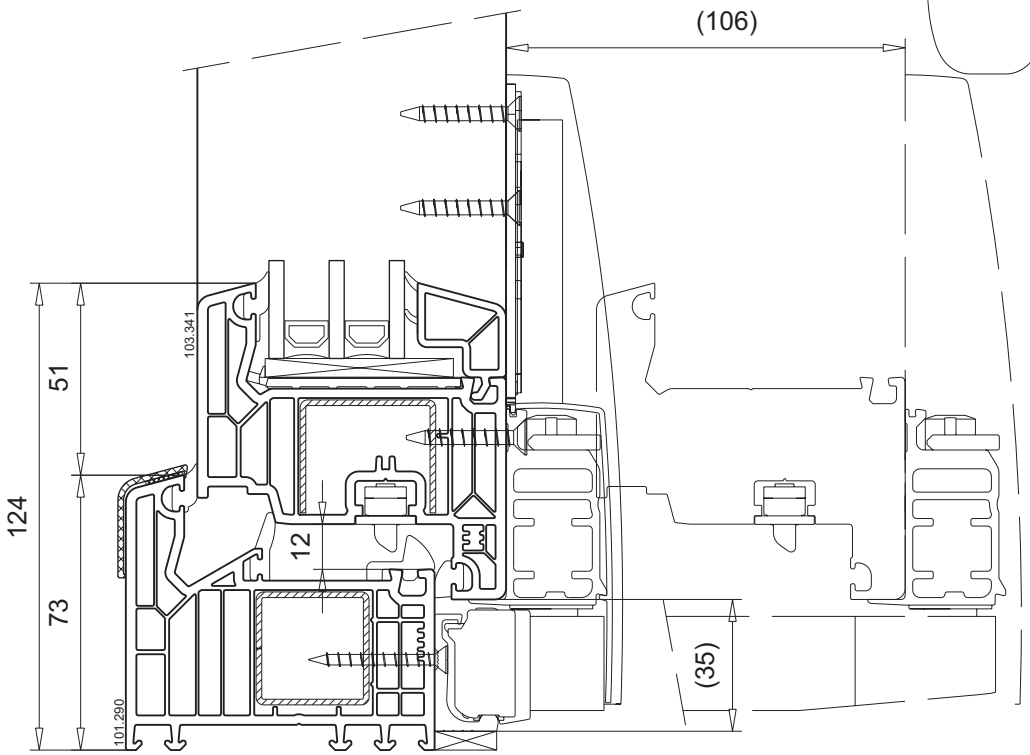

6

© VEKA AG

Parallel-Schiebe-Kipptür 2-tlg.	
Profilkombination	M.1:2
Blendrahmen	101.290
Flügel	103.445
Beschlag-Set	handelsüblich

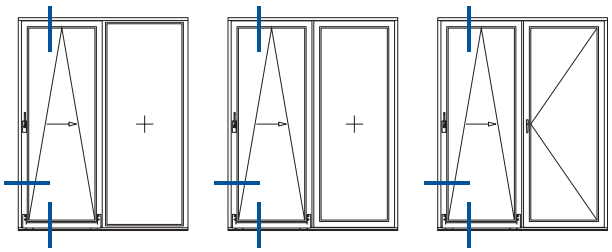

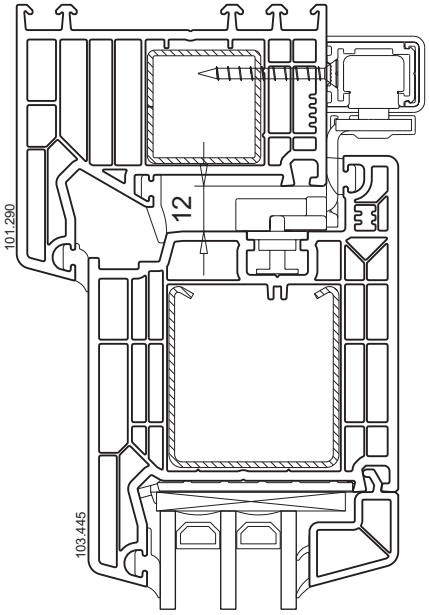

Info

Darstellung schematisch, ohne Abdichtung.
Andere Beschläge möglich.

Bitte beachten!

Beidseitiger Griff nur möglich, wenn das Seitenteil im Blendrahmen festverglast ist, Abstellweite beachten!

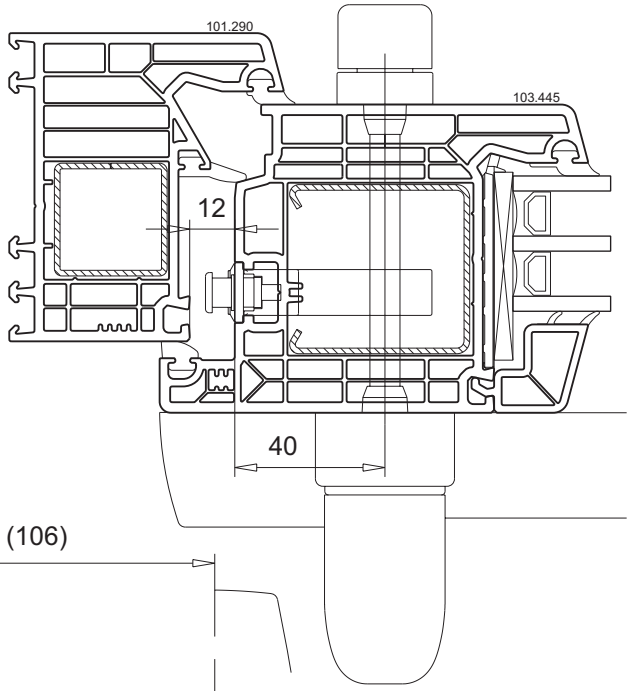

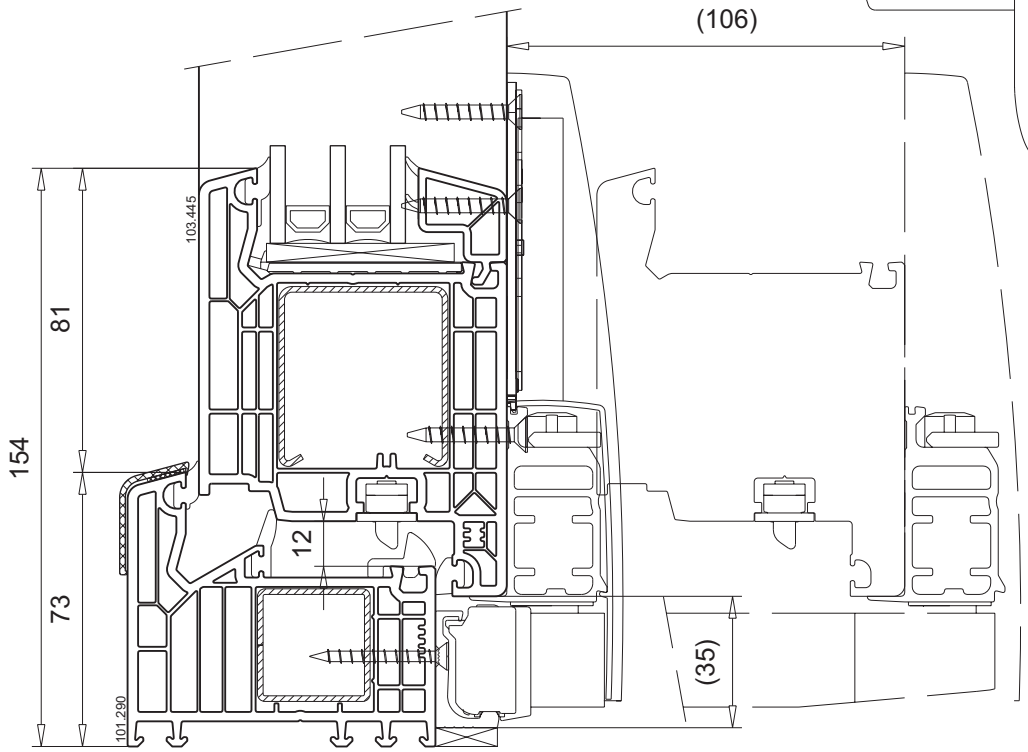

6

Parallel-Schiebe-Kipptür 2-tlg. bzw. 4-tlg. mit festem Pfosten	
Profilkombination	M.1:2
T-Profil	102.310
Flügel	103.445
Zarge	114.030/114.031
Beschlag-Set	handelsüblich

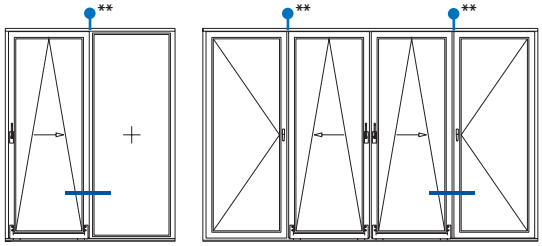

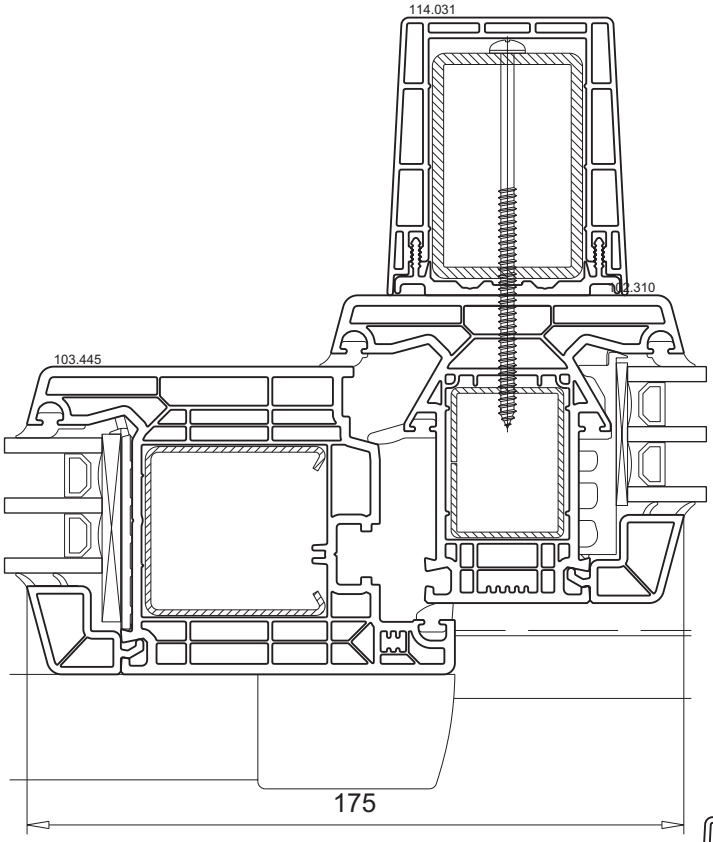

Info

Darstellung schematisch, ohne Abdichtung. Andere Beschläge möglich.

Bitte beachten!

** Je nach Elementgröße ist die Statik zu beachten!

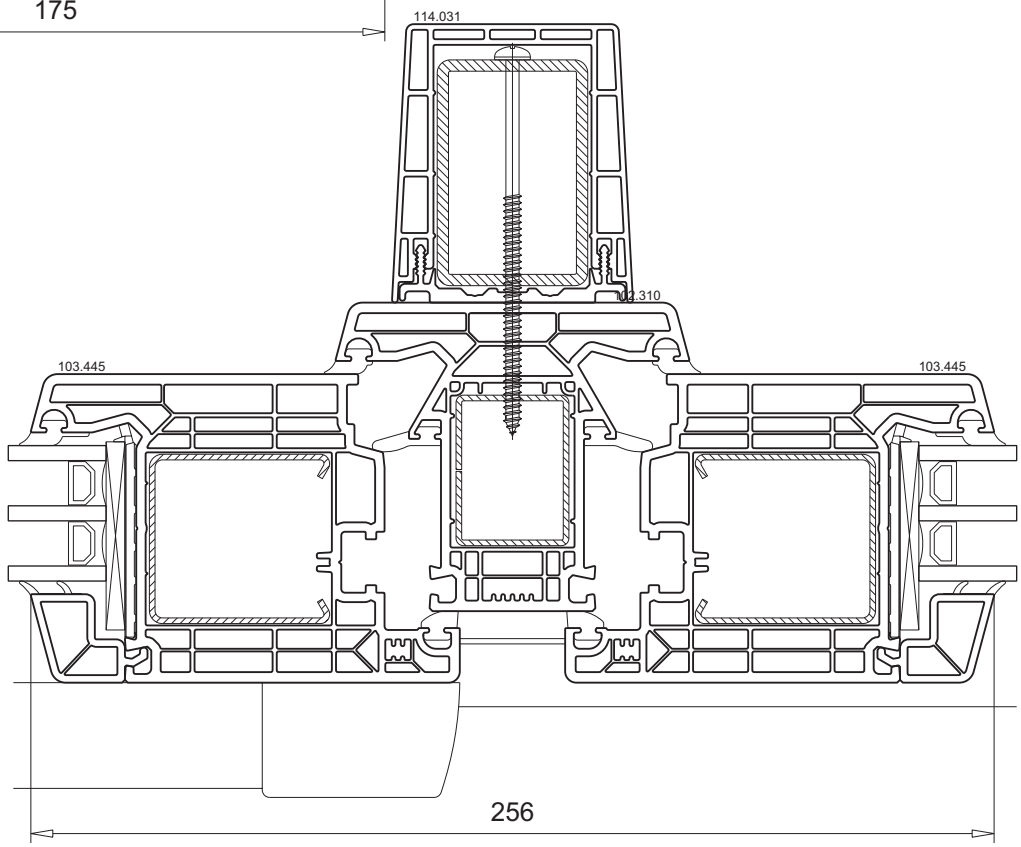

6

© VEKA AG

Parallel-Schiebe-Kipptür 2-tlg. bzw. 4-tlg. mit Dehnungskopplung	
Profilkombination	M.1:2
Blendrahmen	101.290
Flügel	103.445
Systemkopplung	116.210
Beschlag-Set	handelsüblich

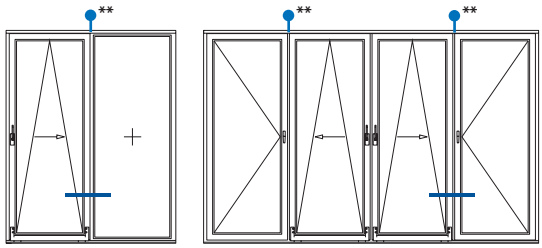

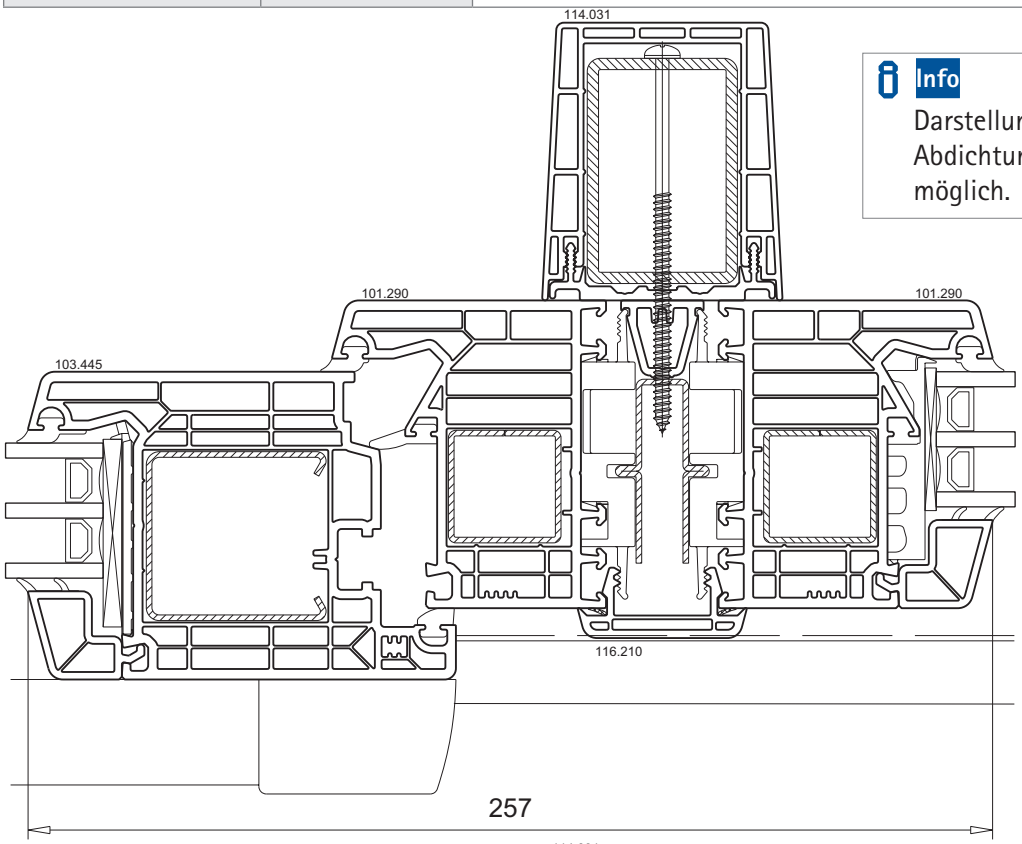

Info

Darstellung schematisch, ohne Abdichtung. Andere Beschläge möglich.

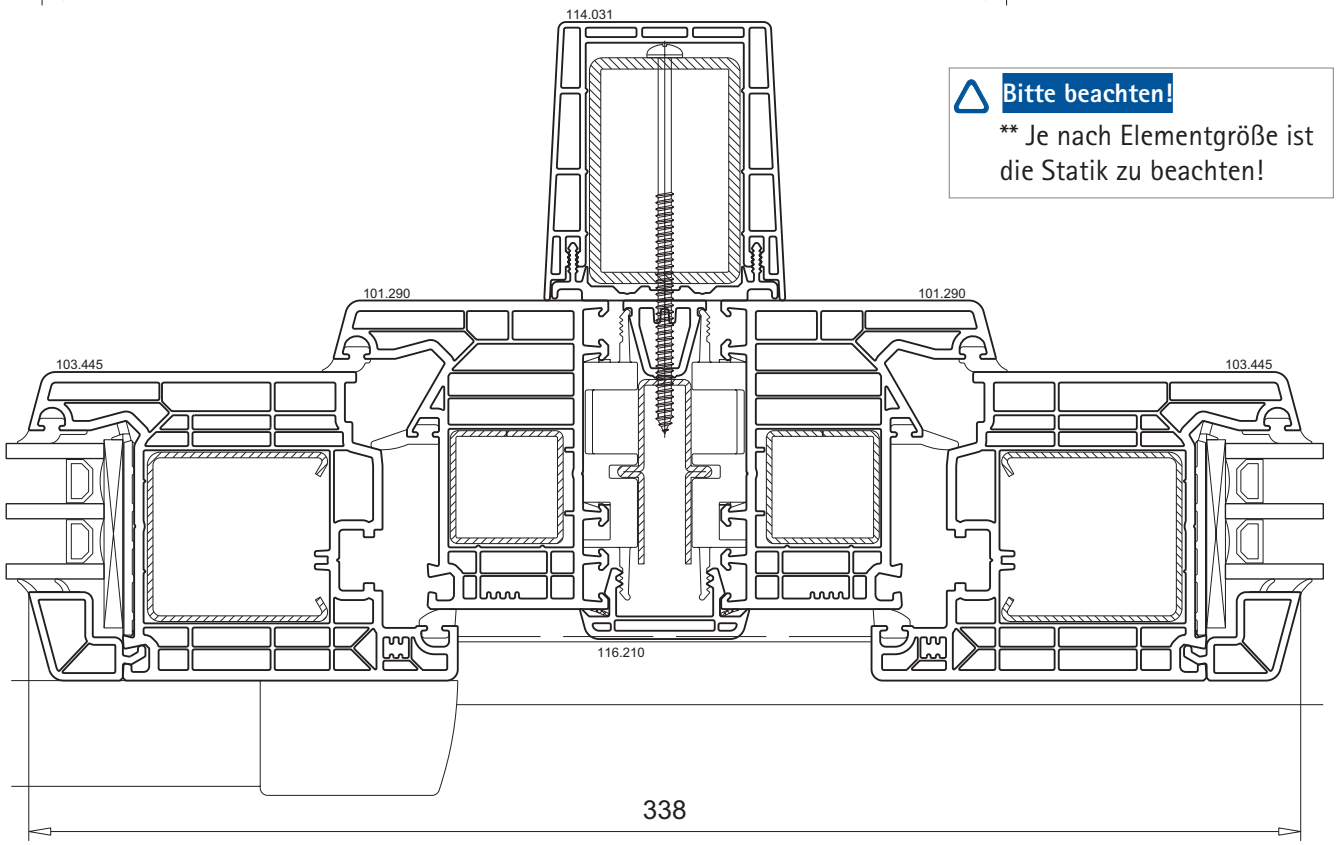

Bitte beachten!

** Je nach Elementgröße ist die Statik zu beachten!

6

Parallel-Schiebe-Kipptür 4-tlg. mit losem Pfosten	
Profilkombination	M.1:2
Stulpprofil	102.316
Flügel	103.445
Beschlag-Set	handelsüblich

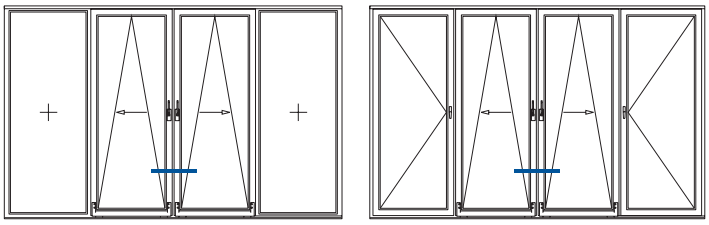

Info

Darstellung schematisch, ohne Abdichtung.
Andere Beschläge möglich.

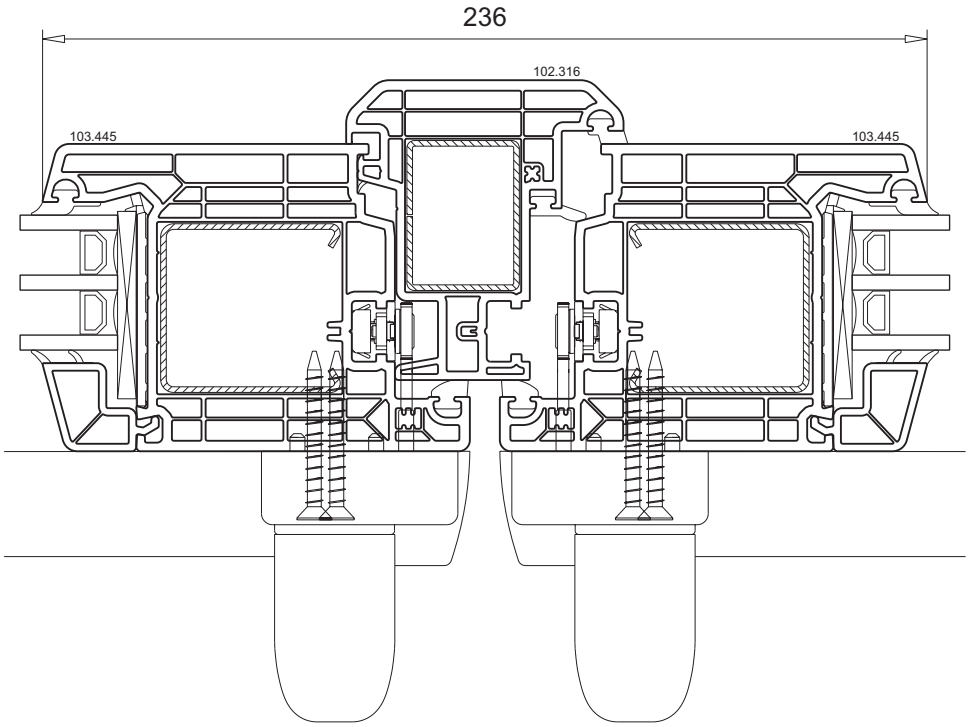

6

Technische Änderungen vorbehalten
Stand 01/2024 © VEKA AG -061b_00

Schwingfenster

Richtlinie gilt für die Ausführung SOFTLINE 82 mit Anschlagdichtung

Bitte beachten!

Für das Schwingfenster gelten die allgemeinen Verarbeitungsrichtlinien. Zusatzarbeiten und die Zuordnung der Verstärkungen sind unten aufgeführt.

- Maximale Element- und Flügelgrößen müssen den VEKA Richtlinien entsprechen.

  Detaillierte Informationen zu Maximalgrößen beinhaltet das VEKA Planungshandbuch - Maximalgrößen (Nr. 100-611)

Richtlinien und Verarbeitungshinweise für die Beschlagmontage beim Beschlag-Hersteller anfordern.

Verstärkungen

Blendrahmen z. B. 101.293 und Wechselprofil 102.316 rundum verstärken. Zur Verbesserung des Bedienkomforts kann auf die Verstärkung im Wechselprofil oben horizontal verzichtet werden.

Die Verwendung von Falzscheren ist empfehlenswert, um ein unkontrolliertes Umschlagen des Flügels zu vermeiden.

▪ Blendrahmen (101.293)		▪ Flügel, außen öffnend (103.446)	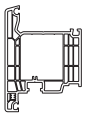
▪ Stahl-Verstärkung ▪ (113.025)		▪ Stahl-Verstärkung (z.B. 113.368.2)(1)	
▪ Stulpprofil/Wechselprofil (102.316)		▪ Zusatzverstärkung 40 x 2 mm (Handelsware)	
▪ Stahl-Verstärkung (113.001)			

(1) Detaillierte Angaben zu 113.368.2 siehe Seite 9.9.

6

© VEKA AG

Flügel bearbeiten

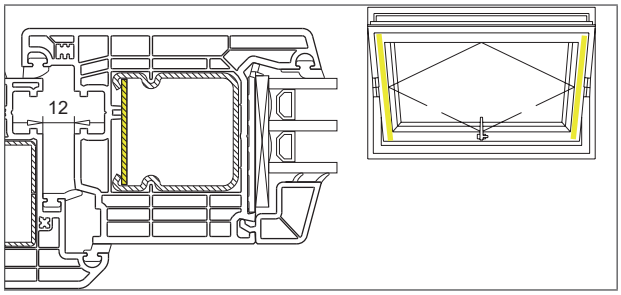

1. Zusatzverstärkung 40 x 2 mm (gelb) in die vertikalen Flügelprofile einbringen.

Wechselprofil bearbeiten

Für die Herstellung von Schwingfenstern ist zusätzlich ein Wechselprofil erforderlich. Im System SOFTLINE 82 wird dafür das Stulpprofil 102.316 verwendet.

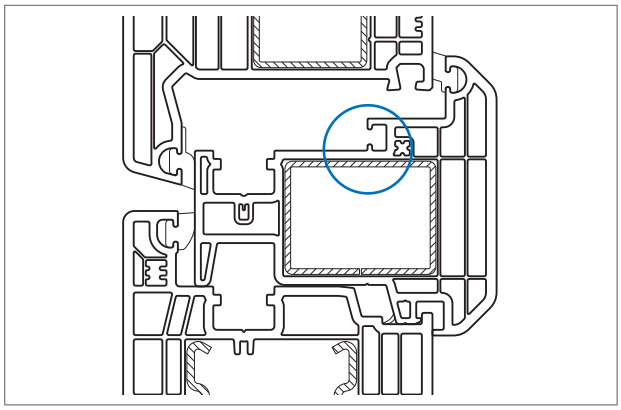

1. Für die Verwendung oben (Wechsel am Flügel) die Mitteldichtung entfernen.

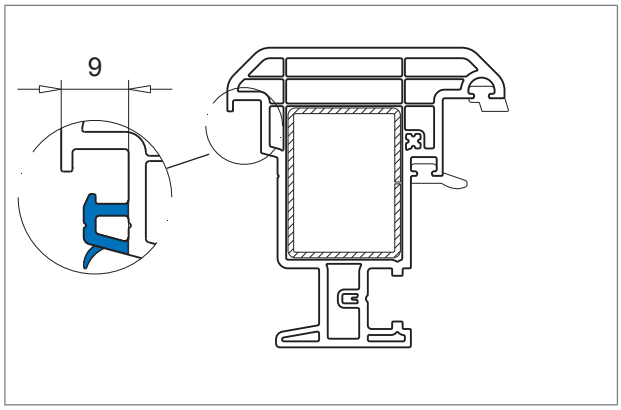

2. Für die Verwendung unten (Wechsel am Rahmen) das Profil mit Säge beschneiden (Mittelsteg entfernen).

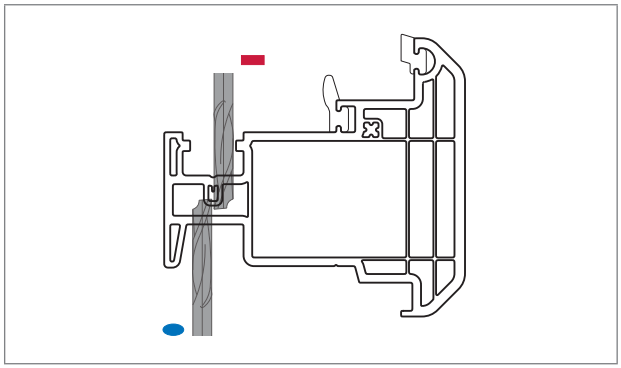

3. Zusätzlich im Wechselprofil unten horizontal Entwässerung einbringen, Langloch ⌀5 x 30 mm bzw. ⌀6 x 30 mm. Fräsung versetzt anordnen, siehe Kapitel 5.
   - ▬ = *Einlassöffnung*
   - ● = *Auslassöffnung*

6

Wechselprofil unterfüttern, abdichten und befestigen

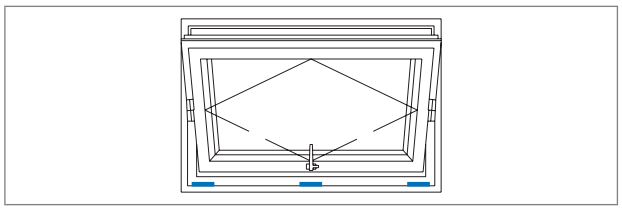

1. Unten horizontal zwischen Blendrahmenfalz und Wechselprofil Unterfütterklötze einlegen (z.B. VEKAPLAN S 18 x 15 x 100 mm).

   Nicht im Bereich der Entwässerung platzieren!

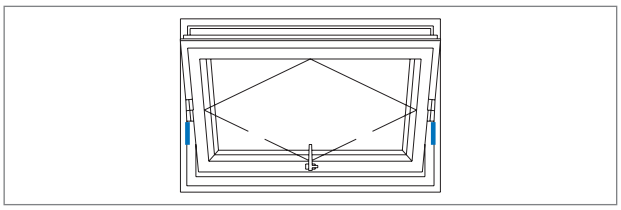

2. Seitlich unterhalb der Schwinglager Unterfütterklötze einlegen.

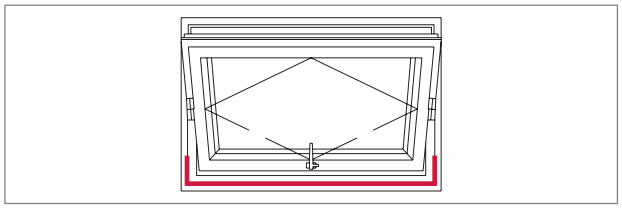

3. Den raumseitigen Spalt von 7 mm Höhe mit Quellband 1 ausfüllen. Abdichten auf ganzer Länge horizontal sowie seitlich ca. 200 mm.

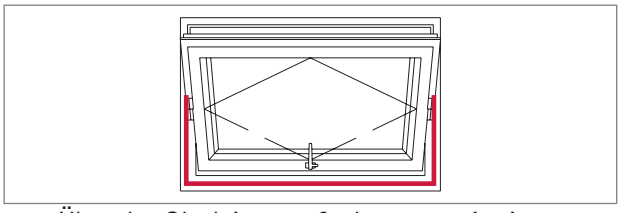

4. Über der Glasleistenaufnahmenut mit einem Quellband 2 auf ganzer Länge horizontal sowie seitlich bis Oberkante Lager abdichten.

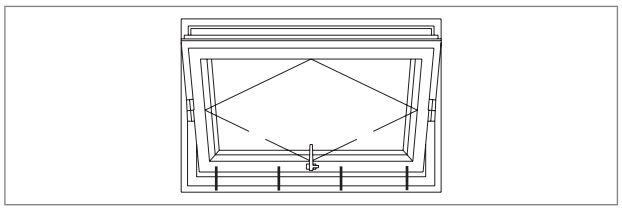

5. Das Wechselprofil z. B. mit Schrauben ⌀4,8 x 70 mm am Blendrahmen fixieren.

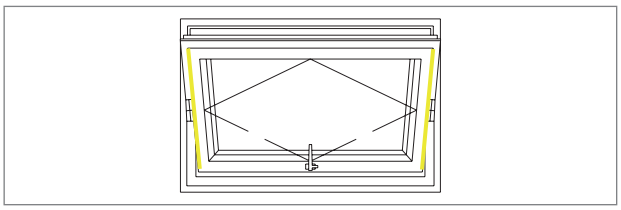

6. Die Zusatzverstärkung 40 x 2 mm (Handelsware) in die vertikalen Flügel einbringen.

Die markierten Positionen sind im Elementschnitt auf der nächsten Seite abgebildet.

- *Unterfütterklotz*
- *Quellband*
- *Verstärkung*

6

© VEKA AG

Schwingfenster 1-flg. SOFTLINE 82 AD	
Profilkombination	M.1:2
Blendrahmen	101.293
Wechselprofil	102.316
Flügel	103.446
Beschlag-Set	handelsüblich

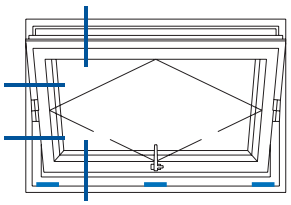

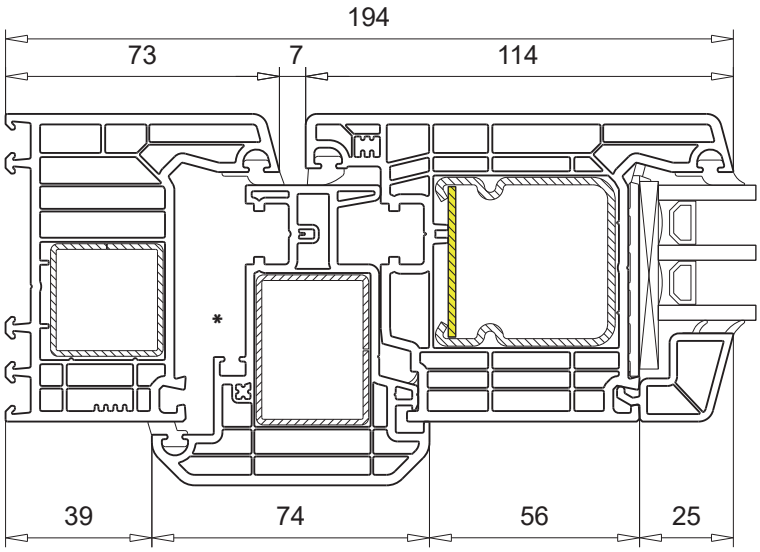

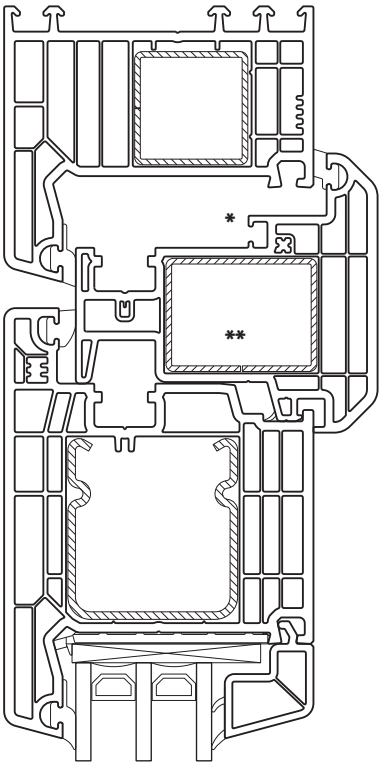

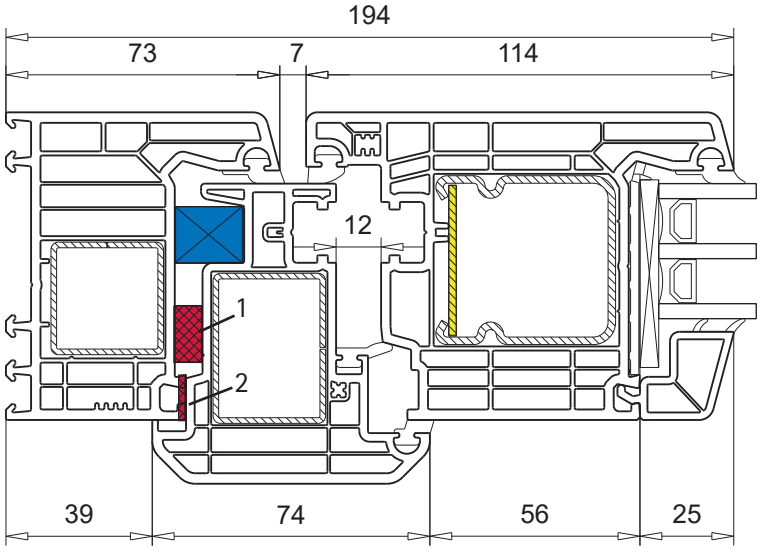

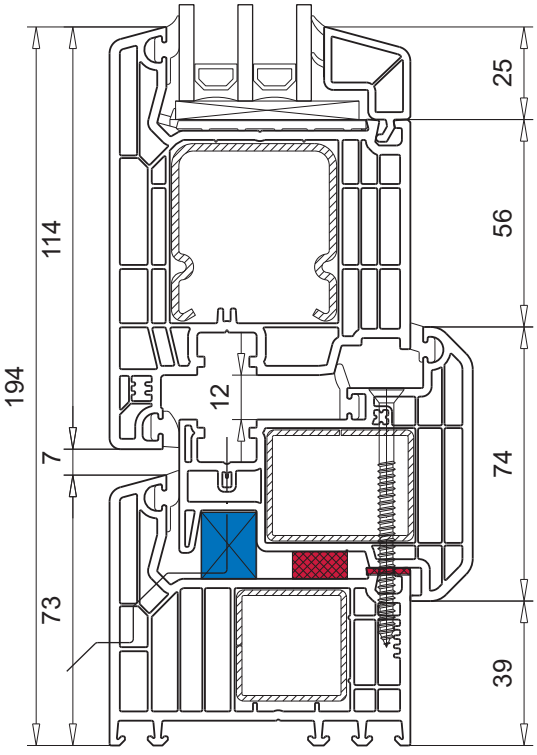

* *Mitteldichtung entfernen*
** *ggf. ohne Verstärkung*
Unterfütterklotz
Quellbänder 1 und 2
Verstärkung handelsüblich

6

Schrägfenster

Richtlinie gilt für die Ausführung SOFTLINE 82 mit AD/MD

Bitte beachten!

- Maximale Flügelgrößen müssen den VEKA Richtlinien entsprechen. Vorgaben der Beschlaglieferanten, wie beispielsweise Maximalgewichte der Flügel u. ä. beachten!
- Allgemein gilt, dass Schrägfenster bis zu einem bestimmten Winkel (siehe unten aufgeführte Beispiele) bei gründlicher Eckverputzung ohne zusätzliche Nachbearbeitung gefertigt werden können.
- Aufgrund der geringen Spaltluft zwischen Scherenlager und Blendrahmen, kann es zu Funktionsstörungen beim Schließen des Flügels kommen. Deshalb bereits im Vorfeld geeignete Maßnahmen wie Aushobeln im Bereich der Spitze o. ä. treffen. Dies gilt insbesondere bei zunehmenden Neigungen.
- Bewegliche Flügel immer mit einem Auflaufbock oder einem Flügelheber versehen.
- Im Vorfeld mit Auftraggeber abstimmen, um Beanstandungen zu vermeiden.

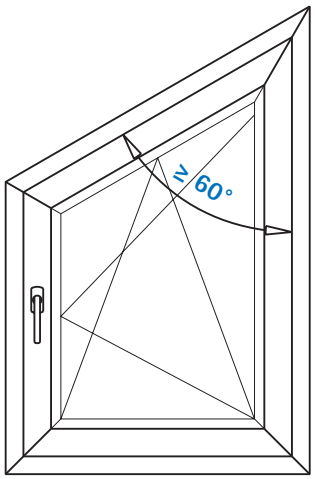

Dreh-Kippfenster mit Winkel ≥60°

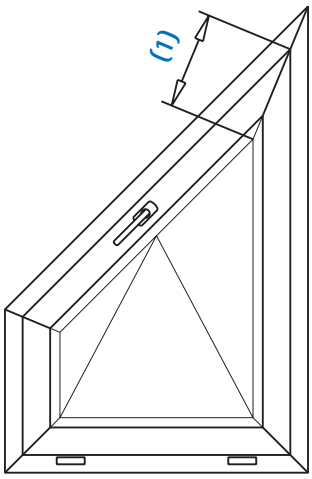

Kippfenster mit spitzem Winkel
(1) Max. Schweißspiegellänge beachten!

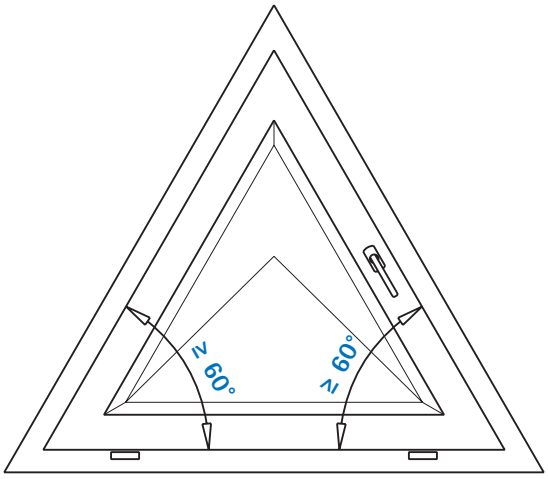

Kippfenster mit Winkel ≥60°

6

Technische Änderungen vorbehalten
Stand 01/2024 © VEKA AG -061b_00

Biegemöglichkeiten bei Rundfenstern

Bitte beachten!

- Die max. Flügelgrößen müssen den VEKA Richtlinien entsprechen. Die Vorgaben der Beschlaglieferanten, z. B. Maximalgewichte beachten!
- Für die Ermittlung der Biegeradien gilt für den Mindestradius die Formel:
  „1/2 Profilhöhe in mm gleich Mindestradius in cm."
- Welche Biegegrößen im Detail möglich sind, ist mit dem jeweiligen Rundbogenhersteller abzuklären!
- Folierte Profile für Rund- oder Stichbögen müssen vor der Weiterverarbeitung mindestens 6 Wochen lagern. Das Herstelldatum im Profil ist ausschlaggebend.
- Richtlinien und Verabeitungshinweise beim Rundbogenhersteller bzw. Lieferanten von Biegeanlagen anfordern.

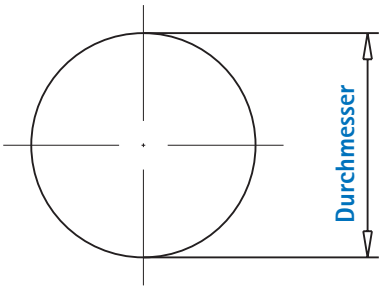

Rundbogenelement

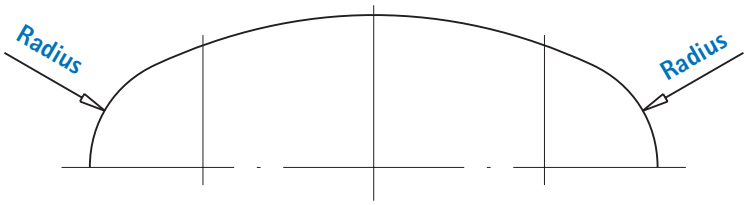

Korbbogenelement

6

Allgemeine Hinweise

Info

Aluminium-Vorsatzblenden werden ausschließlich roh und in unbeschichtetem Zustand geliefert. Sie können in sämtlichen RAL-Farben vor der Verarbeitung pulverbeschichtet werden.

Für die Verarbeitung ist ein Stanzwerkzeug zur Stanzung der Aluminium-Vorsatzblenden erforderlich.

Aluminium-Vorsatzblenden für Blendrahmen und Flügel werden im Eckbereich und ggf. zusätzlich im Bereich eines T-Profils gestanzt.

Aluminium-Vorsatzblenden werden aufgeklipst.

Für das Aufbringen von kurzen Aluminium-Vorsatzblenden auf Blendrahmen sowie auf Stulpprofile sind Schrauben erforderlich.

Werkzeuge einrichten

Stanzwerkzeug für Aluminium-Vorsatzblenden

Mit einem Stanzwerkzeug können alle Aluminium-Vorsatzblenden bearbeitet werden.

Stanzwerkzeug für Blendrahmen, Flügel und T-Profile

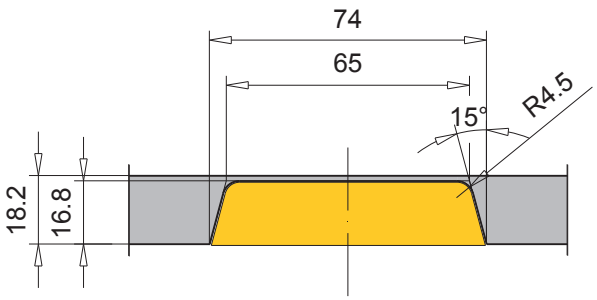

Blendrahmen Stanzung	Flügel Stanzung	Flügelsprosse Stanzung (72 mm)	T-Profil Stanzung (> 72 mm)
Schritt 1 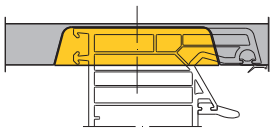	Schritt 1 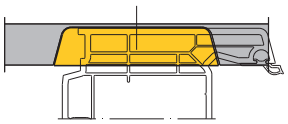	Schritt 1 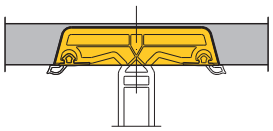	Schritt 1 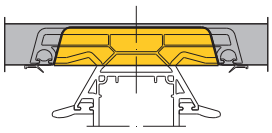
Schritt 2 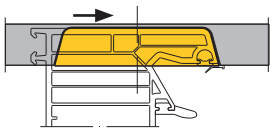	Schritt 2 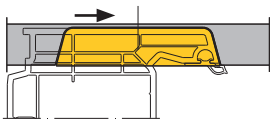		Schritt 2 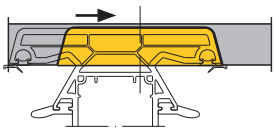
			Schritt 3 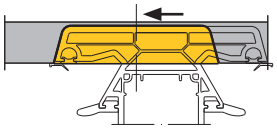

© VEKA AG

Profile (PVC) zuschneiden und verstärken

Info

Bei der Verwendung von Aluminium-Vorsatzblenden kann es ab einer Flügelbreite < 600 mm an der Schließseite zu Kollision mit der Mitteldichtung oder dem Schließblech führen. Das Kammermaß muss an dieser Seite von 12 mm auf 13 mm hoch gesetzt werden. Das Abzugsmaß muss berücksichtigt werden.
Für Abzugsmaße siehe Kapitel 4.

- Maximale Element- und Flügelgrößen müssen den VEKA Richtlinien entsprechen.

  Detaillierte Informationen zu Maximalgrößen beinhaltet das VEKA Planungshandbuch - Maximalgrößen (Nr. 100-611).

Für weitere Informationen zum Zuschneiden und Verstärken von Profilen, siehe ab Seite 5.4.

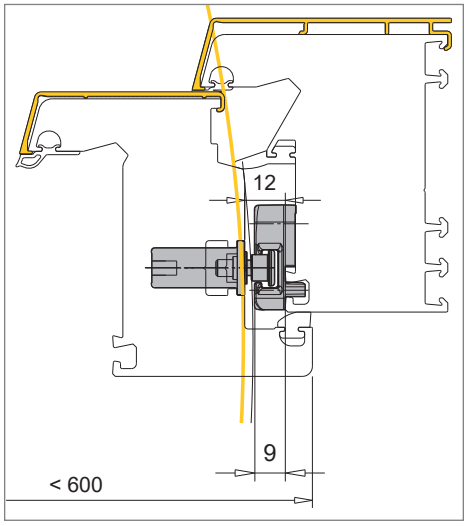

Drehstudie Fensterelement bis 600 mm inkl. Aluminium-Vorsatzblende.

Übersicht Aluminium-Vorsatzblenden

Aluminium-Vorsatzblenden	für	SOFTLINE 82 MD	SOFTLINE 82 AD
104.350	Blendrahmen	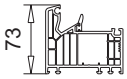 101.290 101.295	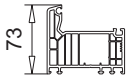 101.293
104.351		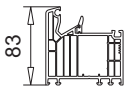 101.291	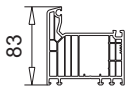 101.294
104.379			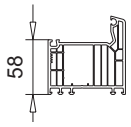 101.294
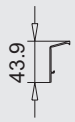 104.366		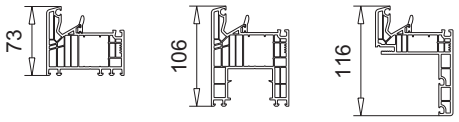 101.295 101.296 111.052	
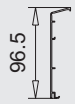 104.528		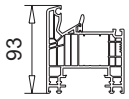 101.344	
104.367		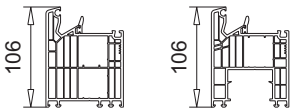 101.292 101.296	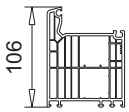 101.297
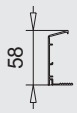 104.369		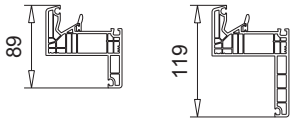 101.300 101.301	
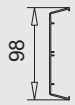 104.352	Setzpfosten	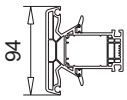 102.310	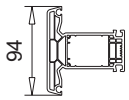 102.312
104.353		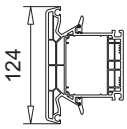 102.311	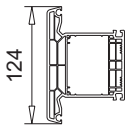 102.317

6

© VEKA AG

Übersicht Aluminium-Vorsatzblenden

Aluminium-Vorsatzblenden	für	SOFTLINE 82 MD	SOFTLINE 82 AD
104.354	Stulpprofil	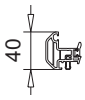 102.313	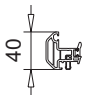 102.313
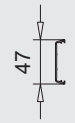 **104.556**		102.308	102.308
104.355		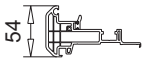 102.314	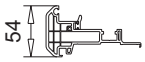 102.314
104.357		102.316 102.318	102.316 102.318
104.358	Flügel	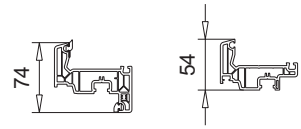 103.340 103.343	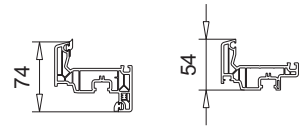 103.340 103.343
104.359		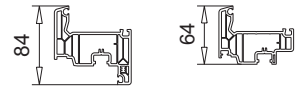 103.341 103.358	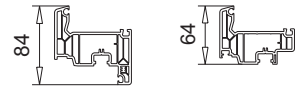 103.341 103.358
104.361		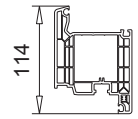 103.445	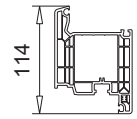 103.445
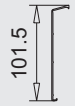 **104.362**		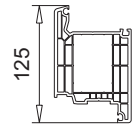 105.380	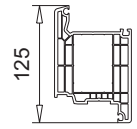 105.380
104.378			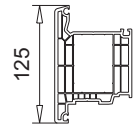 105.381

6

Übersicht Aluminium-Vorsatzblenden

Aluminium-Vorsatzblenden	für	SOFTLINE 82 MD	SOFTLINE 82 AD
104.356	Flügelsprosse	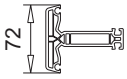 102.315	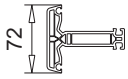 102.315
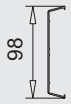 **104.365**		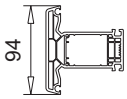 102.312	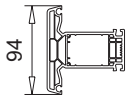 102.312
104.360	Aufbauprofil	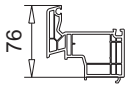 103.344	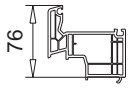 103.344
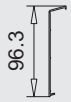 **104.363**		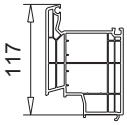 105.382	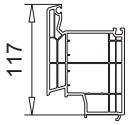 105.382
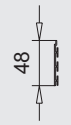 **104.266**	Verbreiterung	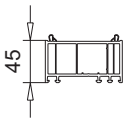 z.B. 114.042	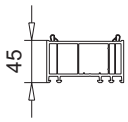 z.B. 114.042
104.548		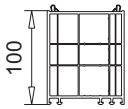 z.B. 114.043	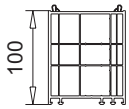 z.B. 114.043
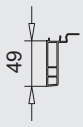 **104.525**	Fensterbankan-schluss	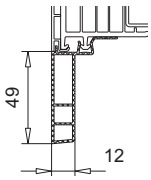 z.B. 101.290	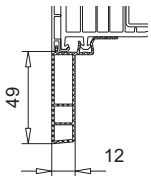 z.B. 101.293
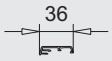 **104.526**	Abdeckprofil	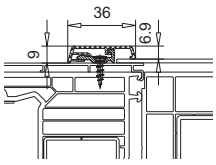 z.B. 101.290	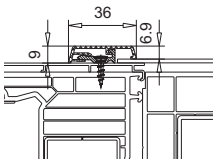 z.B. 101.293

6

© VEKA AG

Abweichende Artikel zum Standard

Bitte beachten!
Bei Verwendung von Aluminium-Vorsatzblenden weichen folgende Artikel vom Standard (Kapitel 5) ab!

Endkappen

Endkappe

- für Stulpprofil 102.313 mit Aluminium-Vorsatzblende

Artikel-Nr.	Zubehör	
109.067		

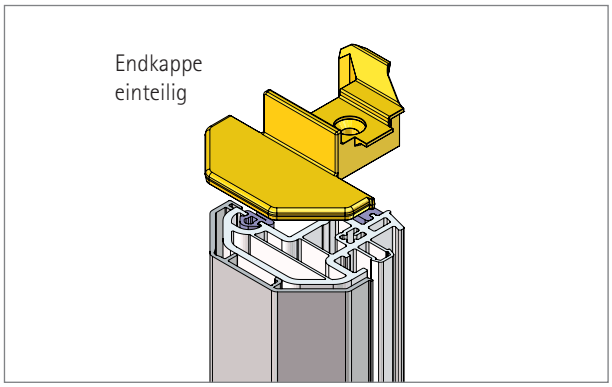

Endkappe

- für Stulpprofil 102.308 mit Aluminium-Vorsatzblende

Artikel-Nr.	Zubehör	
109.162		

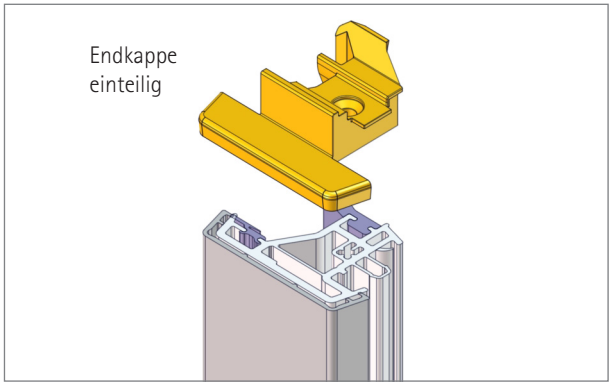

Endkappe-Außenteil

- für Stulpprofil 102.314 mit Aluminium-Vorsatzblende

Artikel-Nr.	Zubehör	
109.662.6	109.662.3	Endkappe, Innenteil

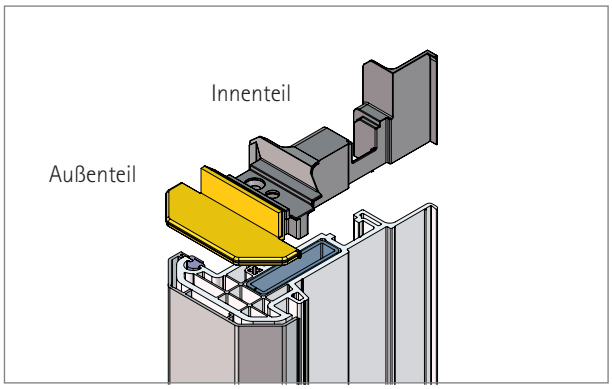

Endkappe-Außenteil

- für Stulpprofil 102.316/102.318 mit Aluminium-Vorsatzblende

Artikel-Nr.	Zubehör	
109.664.6	109.664.3	Endkappe, Innenteil für 102.316
	109.034.3	Endkappe, Innenteil für 102.318

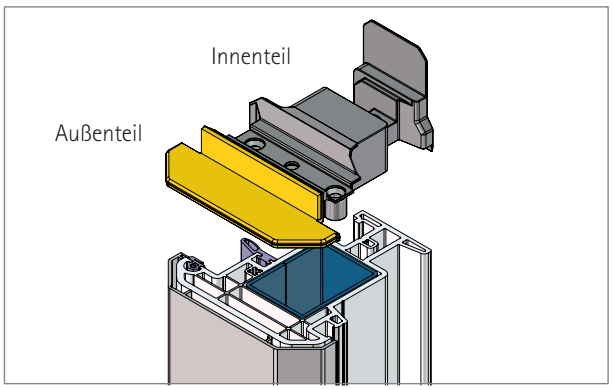

Sytemdichtungen für Elemente mit Aluminium-Vorsatzblende

Einsatzbereiche und Eckenverarbeitung

SOFTLINE 82 MD	SOFTLINE 82 AD	Haustür, 105.381 ▪ außen öffnend
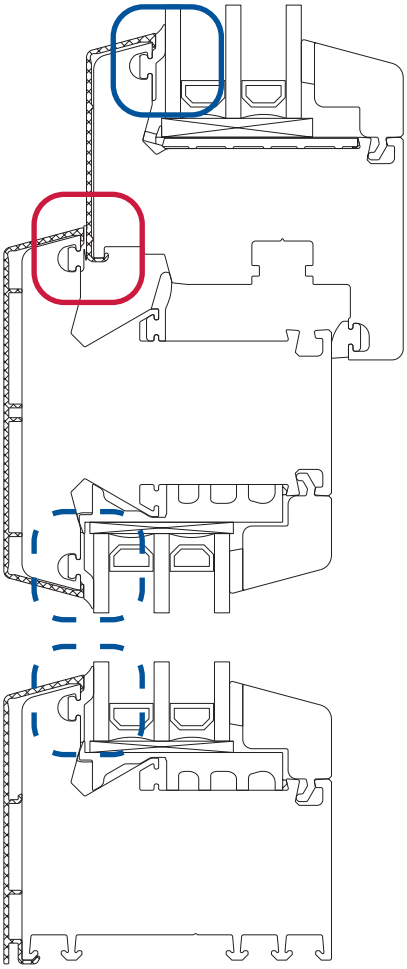	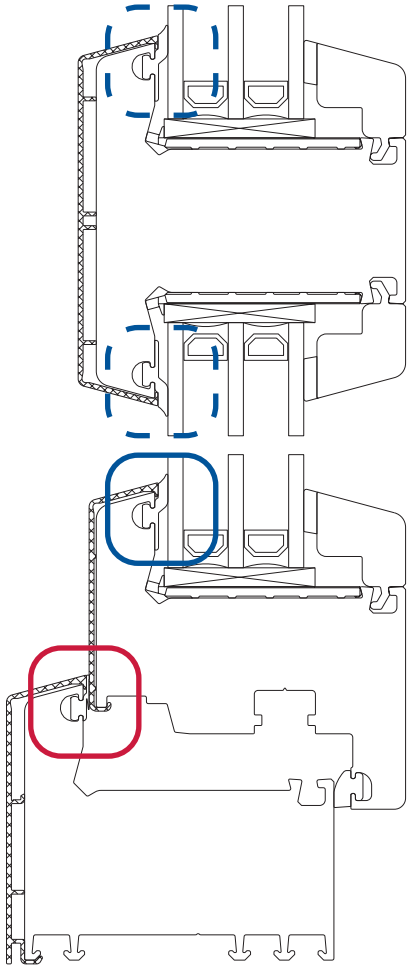	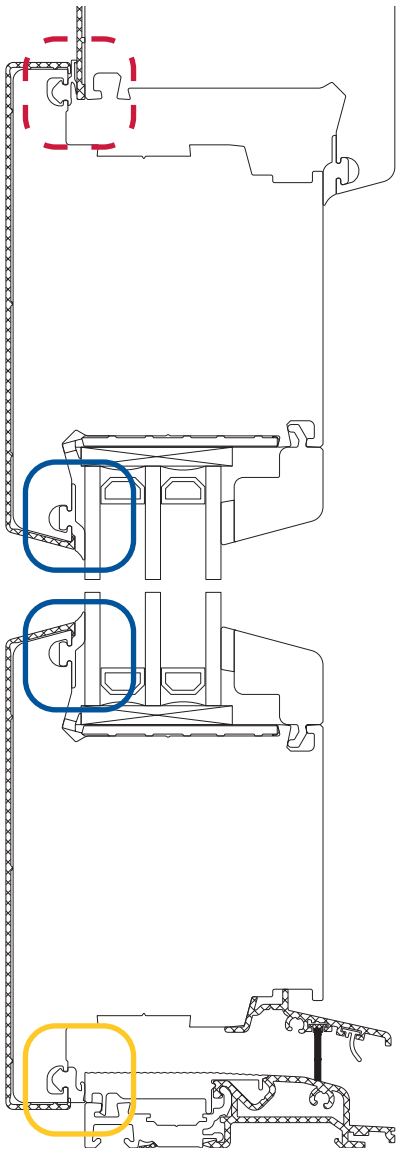

Stulpausführung
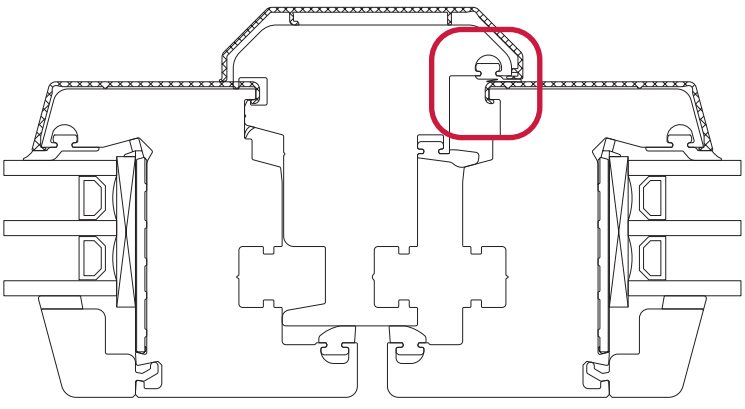

Technische Änderungen vorbehalten
Stand 01/2024 © VEKA AG -061b_00

Art.-Nr.	Abbildung	Einsatzbereich	Eckenverarbeitung	
112.512	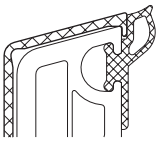	Verglasungsdichtung ▪ Spaltmaß 3,5 mm ▪ PVC-P schwarz ▪ werkseitig einextrudiert	Profil inkl. Dichtung auf Gehrung schneiden und eckverschweißen	
112.549	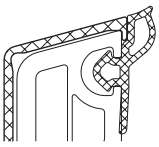	Verglasungsdichtung ▪ Spaltmaß 3,5 mm ▪ EPDM schwarz, grau ▪ Handeinzug	Dichtung ins Profil einziehen, auf Gehrung schneiden und Ecken verkleben ▪ Gehrungsschere 146.003.200.000 verwenden	
112.485	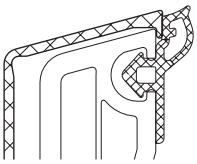	Verglasungsdichtung ▪ Spaltmaß 3,5 mm ▪ PVC-P schwarz, grau ▪ einroll- und verschweißbar	Profil inkl. Dichtung auf Gehrung schneiden und eckverschweißen	
112.511	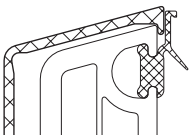	Anschlagdichtung ▪ Spaltmaß 1,6 mm ▪ PVC-P schwarz ▪ werkseitig einextrudiert	Profil inkl. Dichtung auf Gehrung schneiden und eckverschweißen	
112.523	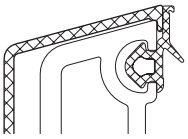	Anschlagdichtung ▪ Spaltmaß 1,6 mm ▪ EPDM schwarz ▪ Handeinzug	Dichtung in den Ecken mit V-Schnitt versehen, um die Ecken einziehen, oben mittig stoßen und verkleben ▪ Gehrungsschere 146.003.100.000 verwenden	
112.484	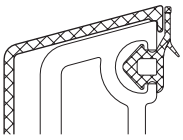	Anschlagdichtung ▪ Spaltmaß 1,6 mm ▪ PVC-P schwarz ▪ einroll- und verschweißbar	Profil inkl. Dichtung auf Gehrung schneiden und eckverschweißen	
112.523	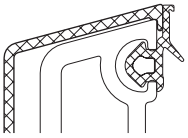	Anschlagdichtung ▪ Spaltmaß 1,6 mm ▪ EPDM schwarz ▪ Handeinzug	Dichtung in den Ecken mit V-Schnitt versehen, um die Ecken einziehen, oben mittig stoßen und verkleben ▪ Gehrungsschere 146.003.100.000 verwenden	
112.549	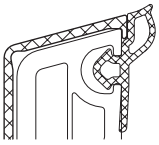	Verglasungsdichtung ▪ Spaltmaß 3,5 mm ▪ EPDM schwarz, grau ▪ Handeinzug	Dichtung ins Profil einziehen, auf Gehrung schneiden und Ecken verkleben ▪ Gehrungsschere 146.003.200.000 verwenden	
112.485	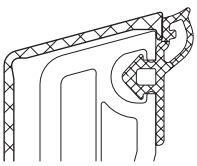	Verglasungsdichtung ▪ Spaltmaß 3,5 mm ▪ PVC-P schwarz, grau ▪ einroll- und verschweißbar	Profil inkl. Dichtung auf Gehrung schneiden und eckverschweißen	
112.254	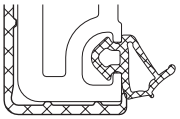	Flügelüberschlagdichtung ▪ Spaltmaß 4,5 mm ▪ EPDM schwarz, grau, caramel ▪ Handeinzug	Dichtung gerade zuschneiden	
112.468	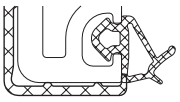	Flügelüberschlagdichtung ▪ Spaltmaß 4,5 mm ▪ EPDM schwarz, grau ▪ Handeinzug	Dichtung gerade zuschneiden	

6

Vorsatzblende
21,2 x 43,9 mm

- für Blendrahmen 101.295, 101.296 und 111.052
- Ausführung Aluminium roh
- Abwicklung/Umfang 131 mm

Artikel-Nr.	Zubehör	
104.366	112.xxx	Dichtungen siehe ab Seite 6.62
	141.009.010.000	Flachkopfschraube

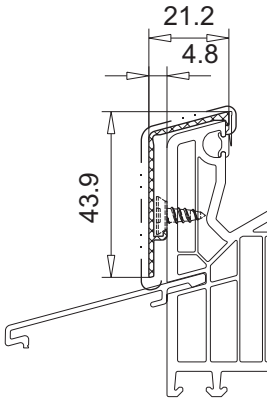

Vorsatzblende
21,2 x 76,5 mm

- für Blendrahmen 101.290, 101.293 und 101.295
- Ausführung Aluminium roh
- Abwicklung/Umfang 231 mm

Artikel-Nr.	Zubehör	
104.350	112.xxx	Dichtungen siehe ab Seite 6.62
	141.009.010.000 optional	Flachkopfschraube

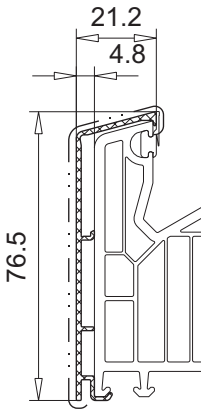

Montagebeispiel für gekürzte Aluminium- Vorsatzblenden

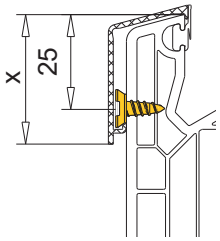

Vorsatzblende
21,2 x 86,5 mm

- für Blendrahmen 101.291 und 101.294
- Ausführung Aluminium roh
- Abwicklung/Umfang 251 mm

Artikel-Nr.	Zubehör	
104.351	112.xxx	Dichtungen siehe ab Seite 6.62
	141.009.010.000 optional	Flachkopfschraube

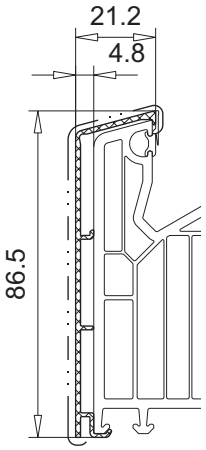

Vorsatzblende
7,4 x 59 mm

- für Blendrahmen 101.294 mit Flügel außen öffnend (105.381)
- Ausführung Aluminium roh
- Abwicklung/Umfang 142 mm

Artikel-Nr.	Zubehör
104.379	doppelseitiges Klebeband von: ▪ Fa Tesa: ACX Plus 7065 oder 7066 ▪ Fa. AFTC: Silver Tape 6411 LSE

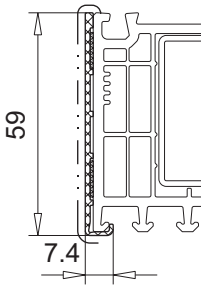

6

M.1:2 | PVC-Profile: keine Kennzeichnung = ohne Folie | ——— = mit/beidseitig Folie | ---------- = einseitig Folie
Aluminium-Profile: keine Kennzeichnung = mit Beschichtung | – · · – · · – = roh/Sichtfläche

Technische Änderungen vorbehalten
Stand 01/2024 © VEKA AG -061b_00

Vorsatzblende
21,2 x 96,5 mm

- für Blendrahmen 101.344
- Ausführung Aluminium roh
- Abwicklung/Umfang 277 mm

Artikel-Nr.

104.528

Zubehör

112.xxx	Dichtungen siehe ab Seite 6.62
141.009.010.000 optional	Flachkopfschraube

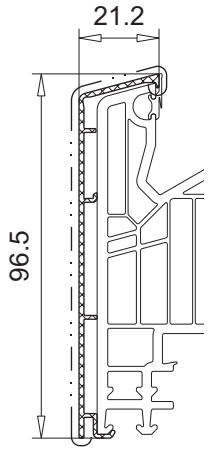

Vorsatzblende
21,2 x 109,5 mm

- für Blendrahmen 101.292, 101.296 und 101.297
- Ausführung Aluminium roh
- Abwicklung/Umfang 310 mm

Artikel-Nr.

104.367

Zubehör

112.xxx	Dichtungen siehe ab Seite 6.62
141.009.010.000 optional	Flachkopfschraube

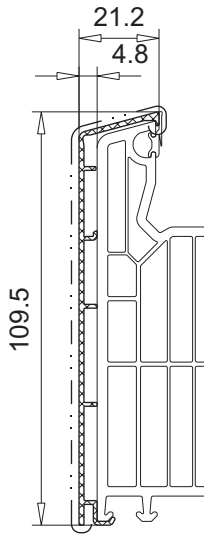

Vorsatzblende
21,1 x 58 mm

- für Blendrahmen 101.300 und 101.301
- Ausführung Aluminium roh
- Abwicklung/Umfang 237 mm

Artikel-Nr.

104.369

Zubehör

112.xxx	Dichtungen siehe ab Seite 6.62
141.009.010.000	Flachkopfschraube

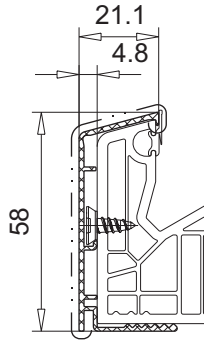

6

M.1:2

PVC-Profile:	*keine Kennzeichnung*	*= ohne Folie*	———	*= mit/beidseitig Folie*	---------- *= einseitig Folie*
Aluminium-Profile:	*keine Kennzeichnung*	*= mit Beschichtung*	– · · – · · –	*= roh/Sichtfläche*	

Vorsatzblende
21,1 x 98 mm

- für T-Profil/Setzpfosten 102.310 und 102.312
- Ausführung Aluminium roh
- Abwicklung/Umfang 291 mm

Artikel-Nr.	Zubehör	
104.352	112.xxx	Dichtungen siehe ab Seite 6.62

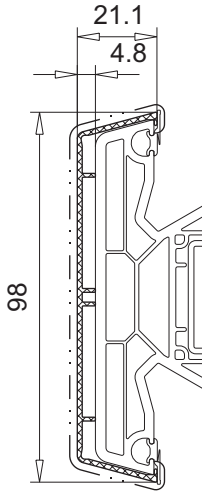

Vorsatzblende
21,1 x 128 mm

- für T-Profil/Setzpfosten 102.311 und 102.317
- Ausführung Aluminium roh
- Abwicklung/Umfang 351 mm

Artikel-Nr.	Zubehör	
104.353	112.xxx	Dichtungen siehe ab Seite 6.62

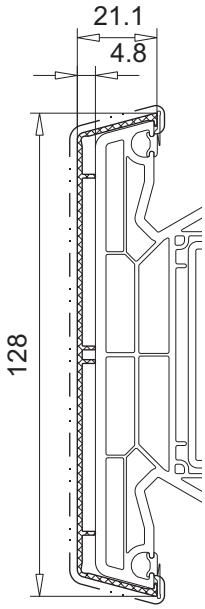

Vorsatzblende
18,2 x 76 mm

- für T-Profil/Flügelsprosse 102.315
- Ausführung Aluminium roh
- Abwicklung/Umfang 215 mm

Artikel-Nr.	Zubehör	
104.356	112.xxx	Dichtungen siehe ab Seite 6.62

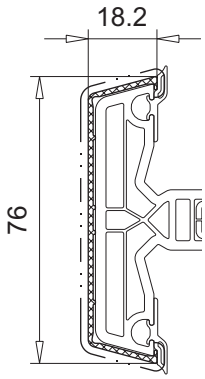

6

M.1:2

PVC-Profile:	keine Kennzeichnung	= ohne Folie	———	= mit/beidseitig Folie	---------- = einseitig Folie
Aluminium-Profile:	keine Kennzeichnung	= mit Beschichtung	– · · – · · –	= roh/Sichtfläche	

© VEKA AG

Vorsatzblende
18,2 x 98 mm

- für T-Profil/Flügelsprosse 102.312
- Ausführung Aluminium roh
- Abwicklung/Umfang 258 mm

Artikel-Nr.	Zubehör	
104.365	112.xxx	Dichtungen siehe ab Seite 6.62

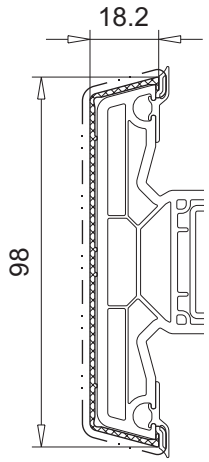

Vorsatzblende
46,7 x 19,8 mm

- für Stulpprofil 102.313
- Ausführung Aluminium roh
- Abwicklung/Umfang 163 mm

Artikel-Nr.	Zubehör	
104.354	109.067	Endkappe schwarz
	112.xxx	Dichtungen siehe ab Seite 6.62
	141.009.010.000	Flachkopf-schraube

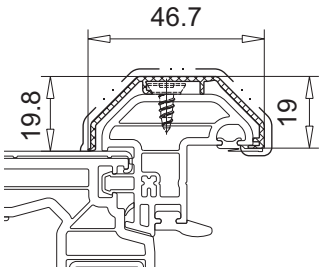

Vorsatzblende
47 x 10 mm

- für Stulpprofil 102.308
- Ausführung Aluminium roh
- Abwicklung/Umfang 135 mm

Artikel-Nr.	Zubehör	
104.556	109.162	Endkappe schwarz
	112.523	Anschlagdichtung

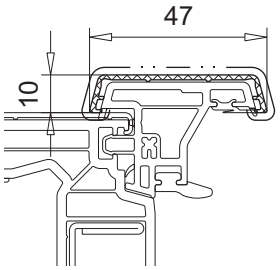

6

M.1:2

PVC-Profile:	keine Kennzeichnung	= ohne Folie	———	= mit/beidseitig Folie	---------- = einseitig Folie
Aluminium-Profile:	keine Kennzeichnung	= mit Beschichtung	– · · – · · –	= roh/Sichtfläche	

Vorsatzblende
60,7 x 19,8 mm

- für Stulpprofil 102.314
- Ausführung Aluminium roh
- Abwicklung/Umfang 191 mm

Artikel-Nr.	Zubehör	
104.355	109.662.6	Endkappe 2-teilig, Außenteil, schwarz
	109.662.3	Endkappe 2-teilig, Innenteil, weiß, schwarz, caramel
	112.xxx	Dichtungen siehe ab Seite 6.62
	141.009.010.000	Flachkopfschraube

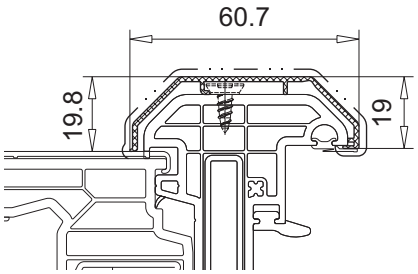

Vorsatzblende
80,7 x 19,8 mm

- für Stulpprofil 102.316 und 102.318
- Ausführung Aluminium roh
- Abwicklung/Umfang 231 mm

Artikel-Nr.	Zubehör	
104.357	109.664.6	Endkappe 2-teilig, Außenteil für 102.316 und 102.318 schwarz
	109.664.3	Endkappe 2-teilig, Innenteil für 102.316 weiß, schwarz, caramel
	109.034.3	Endkappe 2-teilig, Innenteil für 102.318 weiß, schwarz, caramel
	112.xxx	Dichtungen siehe ab Seite 6.62
	141.009.010.000	Flachkopfschraube

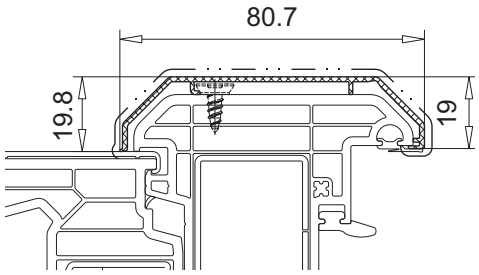

Vorsatzblende
18,3 x 50,5 mm

- für Flügel 103.340
- für Stulpflügel 103.343
- Ausführung Aluminium roh
- Abwicklung/Umfang 143 mm

Artikel-Nr.	Zubehör	
104.358	112.xxx	Dichtungen siehe ab Seite 6.62

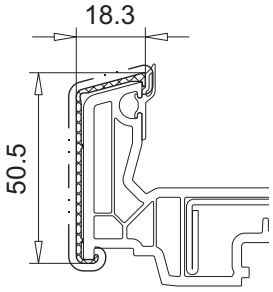

M.1:2

PVC-Profile:	keine Kennzeichnung = ohne Folie	——— = mit/beidseitig Folie	---------- = einseitig Folie
Aluminium-Profile:	keine Kennzeichnung = mit Beschichtung	– · · – · · – = roh/Sichtfläche	

© VEKA AG

Vorsatzblende
18,3 x 60,5 mm

- für Flügel 103.341
- für Stulpflügel 103.358
- Ausführung Aluminium roh
- Abwicklung/Umfang 163 mm

Artikel-Nr.	Zubehör	
104.359	112.xxx	Dichtungen siehe ab Seite 6.62

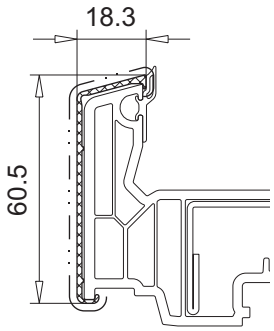

Vorsatzblende
18,3 x 90,5 mm

- für Flügel 103.445
- Ausführung Aluminium roh
- Abwicklung/Umfang 223 mm

Artikel-Nr.	Zubehör	
104.361	112.xxx	Dichtungen siehe ab Seite 6.62

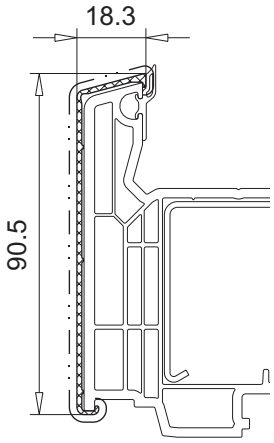

Vorsatzblende
18,3 x 101,5 mm

- für Haustürflügel 105.380
- Ausführung Aluminium roh
- Abwicklung/Umfang 245 mm

Artikel-Nr.	Zubehör	
104.362	112.xxx	Dichtungen siehe ab Seite 6.62

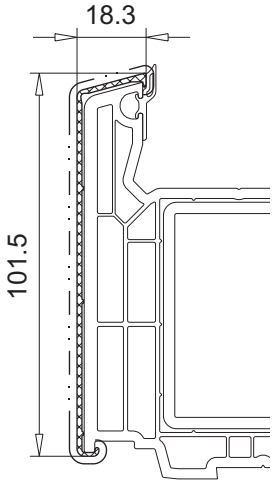

6

M.1:2

PVC-Profile:	keine Kennzeichnung	= ohne Folie	———	= mit/beidseitig Folie	----------	= einseitig Folie
Aluminium-Profile:	keine Kennzeichnung	= mit Beschichtung	– · · – · · –	= roh/Sichtfläche		

Vorsatzblende
18,2 x 128,8 mm

- für Haustürflügel 105.381, außen öffnend
- Ausführung Aluminium roh
- Abwicklung/Umfang 324 mm

Artikel-Nr.	Zubehör	
104.378	112.xxx	Dichtungen siehe ab Seite 6.62

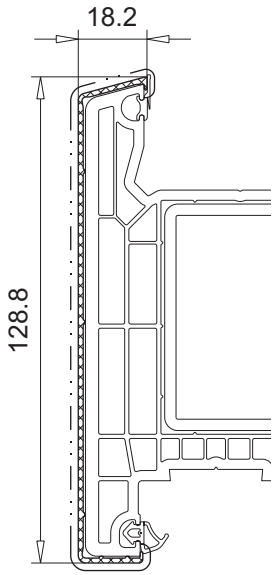

Vorsatzblende
18,2 x 55,3 mm

- für Aufbauprofil 103.344
- Ausführung Aluminium roh
- Abwicklung/Umfang 153 mm

Artikel-Nr.	Zubehör	
104.360	112.xxx	Dichtungen siehe ab Seite 6.62

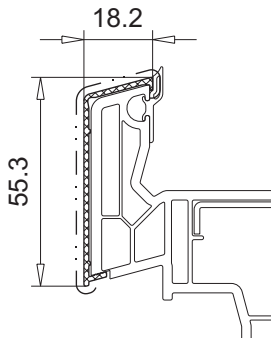

Vorsatzblende
18,2 x 96,3 mm

- für Aufbauprofil 105.382
- Ausführung Aluminium roh
- Abwicklung/Umfang 235 mm

Artikel-Nr.	Zubehör	
104.363	112.xxx	Dichtungen siehe ab Seite 6.62

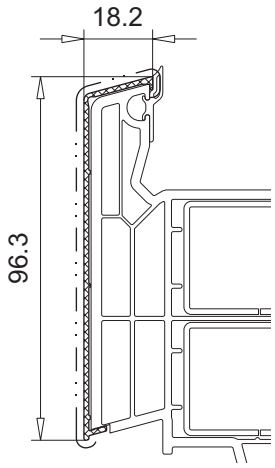

6

M.1:2

PVC-Profile:	keine Kennzeichnung = ohne Folie	——— = mit/beidseitig Folie	---------- = einseitig Folie
Aluminium-Profile:	keine Kennzeichnung = mit Beschichtung	—·—·— = roh/Sichtfläche	

Technische Änderungen vorbehalten
Stand 01/2024 © VEKA AG -061b_00

Vorsatzblende
4,8 x 48 mm

- für Verbreiterung z.B. 114.042
- Vorsatzblende kürzen/zusammenstecken
- Ausführung Aluminium roh
- Abwicklung/Umfang 167 mm

Artikel-Nr.

104.266

Zubehör

doppelseitiges Klebeband von:
- Fa Tesa: ACX Plus 7065 oder 7066
- Fa. AFTC: Silver Tape 6411 LSE

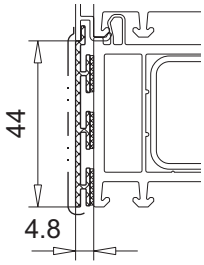

Vorsatzblende
4,8 x 103 mm

- für alle Verbreiterungen z.B. 114.043
- Vorsatzblende kürzen/zusammenstecken
- Ausführung Aluminium roh
- Abwicklung/Umfang 300 mm

Artikel-Nr.

104.548

Zubehör

doppelseitiges Klebeband von:
- Fa Tesa: ACX Plus 7065 oder 7066
- Fa. AFTC: Silver Tape 6411 LSE

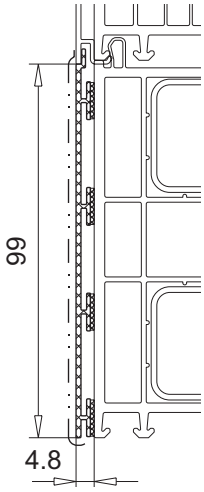

Fensterbankanschluss
49 x 12,4 mm

- für Elemente mit Aluminium-Vorsatzblende
- Ausführung Aluminium roh
- Abwicklung/Umfang 200 mm

Artikel-Nr.

104.525

Zubehör

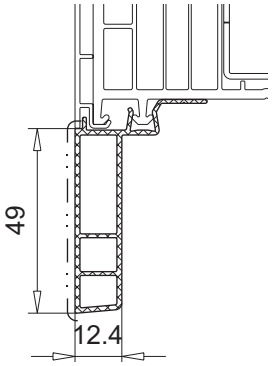

Abdeckprofil
36 x 9 mm

- für Elemente mit Aluminium-Vorsatzblende
- Ausführung Aluminium roh
- Abwicklung/Umfang 138 mm

Artikel-Nr.

104.526

Zubehör

108.123	Befestigungsraste
141.001.016.000	Schraube

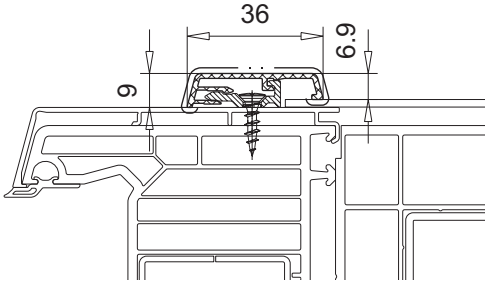

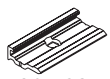

6

M.1:2 | PVC-Profile: keine Kennzeichnung = ohne Folie | Aluminium-Profile: keine Kennzeichnung = mit Beschichtung | ——— = mit/beidseitig Folie | – · · – · · – = roh/Sichtfläche | ---------- = einseitig Folie

Fenster 1-tlg. Festverglasung und mit Sprosse	
Profilkombination	M.1:2
Blendrahmen	101.290 / 101.293
Flügelsprosse	102.310 / 102.312

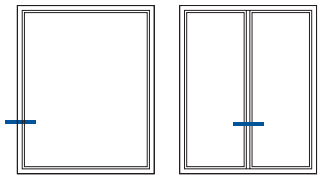

Mitteldichtung

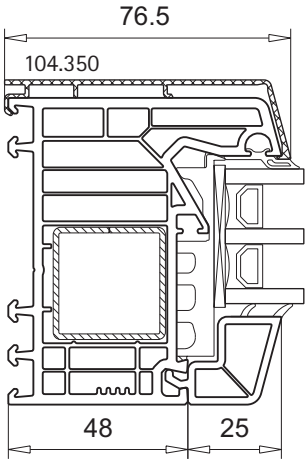

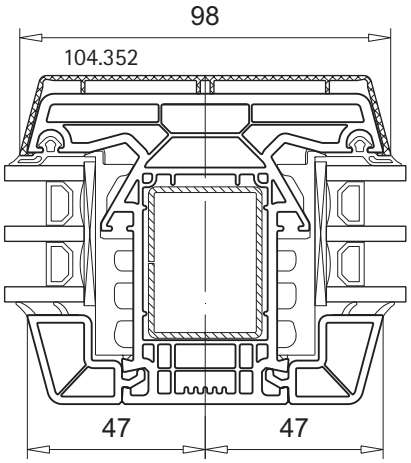

Anschlagdichtung

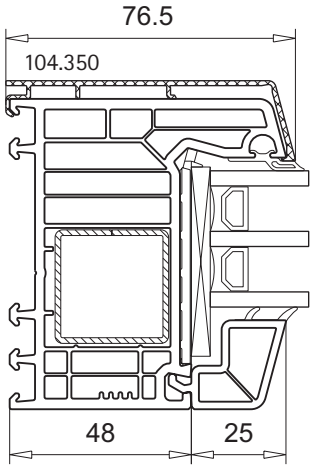

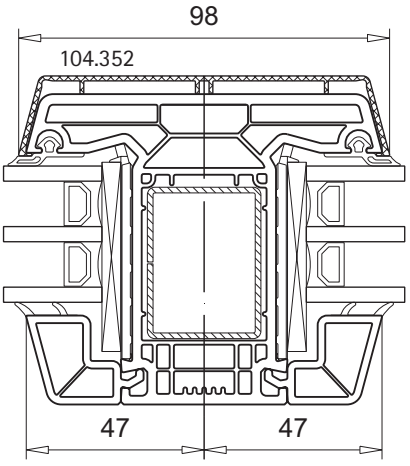

6

Fenster 1-flg.	
Profilkombination	M.1:2
Blendrahmen	101.295
Flügel	103.341

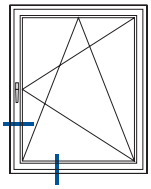

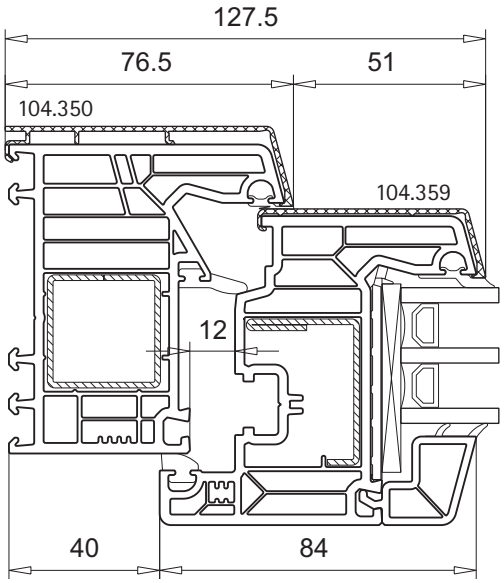

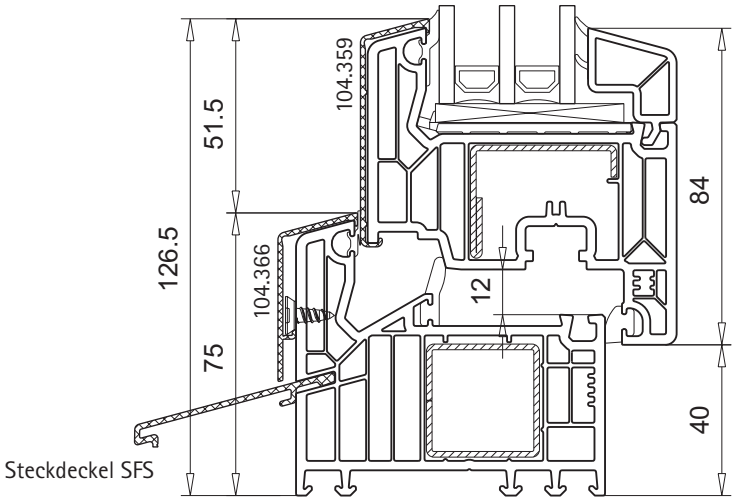

Fenster 2-flg. **mit festem Pfosten**	
Profilkombination	M.1:2
T-Profil	102.310 / 102.311
Flügel	103.341

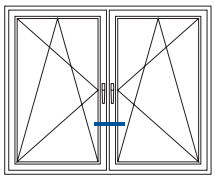

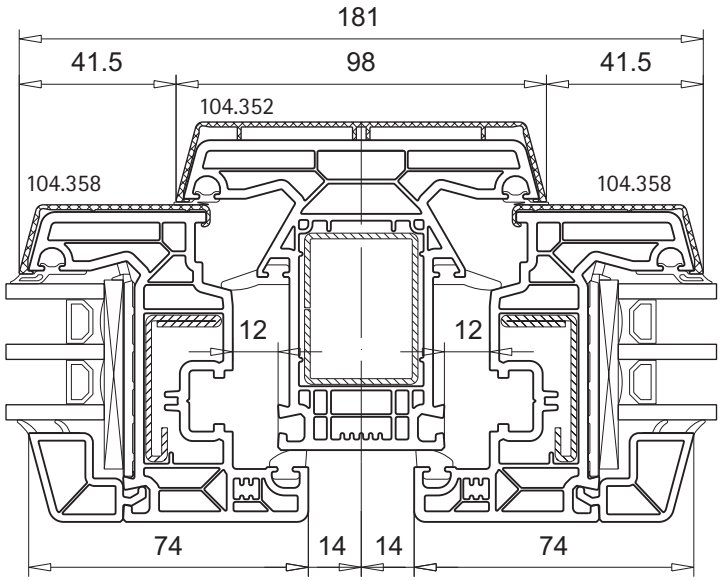

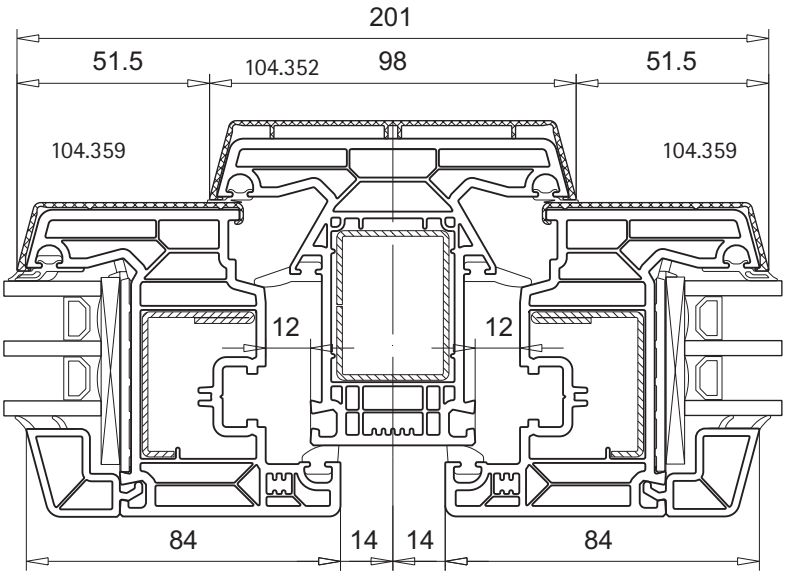

6

© VEKA AG

Fenster 2-flg. **mit losem Pfosten**	
Profilkombination	M.1:2
Stulpprofil	102.313 / 102.314 102.308 / 103.314
Flügel / Stulpflügel	103.341 / 103.358

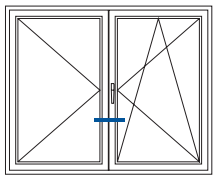

Bitte beachten!

Die Stulpprofile müssen im markierten Bereich bearbeitet werden.

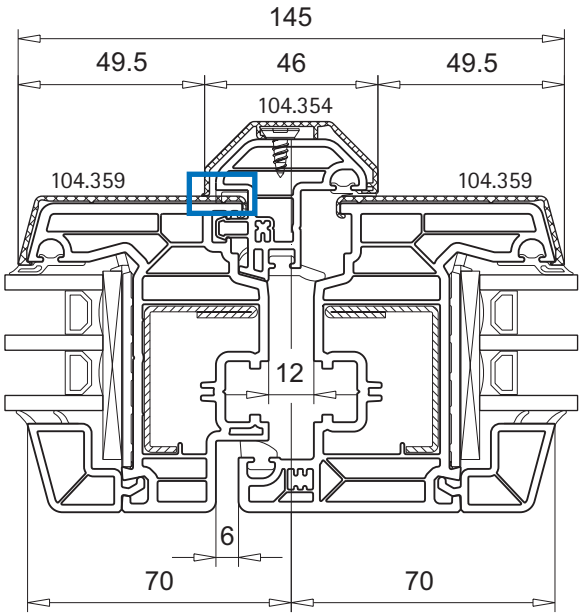

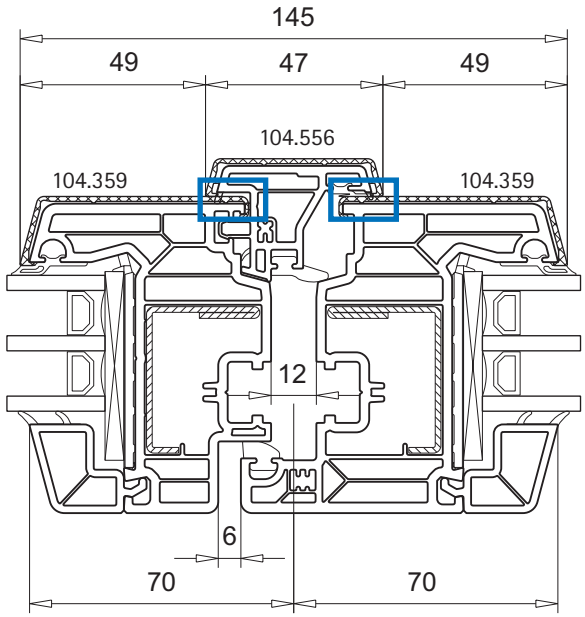

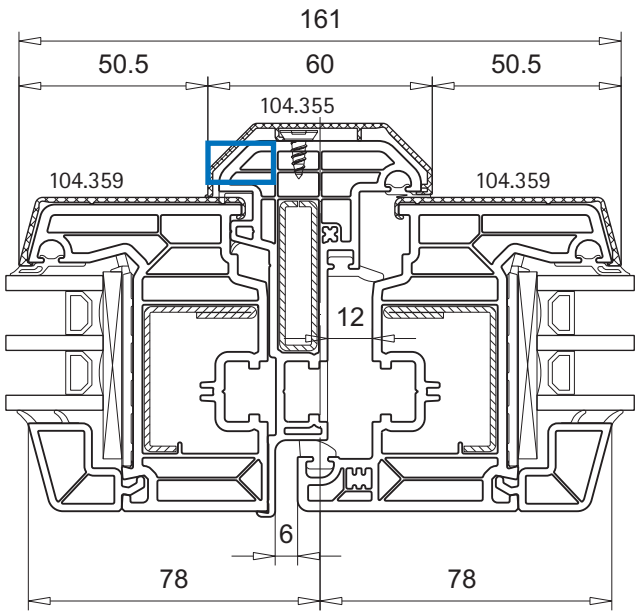

6

Haustür 1-flg. SOFTLINE 82 AD	
Profilkombination	M.1:2
Blendrahmen	101.294
Flügel	105.380
Beschlag-Set	handelsüblich

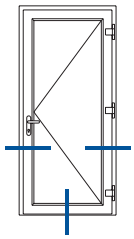

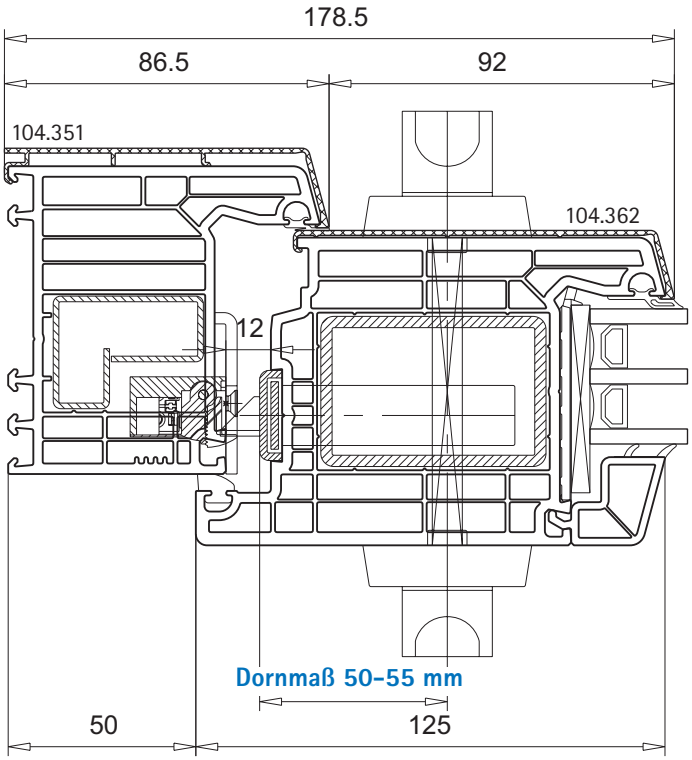

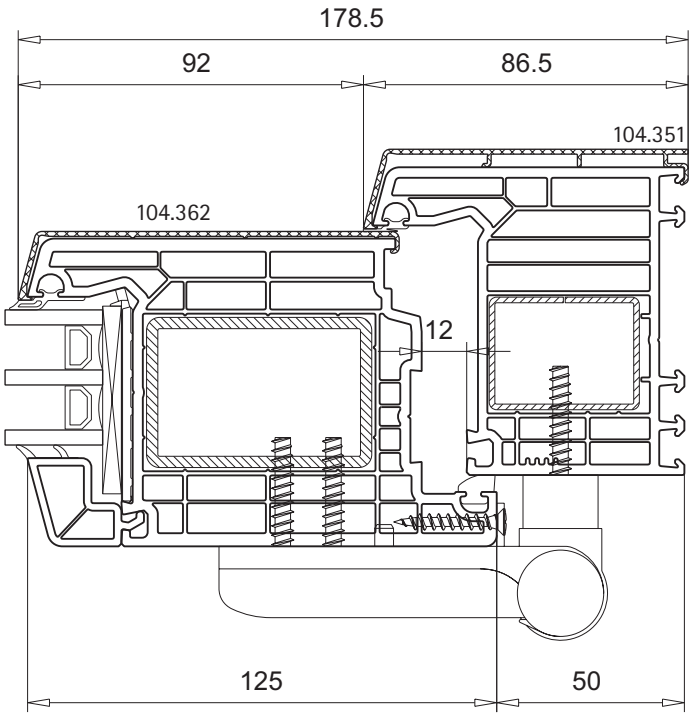

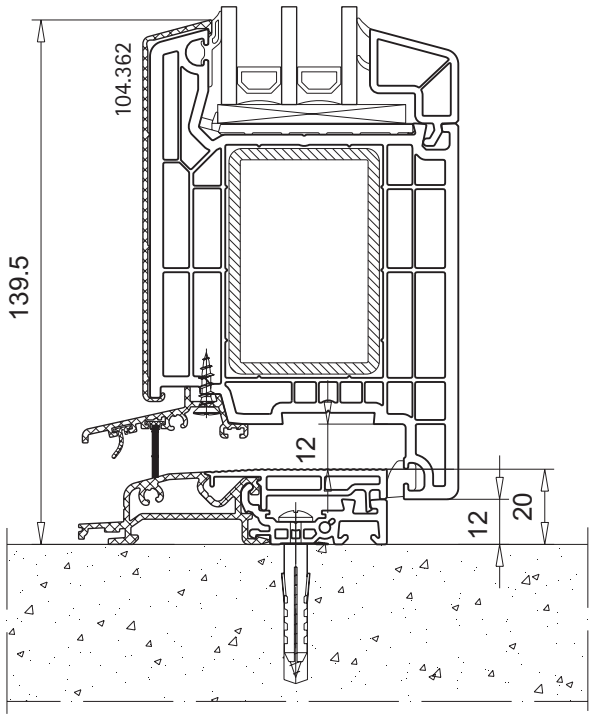

Technische Änderungen vorbehalten
Stand 01/2024 © VEKA AG -061b_00

Haustür 1-flg., außen öffnend SOFTLINE 82 AD	
Profilkombination	M.1:2
Blendrahmen	101.294
Flügel	105.381
Beschlag-Set	handelsüblich

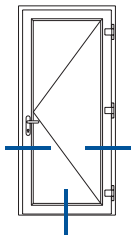

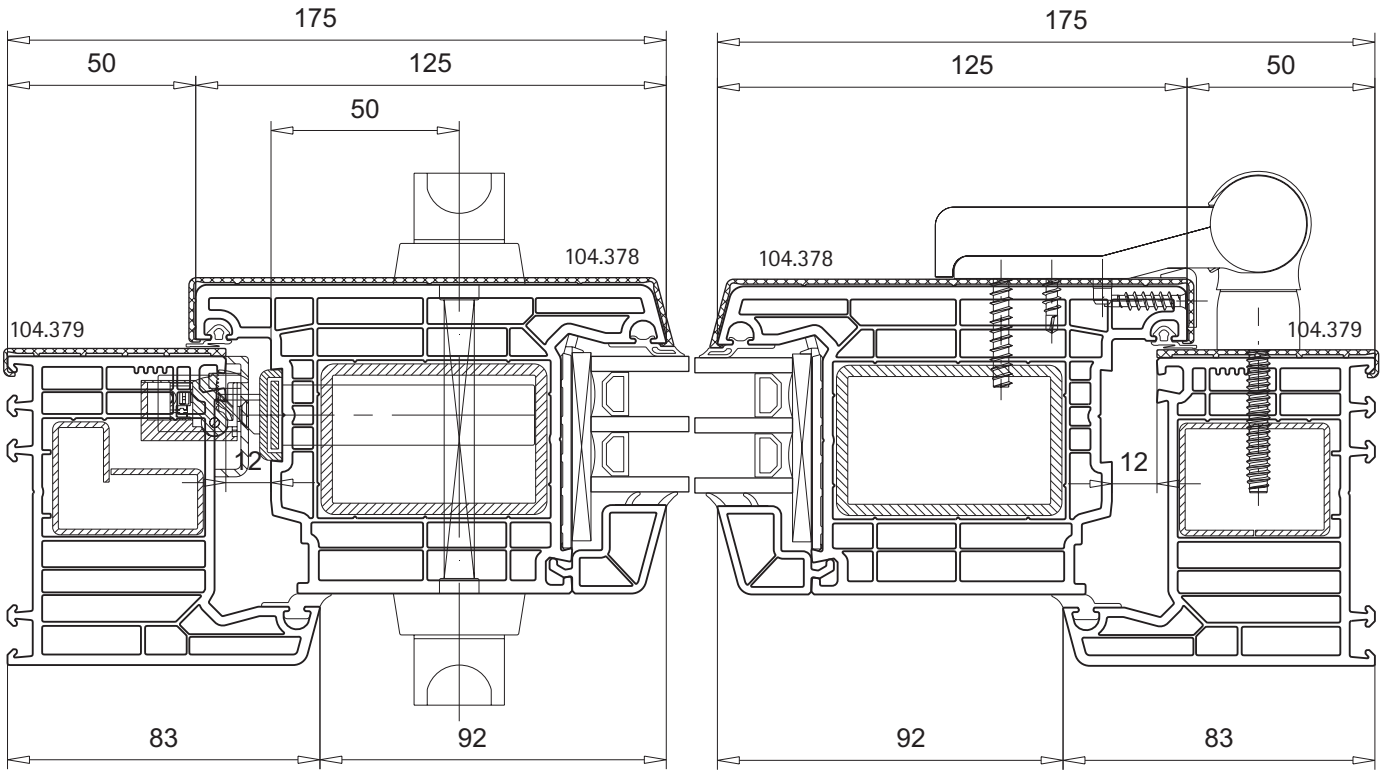

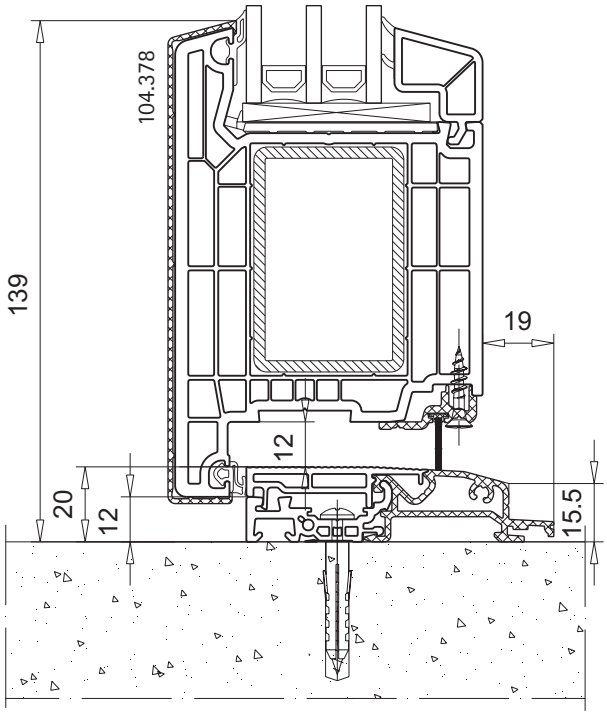

Haustür 2-flg. SOFTLINE 82 AD	
Profilkombination T-Profil Flügel	M.1:2 102.312, 105.380
Beschlag-Set	handelsüblich

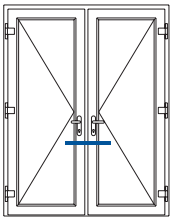

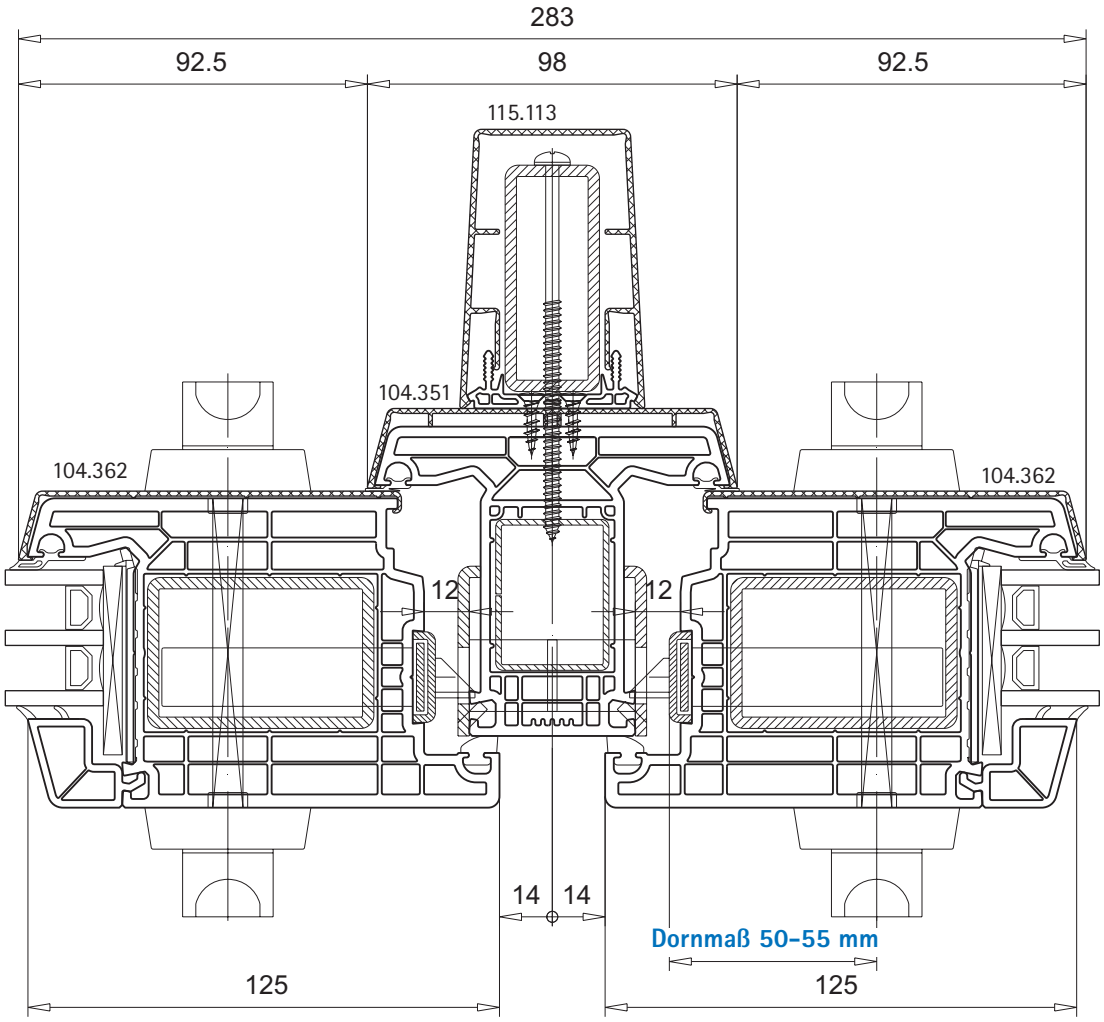

© VEKA AG

Haustür 2-flg.	
SOFTLINE 82 AD	
Profilkombination	M.1:2
Stulprofil	102.316, 102.318
Flügel	105.380
Beschlag-Set	handelsüblich

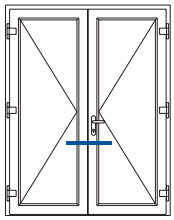

Bitte beachten!

Die Stulpprofile müssen im markierten Bereich bearbeitet werden!

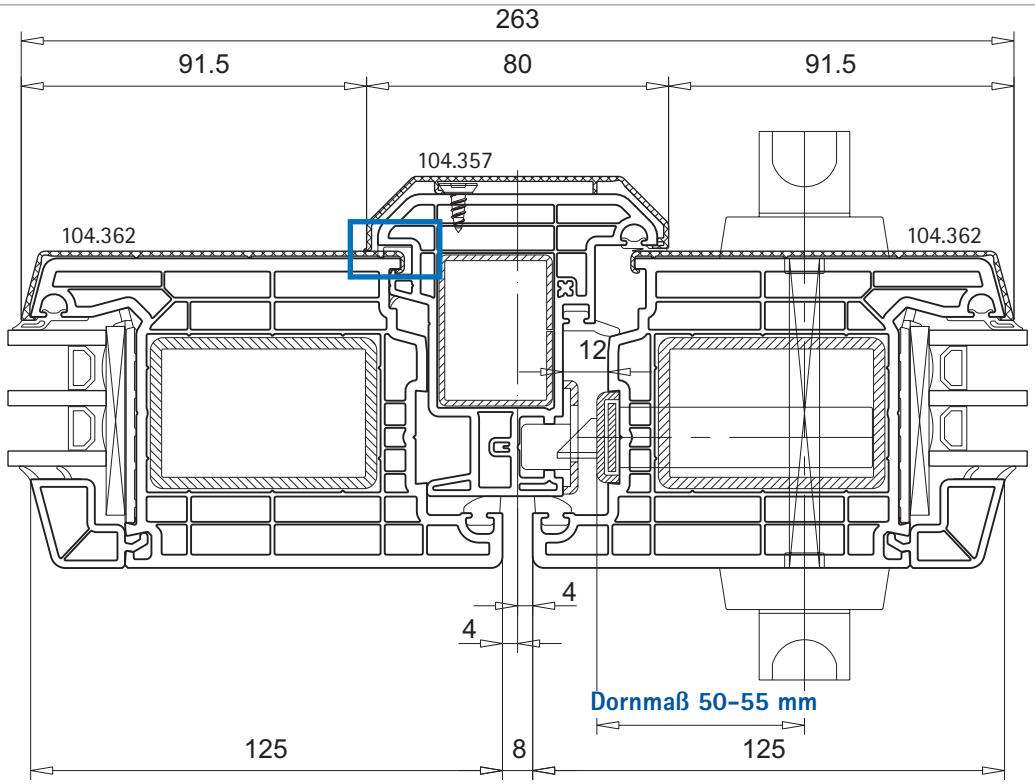

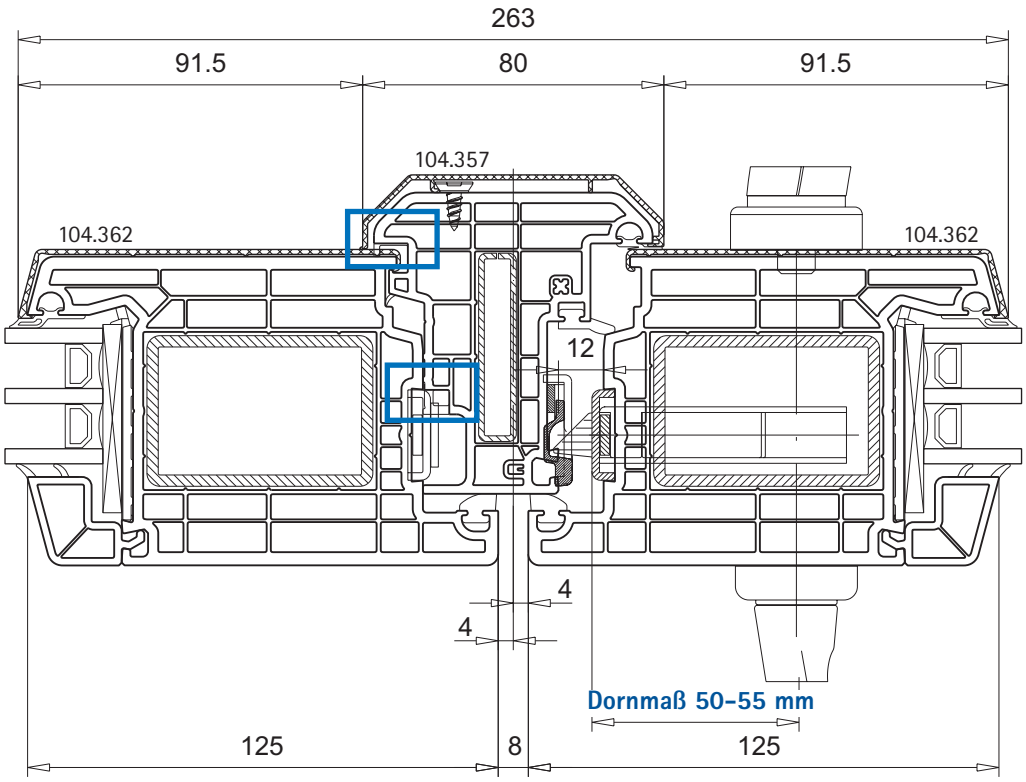

6

Dreh-Kipptür 2-tlg. **mit festem Seitenteil**	
Profilkombination	M.1:2
Blendrahmen	101.294
Aufbauprofil	103.344
Beschlag-Set	handelsüblich

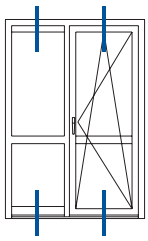

Bitte beachten!

Das Aufbauprofil muss im markierten Bereich bearbeitet werden.

Seitenteil

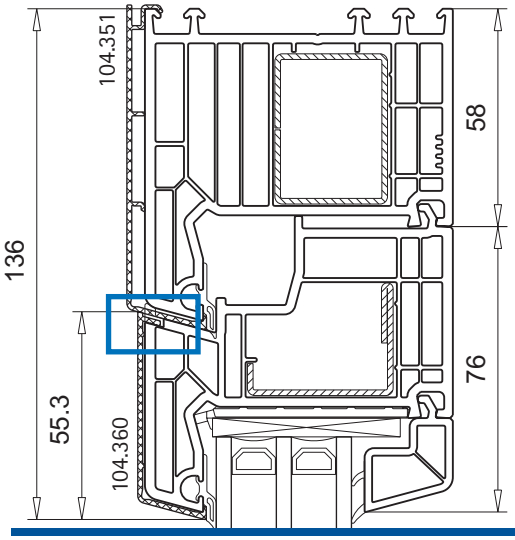

Dreh-Kipptür

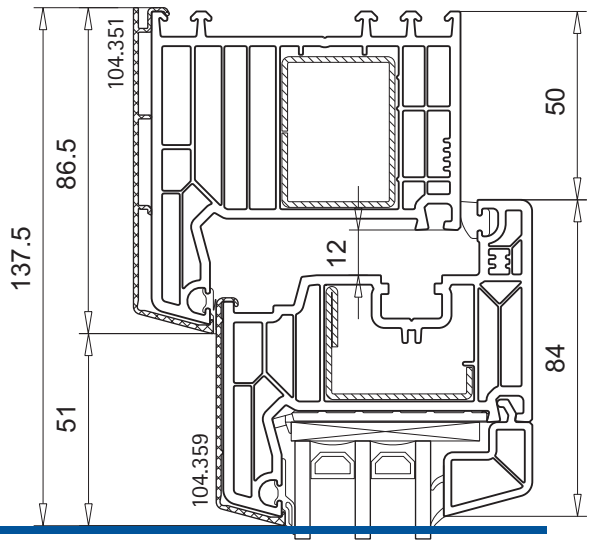

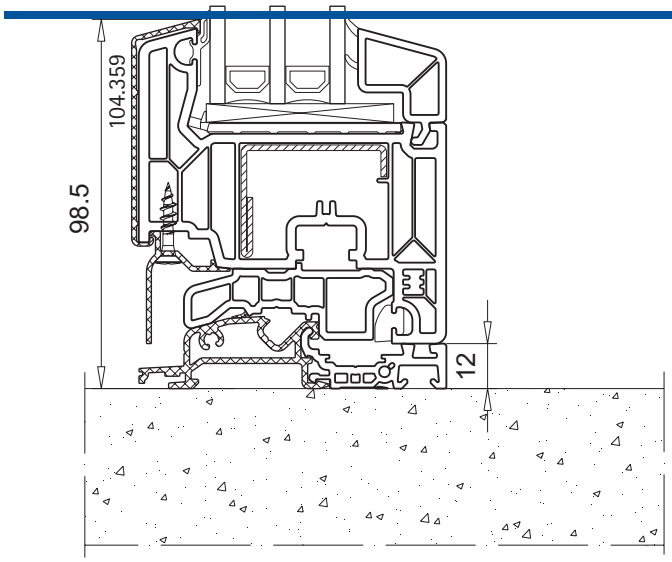

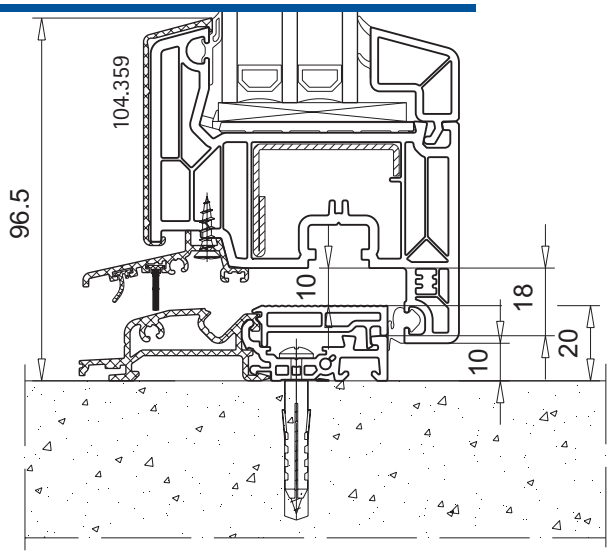

Fenster 1-flg. **unterer Anschluss mit Verbreiterung**	
Profilkombination	M.1:2
Blendrahmen	101.294
Flügel	103.341
Verbreiterung	114.042
Fensterbankanschluss	104.525

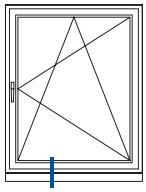

Bitte beachten!

Die Verbreiterung muss im markierten Bereich bearbeitet werden.

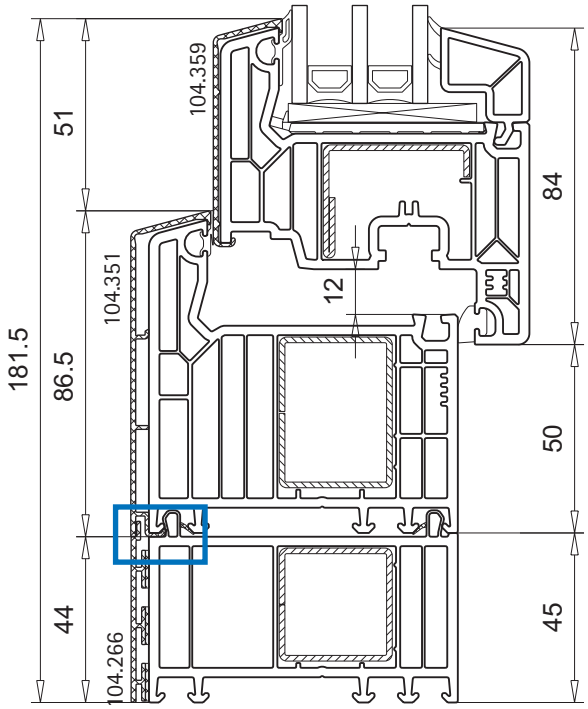

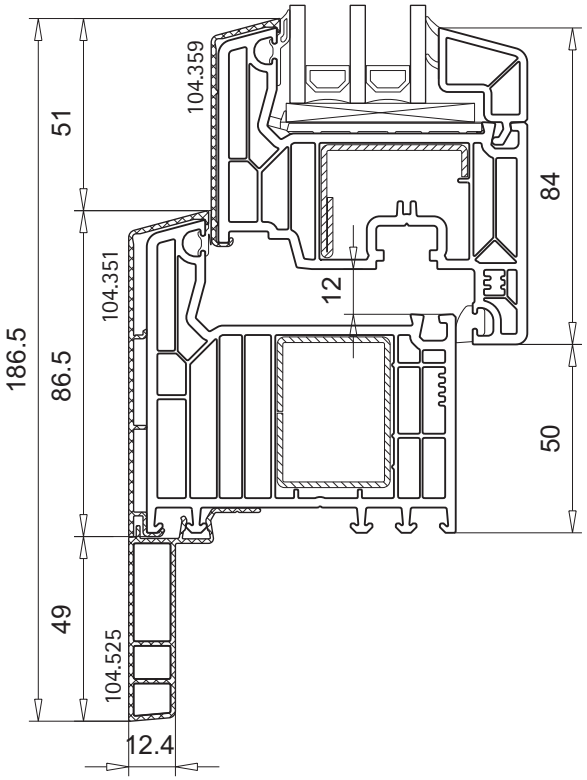

Funktionen der Öffnungen am Fensterelement

Für nachfolgende Funktionen am Fensterelement müssen am losen Stab Öffnungen geschaffen werden.

Bitte beachten!

Die genaue Positionen der Fräsungen und Bohrungen sind ab Seite 6.90 beschrieben.

Nachfolgende Profilkombinationen sind ohne Verstärkung dargestellt. Zuordnung der Verstärkungen sind im VEKA Planungshandbuch "Maximalgrößen" (Nr. 100.611) beschrieben.

Funktionen der Öffnungen am Fensterelement:

Öffnungen	Funktion	Position	Ausführung
	Entwässerung	unten horizontal:	Blendrahmen, Flügel: nach unten Langloch ⌀5 x 30 mm bzw. ⌀6 x 30 mm nach vorn Bohrung ⌀10 mm T-Profil: nach unten Bohrung ⌀6 mm Bodenschwelle: Bohrung ⌀6 mm
	Dampfdruckausgleich	oben horizontal:	Langloch ⌀5 x 30 mm bzw. ⌀6 x 30 mm
	Druckausgleich	oben horizontal:	Blendrahmenspalt, Dichtung ausstanzen 200 mm mittig je Verglasungsfeld
	Vorkammerbelüftung	oben horizontal/seitlich:	Bohrung ⌀6 mm

© VEKA AG

Ausführung für Elemente mit Aluminium-Vorsatzblende
(Öffnungen horizontal angelegt)

Festverglasung	innen öffnend	außen öffnend
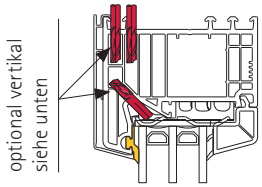	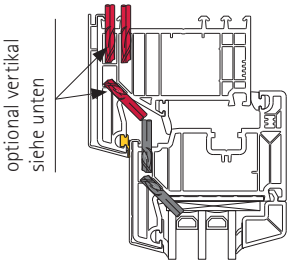	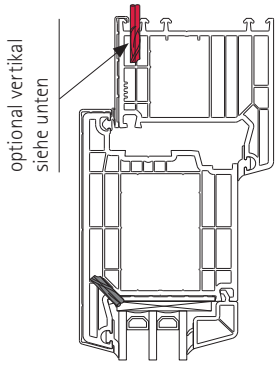
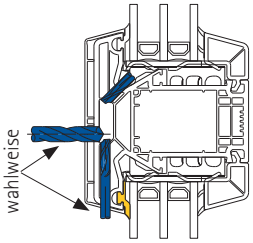	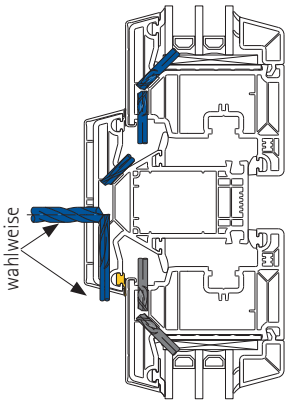	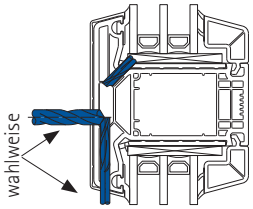
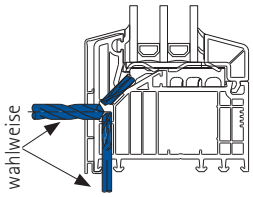	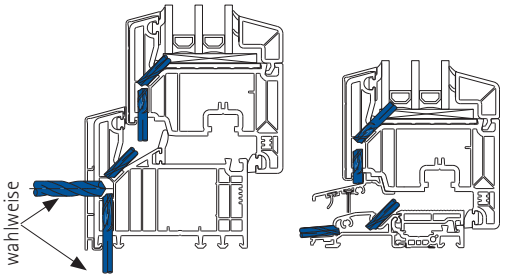	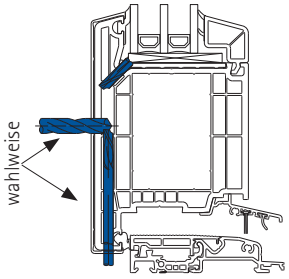

Ausführung für Elemente mit Aluminium-Vorsatzblende
(Vorkammerbelüftung vertikal angelegt)

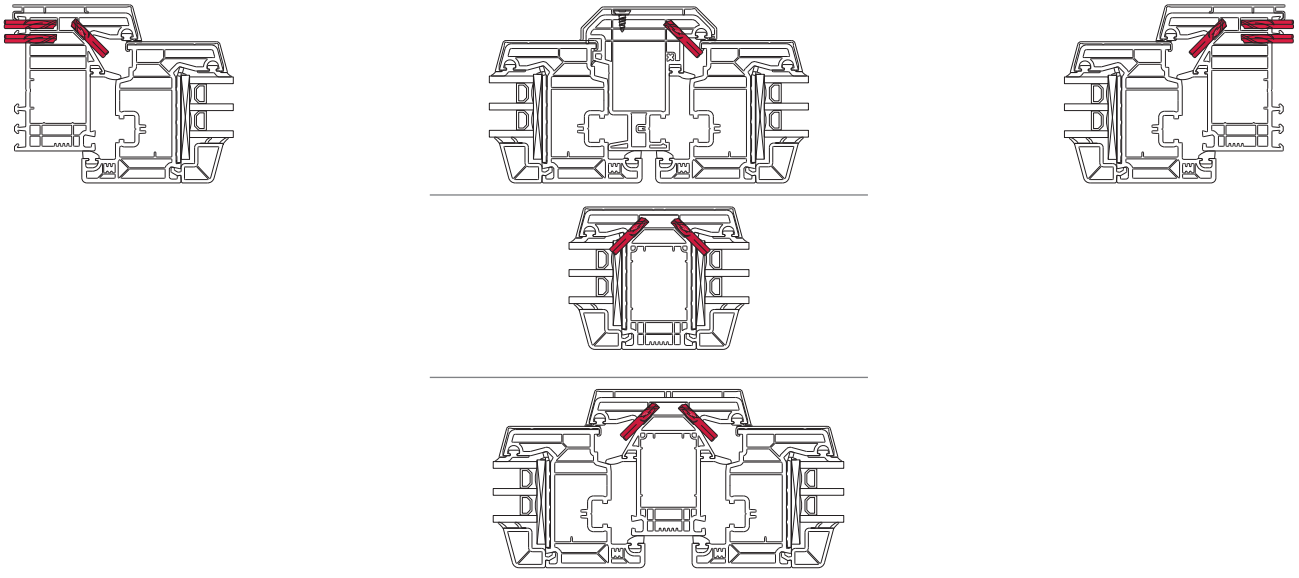

Falzentwässerung

(Ausführung: Aluminium-Vorsatzblende)

Bitte beachten!

Bei Riegeln mit festem Unterlicht oder horizontal eingesetzter Flügelsprosse darf die Dichtungsnut durch die Auslassöffnung nicht beschädigt werden. In nicht zu entwässernde Ebenen darf kein Wasser eindringen!

Anzahl und Lage der Öffnungen sind größenabhängig und werden auf den nächsten Seiten beschrieben.

Bei Verwendung von Aluminium-Vorsatzblenden wird die Entwässerung nach vorne als Bohrung ⌀10 mm ausgelegt. Die Abdichtung der Bohrung wird über Entwässerungsröhrchen 109.225 erfolgen.

Geeignete Dichtmaterialien sind z.B. Silikone die nicht essig- und säurevernetzt sind.

Falzentwässerung

Blendrahmen innen öffnend	Flügel innen öffnend	Flügel außen öffnend	Riegel/Sprosse
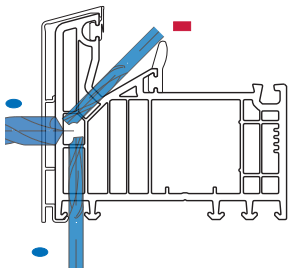	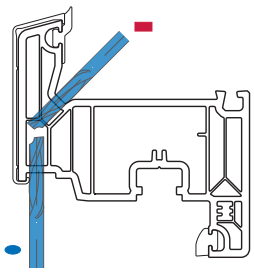	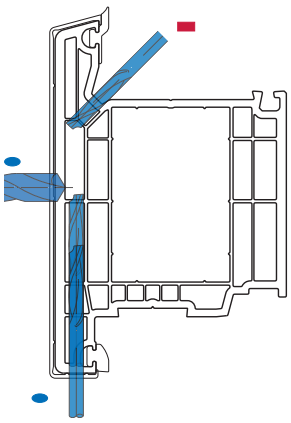	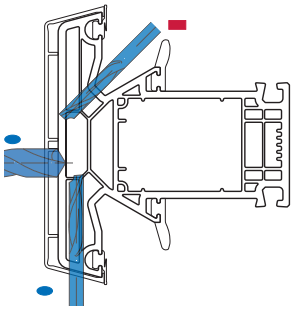
Bohrung nach vorne (⌀10 mm) Langloch-Fräsung nach unten (⌀5 x 30 mm bzw. ⌀6 x 30 mm)	Langloch-Fräsung (⌀5 x 30 mm bzw. ⌀6 x 30 mm)	Bohrung nach vorne (⌀10 mm) nach unten (⌀6 mm)	Bohrung nach vorne (⌀10 mm) nach unten (⌀6 mm)

Bodenschwelle
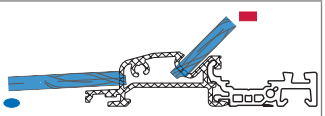
Bohrung (⌀6 mm)

Falzentwässerung im Blendrahmen, Flügel oder T-Profil (Riegel, Flügelsprosse)

Einlassöffnung

Auslassöffnung

© VEKA AG

Falzentwässerung, Anordnung für Fräsungen unten

(Ausführung: Aluminium-Vorsatzblende)

Bitte beachten!

Die Anzahl und Anordnung gilt für Blendrahmen, Flügel, Riegel/Sprosse, Bodenschwelle, Festverglasung und Fensterelemente innen oder außen öffnend.

Einlass- und Auslassöffnungen mindestens 50 mm versetzt anbringen!

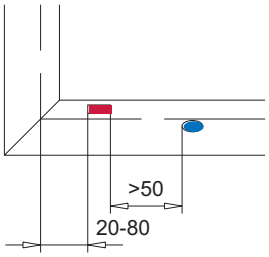

Einlassöffnungen

Auslassöffnungen

Einlassöffnungen pro Feld [mm]

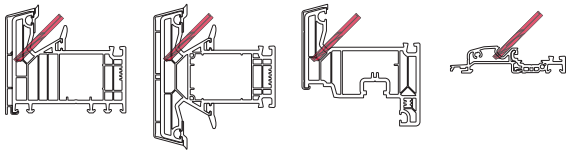

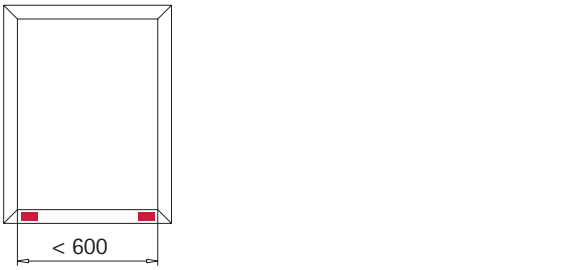

Auslassöffnungen pro Element [mm]

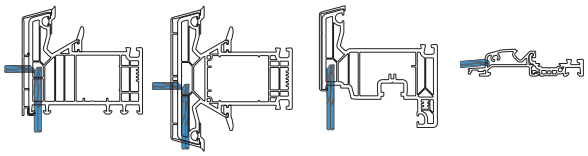

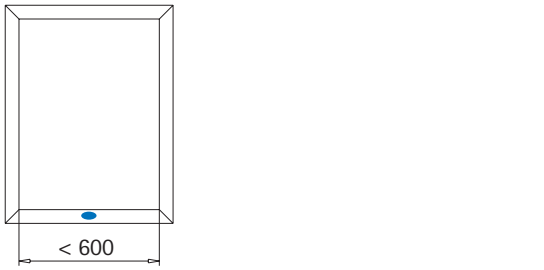

6

Dampfdruckausgleich (oben)

(Ausführung: Aluminium-Vorsatzblende)

Bitte beachten!

Dampfdruckausgleich für Flügel als Langloch-Fräsung (⌀5 x 30 mm bzw. ⌀6 x 30 mm) ausführen.

Bei Trockenverglasung muss eine sichere Entwässerung gewährleistet sein. Hierzu ist es erforderlich, dass generell Dampfdruckausgleichsöffnungen zur Außenseite vorhanden sind.

Dampfdruckausgleich im Flügel

Flügel innen öffnend	Flügel außen öffnend		
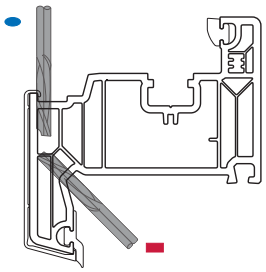 Langloch-Fräsung (⌀5 x 30 mm bzw. ⌀6 x 30 mm)	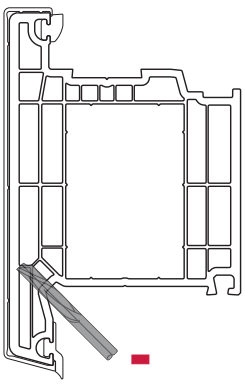 Langloch-Fräsung (⌀5 x 30 mm bzw. ⌀6 x 30 mm)		

Dampfdruckausgleich oben horizontal im Flügel

Einlassöffnung

Auslassöffnung

6

© VEKA AG

Dampfdruckausgleich, Anordnung für Fräsungen oben

(Ausführung: Aluminium-Vorsatzblende)

Bitte beachten!

Die Anzahl und Anordnung gilt für Blendrahmen, Flügel, Festverglasung und Riegel bzw. Pfosten.

Einlass- und Auslassöffnungen mindestens 50 mm versetzt anbringen!

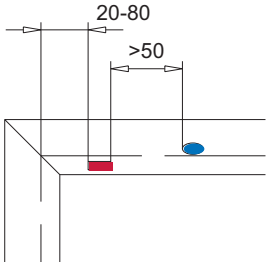

Einlassöffnungen

Auslassöffnungen

Einlassöffnungen pro Feld [mm]	Auslassöffnungen pro Element [mm]
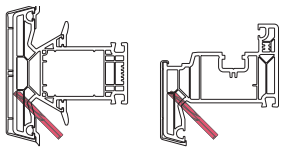	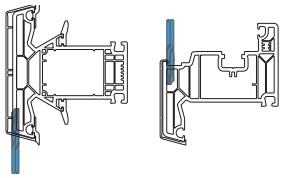
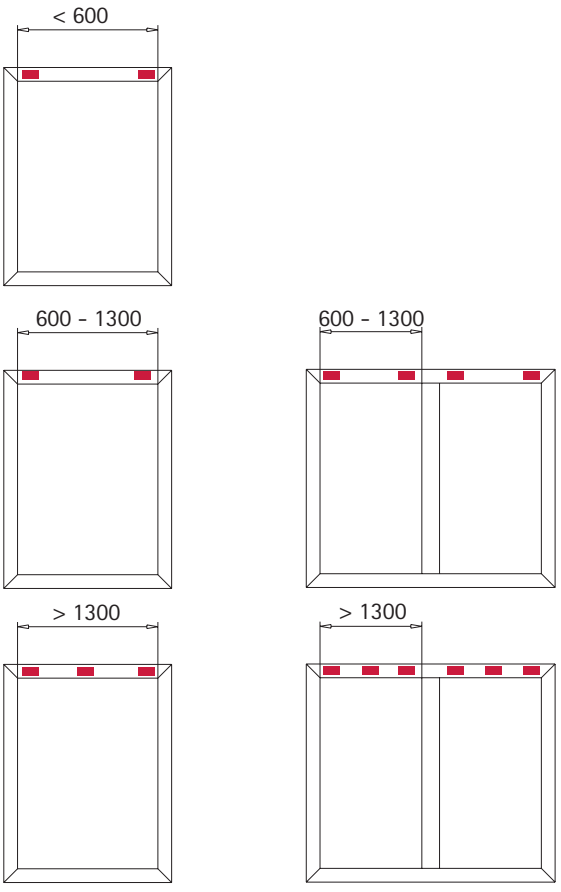	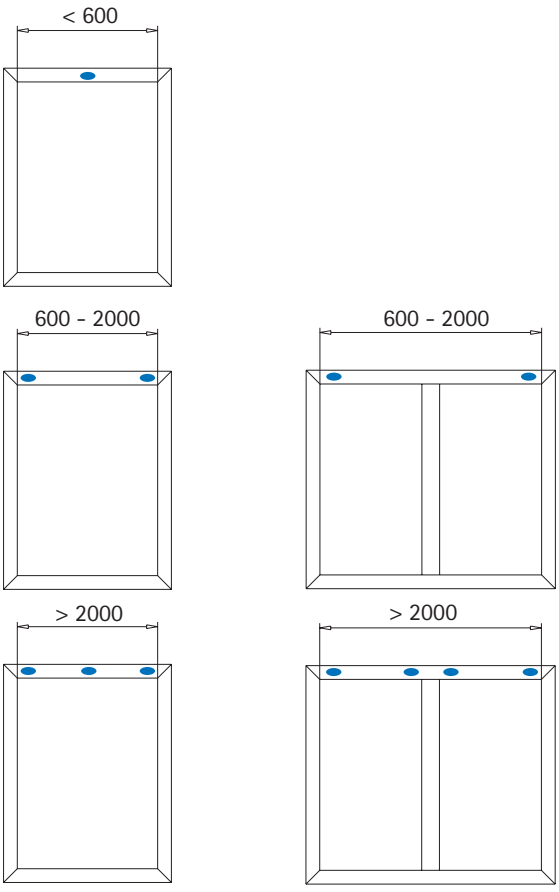

Druckausgleich (oben)

(Ausführung: Aluminium-Vorsatzblende)

Bitte beachten!

Druckausgleich für Blendrahmen, Riegel und Festverglasung erfolgt generell durch bearbeiten der Außendichtung.

Optional kann der Druckausgleich über Langloch-Fräsungen erfolgen (⌀5 x 30 mm bzw. ⌀6 x 30 mm).

Die Summe der Querschnittsflächen der Druckausgleichsöffnungen muss derer der Falzentwässerung entsprechen.

VEKA empfiehlt Druckausgleichsöffnungen für Blendrahmen ab Schlagregendichtigkeit 5A gemäß DIN EN 12208.

Druckausgleich im Blendrahmen/Riegel

Blendrahmen/Riegel

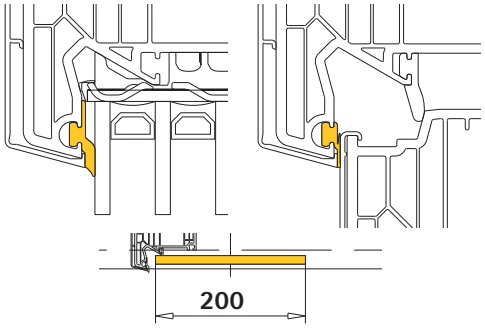

Dichtung je Verglasungsfeld und Flügel 1x mittig 200 mm entfernen

Auslassöffnungen pro Element [mm]

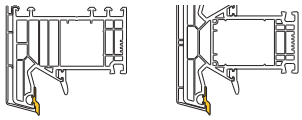

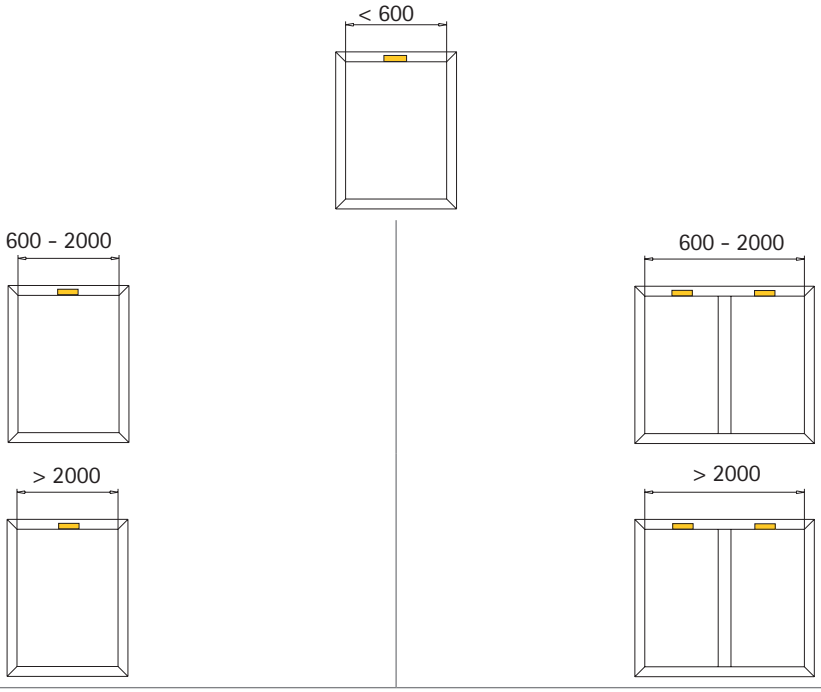

© VEKA AG

Vorkammerbelüftung

(Ausführung: Aluminium-Vorsatzblende)

Bitte beachten!

Zur Verhinderung eines Wärmestaus und dadurch bedingtem Verformen der Profile bei Verwendung von folierten Profilen, müssen alle Vorkammern belüftet werden, die der Bewitterungsseite ausgesetzt sind.

Falls die Vorkammern noch nicht geöffnet sind, zusätzliche Bohrungen (⌀6 mm) im oberen Profilbereich vornehmen.

Die Öffnungen im Blendrahmen dürfen bauseits nicht durch den Baukörperanschluss verschlossen werden. Bei nachträglich angebrachten Zusatzprofilen die Öffnung ggf. weiterführen.

Darauf achten, dass die Lage der Öffnungen die vorgesehene Entwässerung nicht beeinflusst.

Alle markierten Kammern müssen geöffnet sein!

Blendrahmen	Setzpfosten	Riegel
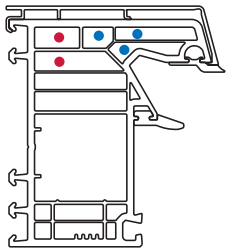	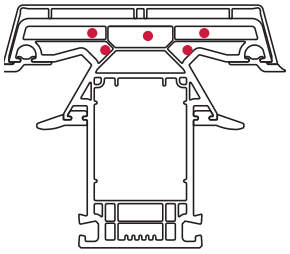	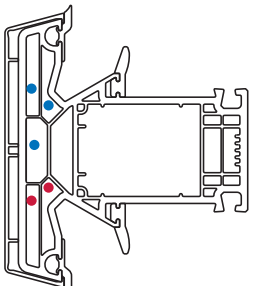
Flügel, innen öffnend	**Stulpprofil**	
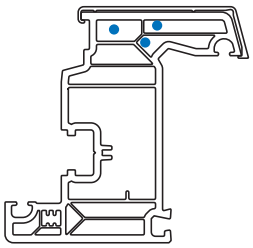	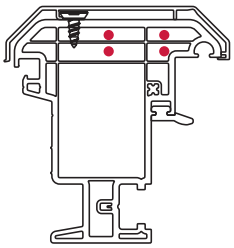	
Flügel, innen öffnend	**Flügel, außen öffnend**	
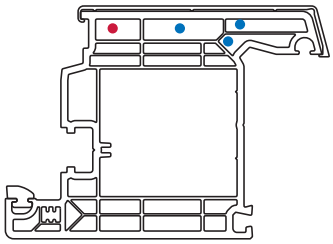	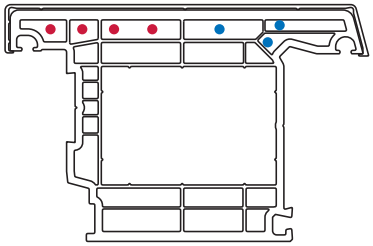	

- *Vorkammern, die im Normalfall bereits geöffnet sind*
- *Vorkammern, die zusätzlich geöffnet werden müssen*

Fräsen und bohren

Position der Fräsungen/Bohrungen am Profilquerschnitt

Bitte beachten!

Für weiße und farbige Profile:

Alle Fräs- und Bohrarbeiten lassen sich am einzelnen Profilstück vornehmen und sind vor dem Verschweißen durchzuführen. Das Entfernen der Späne aus den Hohlkammern ist mittels Ausblasen möglich.
Die Fräsungen/Bohrungen dürfen nicht durch Verglasungsbrücken, Dicht- oder Klebstoffe verdeckt werden.

Für größere Geometrien, z. B. Haustürflügel, längeren Bohrer/Fräser verwenden.

Verschweißbare Dichtungen beim Fräsen bzw. Bohren nicht beschädigen.

Die Fräsereinstellungen für Blendrahmen, T-Profil und Flügel sind nachfolgend beschrieben.

Das VEKA Verarbeiterhandbuch (Nr. 100-020) enthält allgemeine Informationen zum Thema Anforderungen ans Fräsen und Bohren.

Falzentwässerung Blendrahmen unten	**Druckausgleich Blendrahmen oben**	
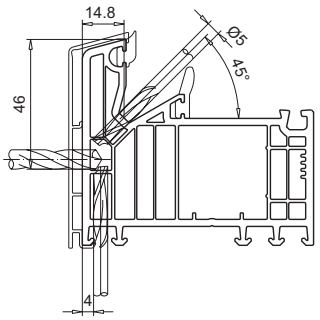	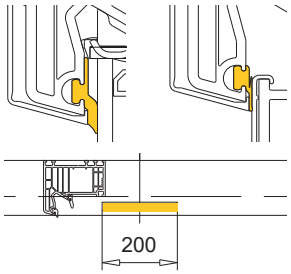	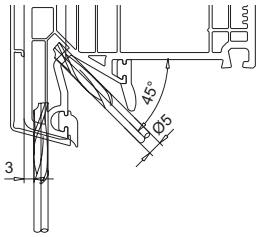
innen öffnend	innen öffnend	alternativ
Falzentwässerung T-Profile als Riegel	**Druckausgleich T-Profile als Riegel**	
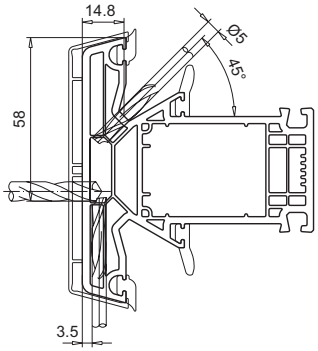	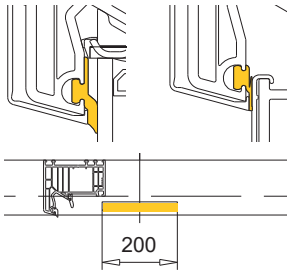	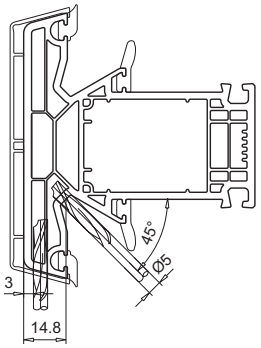
innen öffnend	innen öffnend	alternativ

© VEKA AG

Falzentwässerung Flügel unten		Dampfdruckausgleich Flügel oben	
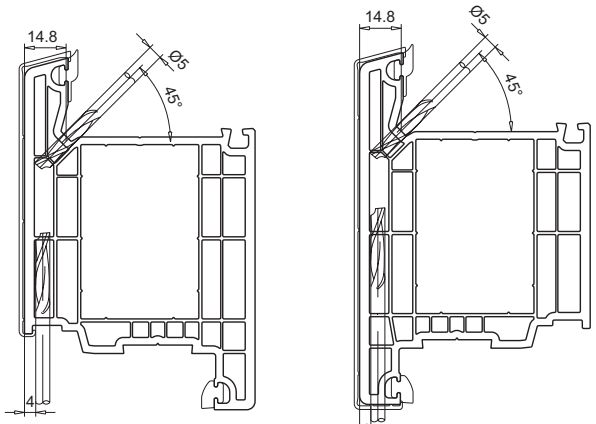		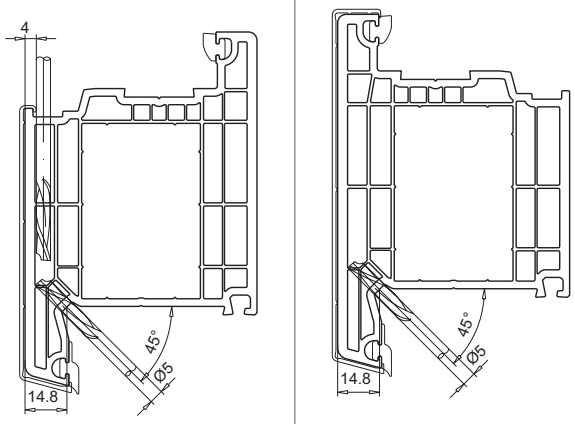	
innen öffnend	außen öffnend	innen öffnend	außen öffnend
Falzentwässerung T-Profil als Flügelsprosse		**Falzentwässerung Aufbauprofil unten**	**Dampfdruckausgleich Aufbauprofil oben**
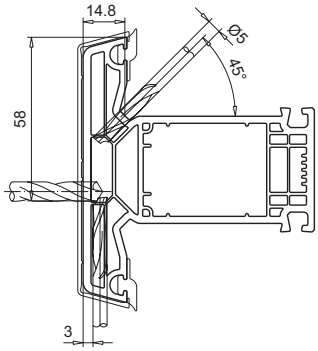		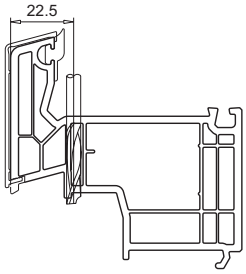	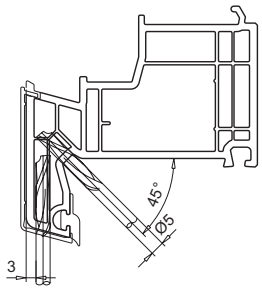

6

bei folierten Profilen

Vorkammerbelüftung Blendrahmen oben

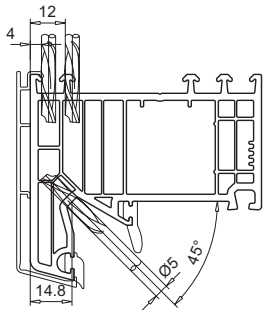

innen öffnend

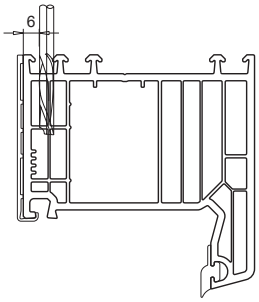

außen öffnend

Vorkammerbelüftung T-Profil als Riegel oben

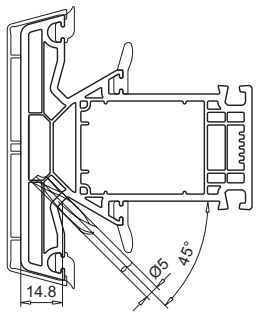

Vorkammerbelüftung T-Profil als Setzpfosten oben

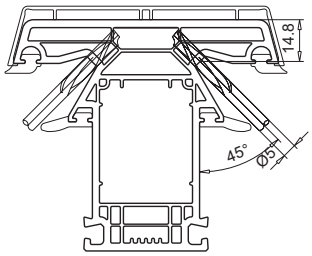

Vorkammerbelüftung T-Profil als Flügelsprosse oben

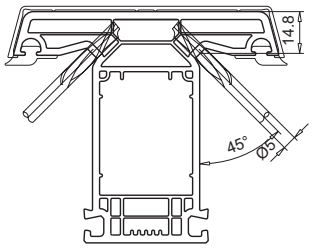

Vorkammerbelüftung Stulpprofil oben

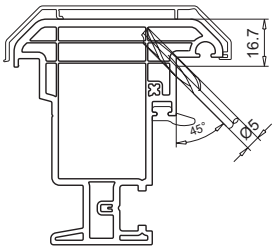

Vorkammerbelüftung Aufbauprofil oben

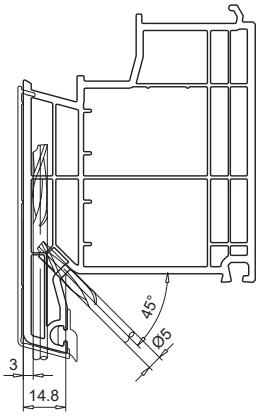

weitere Fräsungen/Bohrungen beispielhaft

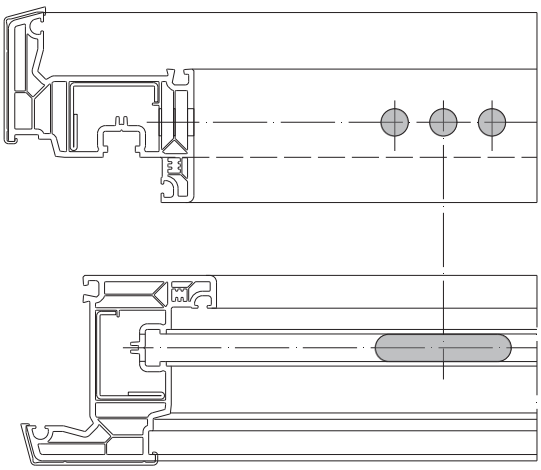

Schlosskastenbohrung/-fräsung
beschlagabhängig

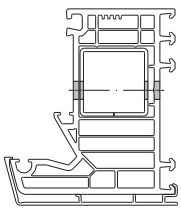

Dübellochbohrung
dübelabhängig

© VEKA AG

© VEKA AG

Abzugsmaße

Bitte beachten!

Die angegebenen Werte sind theoretisch und müssen ggf. an die tatsächliche Situation angepasst werden. Vor dem Zuschneiden der Aluminium-Vorsatzblenden unbedingt die Fertigmaße der Profile überprüfen.

Abzugsmaße abhängig vom Blendrahmen (Fenster)

Abzugsmaße für Aluminium-Vorsatzblenden
Fenster

Aluminium-Vorsatzblende	für Profile		Einsatz B=Breite H=Höhe		Abzugsmaße abhängig vom Blendrahmen [mm] 73	83	93	106
104.350	Blendrahmen		B		EB+2			
			H		EH-141 (beidseitig auf 16°)			
104.351			B			EB+2		
			H			EH-161 (beidseitig auf 16°)		
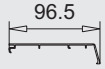 104.528			B				EB+2	
			H				EH-181 (beidseitig auf 16°)	
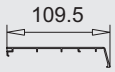 104.367		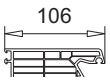	B					EB+2
			H					EH-207 (beidseitig auf 16°)
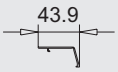 104.366		alle	B		EB+2	EB+2		EB+2
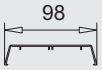 104.352	Setzpfosten		B		EB-141 (beidseitig auf 16°)	EB-161 (beidseitig auf 16°)	EH-181 (beidseitig auf 16°)	EB-207 (beidseitig auf 16°)
			H		EH-141 (beidseitig auf 16°)	EH-161 (beidseitig auf 16°)	EH-181 (beidseitig auf 16°)	EH-207 (beidseitig auf 16°)
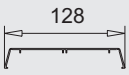 104.353		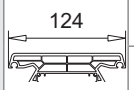	B		EB-141 (beidseitig auf 16°)	EB-161 (beidseitig auf 16°)	EH-181 (beidseitig auf 16°)	EB-207 (beidseitig auf 16°)
			H		EH-141 (beidseitig auf 16°)	EH-161 (beidseitig auf 16°)	EH-181 (beidseitig auf 16°)	EH-207 (beidseitig auf 16°)
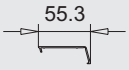 104.360	Aufbauprofil		B		EB-141 (beidseitig auf 16°)	EB-161 (beidseitig auf 16°)		EB-207 (beidseitig auf 16°)

Aluminium-Vorsatzblende	für Profile	Einsatz B=Breite H=Höhe		Abzugsmaße abhängig vom Blendrahmen [mm] 35 54	65 54	
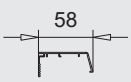 104.369	Renovierungs-blendrahmen	B		EB+2	EB+2	
		H		EH-172 (beidseitig auf 16°)	EH-232 (beidseitig auf 16°)	

EB = Elementbreite
EH = Elementhöhe
FAM = Flügelaußenmaß

= auf Winkel zuschneiden = stanzen

© VEKA AG

Abzugsmaße abhängig vom Flügel (Fenster)

Abzugsmaße für Aluminium-Vorsatzblenden Fenster							
Aluminium-Vorsatzblende	für Profile		Einsatz B=Breite H=Höhe		Abzugsmaße abhängig vom Flügel [mm]		
					74	84	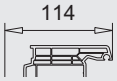 114
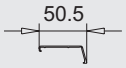 104.358	Flügel	74	B	∠	FAM-144,5 (beidseitig auf 16°)		
			H	⧉	FAM-52		
104.359		84	B	∠		FAM-164,5 (beidseitig auf 16°)	
			H	⧉		FAM-52	
104.361		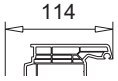 114	B	∠			FAM-224,5 (beidseitig auf 16°)
			H	⧉			FAM-52
104.356	Flügelsprosse	72	B	∠	FAM-144,5 (beidseitig auf 16°)	FAM-164,5 (beidseitig auf 16°)	FAM-224,5 (beidseitig auf 16°)
			H	∠			
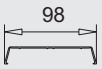 104.365		94	B	∠	FAM-144,5 (beidseitig auf 16°)	FAM-164,5 (beidseitig auf 16°)	FAM-224,5 (beidseitig auf 16°)
			H	∠			
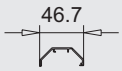 104.354	Stulpprofil	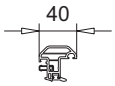 40	H		FAM-80	FAM-80	FAM-80
104.556		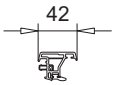 42	H		FAM-80	FAM-80	FAM-80
104.355		54	H		FAM-80	FAM-80	FAM-80
104.357		74	H		FAM-80	FAM-80	FAM-80
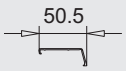 104.358	Stulpflügel	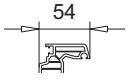 54	H	⧉	FAM-52	FAM-52	FAM-52
104.359		64	H	⧉	FAM-52	FAM-52	FAM-52

EB = Elementbreite
EH = Elementhöhe
FAM = Flügelaußenmaß

∠ = auf Winkel zuschneiden ⧉ = stanzen

6

Abzugsmaße abhängig vom Blendrahmen (Drehtür und Dreh-Kipptür)

Abzugsmaße für Aluminium-Vorsatzblenden
Drehtür und Dreh-Kipptür

Aluminium-Vorsatzblende	für Profile		Einsatz B=Breite H=Höhe		Abzugsmaße abhängig vom Blendrahmen [mm]			
					73	83	93	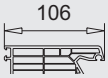 106
76.5 **104.350**	Blendrahmen	73	B		EB+2			
			H		EH-75,5 (oben auf 16°, unten für Bodenschwelle fräsen)			
86.5 **104.351**		83	B			EB+2		
			H			EH-85,5 (oben auf 16°, unten für Bodenschwelle fräsen)		
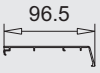 96.5 **104.528**		93	B				EB+2	
			H				EH-90,5 (oben auf 16°, unten für Bodenschwelle fräsen)	
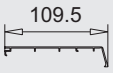 109.5 **104.367**		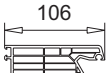 106	B					EB+2
			H					EH-108,5 (oben auf 16°, unten für Bodenschwelle fräsen)
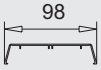 98 **104.352**	Setzpfosten	94	B		EB-141 (beidseitig auf 16°)	EB-161 (beidseitig auf 16°)		EB-207 (beidseitig auf 16°)
			H		EH-75,5 (oben auf 16°, unten für Bodenschwelle fräsen)	EH-85,5 (oben auf 16°, unten für Bodenschwelle fräsen)		EH-108,5 (oben auf 16°, unten für Bodenschwelle fräsen)
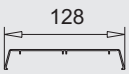 128 **104.353**		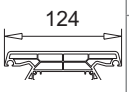 124	B		EB-141 (beidseitig auf 16°)	EB-161 (beidseitig auf 16°)		EB-207 (beidseitig auf 16°)
			H		EH-75,5 (oben auf 16°, unten für Bodenschwelle fräsen)	EH-85,5 (oben auf 16°, unten für Bodenschwelle fräsen)		EH-108,5 (oben auf 16°, unten für Bodenschwelle fräsen)
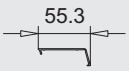 55.3 **104.360**	Aufbauprofil	76	B		EB-141 (beidseitig auf 16°)	EB-161 (beidseitig auf 16°)		EB-207 (beidseitig auf 16°)

EB = Elementbreite
EH = Elementhöhe
FAM = Flügelaußenmaß

= auf Winkel zuschneiden = stanzen

© VEKA AG

Abzugsmaße abhängig vom Flügel (Drehtür und Dreh-Kipptür)

Abzugsmaße für Aluminium-Vorsatzblenden Drehtür und Dreh-Kipptür						
Aluminium-Vorsatzblende	**für Profile**		**Einsatz** B=Breite H=Höhe		**Abzugsmaße abhängig vom Flügel** [mm]	
					84	114
60.5 **104.359**	**Flügel**	84	B		FAM-164,5 (beidseitig auf 16°)	
			H		FAM-52	
90.5 **104.361**		114	B			FAM-224,5 (beidseitig auf 16°)
			H			FAM-52
76 **104.356**	**Flügelsprosse**	72	B		FAM-164,5 (beidseitig auf 16°)	FAM-224,5 (beidseitig auf 16°)
			H		FAM-164,5 (beidseitig auf 16°)	FAM-224,5 (beidseitig auf 16°)
98 **104.365**		94	B		FAM-164,5 (beidseitig auf 16°)	FAM-224,5 (beidseitig auf 16°)
			H		FAM-164,5 (beidseitig auf 16°)	FAM-224,5 (beidseitig auf 16°)
81 **104.357**	**Stulpprofil**	74	H		FAM-80	FAM-80

EB = Elementbreite
EH = Elementhöhe
FAM = Flügelaußenmaß

= auf Winkel zuschneiden *= stanzen*

Abzugsmaße abhängig vom Blendrahmen (Haustür, innen öffnend)

Abzugsmaße für Aluminium-Vorsatzblenden Haustür

Aluminium-Vorsatzblende	für Profile		Einsatz B=Breite H=Höhe		Abzugsmaße abhängig vom Blendrahmen [mm]			
					73	83	93	106
104.350	Blendrahmen		B		EB+2			
			H		EH-75,5 (oben auf 16°, unten für Bodenschwelle fräsen)			
104.351			B			EB+2		
			H			EH-85,5 (oben auf 16°, unten für Bodenschwelle fräsen)		
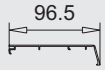 104.528			B				EB+2	
			H				EH-95,5 (oben auf 16°, unten für Bodenschwelle fräsen)	
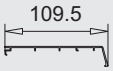 104.367		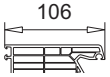	B					EB+2
			H					EH-108,5 (oben auf 16°, unten für Bodenschwelle fräsen)
104.352	Setzpfosten		B		EB-141 (beidseitig auf 16°)	EB-161 (beidseitig auf 16°)		EB-207 (beidseitig auf 16°)
			H		EH-75,5 (oben auf 16°, unten für Bodenschwelle fräsen)	EH-85,5 (oben auf 16°, unten für Bodenschwelle fräsen)		EH-108,5 (oben auf 16°, unten für Bodenschwelle fräsen)
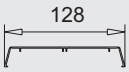 104.353		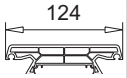	B		EB-141 (beidseitig auf 16°)	EB-161 (beidseitig auf 16°)		EB-207 (beidseitig auf 16°)
			H		EH-75,5 (oben auf 16°, unten für Bodenschwelle fräsen)	EH-85,5 (oben auf 16°, unten für Bodenschwelle fräsen)		EH-108,5 (oben auf 16°, unten für Bodenschwelle fräsen)
104.360	Aufbauprofil	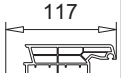	B		EB-141 (beidseitig auf 16°)	EB-161 (beidseitig auf 16°)		EB-207 (beidseitig auf 16°)

EB = Elementbreite
EH = Elementhöhe
FAM = Flügelaußenmaß

= auf Winkel zuschneiden = stanzen

© VEKA AG

Abzugsmaße abhängig vom Flügel (Haustür, innen öffnend)

Abzugsmaße für Aluminium-Vorsatzblenden Haustür						
Aluminium-Vorsatzblende	für Profile		Einsatz B=Breite H=Höhe		Abzugsmaße abhängig vom Flügel [mm]	
					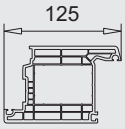 105.380	
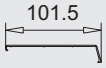 104.362	Flügel	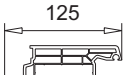	B		FAM-246,5 (beidseitig auf 16°)	
			H		FAM-52	
104.356	Flügelsprosse		B		FAM-246,5 (beidseitig auf 16°)	
			H		FAM-246,5 (beidseitig auf 16°)	
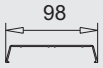 104.365			B		FAM-246,5 (beidseitig auf 16°)	
			H		FAM-246,5 (beidseitig auf 16°)	
104.357	Stulpprofil		H		FAM-80	

EB = Elementbreite
EH = Elementhöhe
FAM = Flügelaußenmaß

= auf Winkel zuschneiden = stanzen

© VEKA AG

Abzugsmaße abhängig vom Blendrahmen (Haustür, außen öffnend)

Aluminium-Vorsatzblende	für Profile		Einsatz B=Breite H=Höhe		Abzugsmaße abhängig vom Blendrahmen [mm]	
		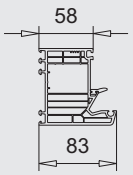				
104.379	Blendrahmen	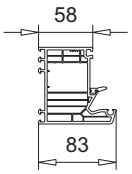	B		EB+2	
			H		EH-70,5	

Abzugsmaße abhängig vom Flügel (Haustür, außen öffnend)

Aluminium-Vorsatzblende	für Profile		Einsatz B=Breite H=Höhe		Abzugsmaße abhängig vom Flügel [mm]	
		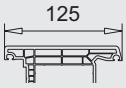 105.381				
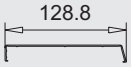 **104.378**	Flügel	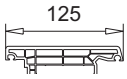	B		FAM-245,5 (beidseitig auf 16°)	
			H		FAM+3,6	
104.357	Stulpprofil		H		FAM-80	

6

© VEKA AG

© VEKA AG

Verarbeitung Aluminium-Vorsatzblenden für Fensterelemente

Bitte beachten!

Vor dem Zuschneiden der Aluminium-Vorsatzblenden Fertigmaße der Blendrahmen, T-Profile, Stulpprofile und Flügel überprüfen.

Geeignetes Dichtmaterial bei veredelten Aluminium-Profilen einsetzen. Essig- und säurevernetzende Silikone vermeiden, da diese die Oberfläche beschädigen können.

Aluminium-Vorsatzblenden für 1-tlg. Elemente, Blendrahmen

▪ Aluminium-Vorsatzblende (104.350) für 101.290, 101.293, 101.295	▪ Aluminium-Vorsatzblende (104.367) für 101.292, 101.296, 101.297
▪ Aluminium-Vorsatzblende (104.351) für 101.291, 101.294	▪ Aluminium-Vorsatzblende (104.366) für alle Blendrahmen
▪ Aluminium-Vorsatzblende (104.528) für 101.344	▪ Entwässerungsröhrchen (109.225)
▪ Flachkopfschraube (141.009.010)	▪ Stanzwerkzeug ▪ Bohrschablone 146.037.1 ▪ Spezial-Gehrungsschere 146.003.100.000

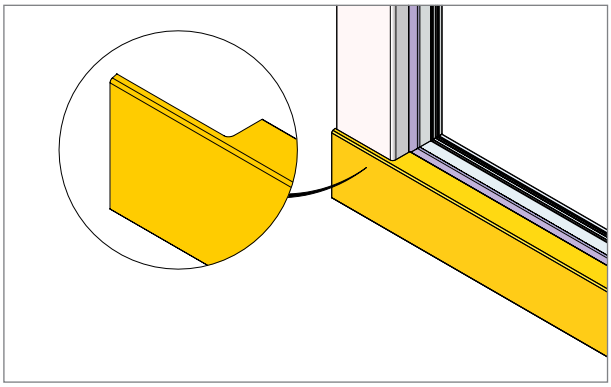

1. Horizontale Aluminium-Vorsatzblenden auf Länge schneiden, siehe ab Seite 6.94. Beidseitig stanzen, siehe Seite 6.56.

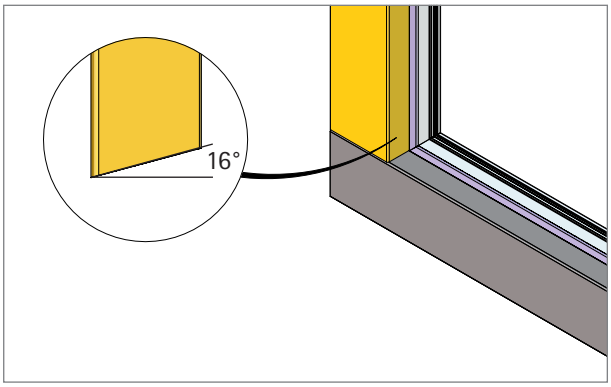

2. Vertikale Aluminium-Vorsatzblende auf Länge schneiden, siehe ab Seite 6.94 . Beidseitig die Schnittkanten auf 16° anschrägen.

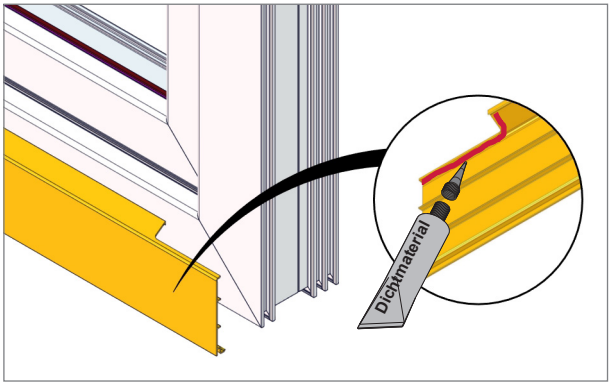

3. Aluminium-Vorsatzblenden unten horizontal im Bereich der Stanzung (L+R) mit geeignetem Dichtmaterial (▬) abdichten. Dichtmaterial auf Innenseite anbringen.

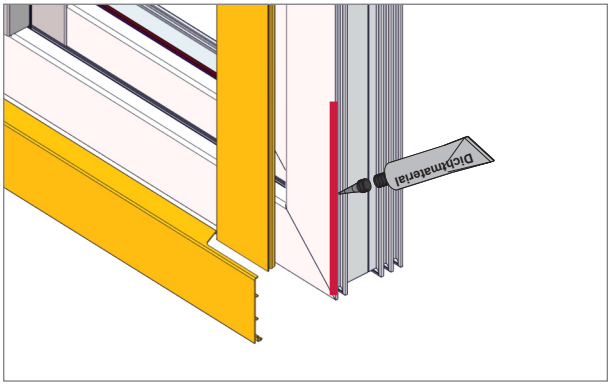

4. Bevor die Aluminium-Vorsatzblenden aufgeklipst werden, muss das Element seitlich (L+R) im markierten Bereich (150 mm) mit geeignetem Dichtmaterial (▬) abgedichtet werden.

© VEKA AG

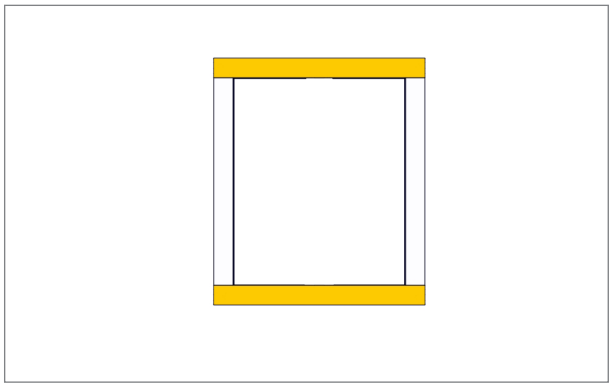

5. Horizontale Aluminium-Vorsatzblenden am vorgefertigten Element positionieren und aufklipsen.

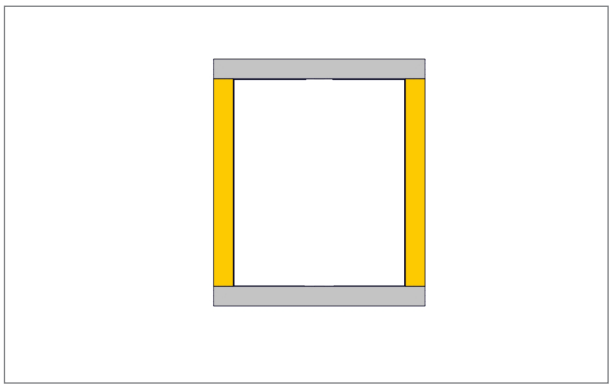

6. Vertikale Aluminium-Vorsatzblenden positionieren und aufklipsen.

7. Aluminium-Vorsatzblende unten horizontal für Entwässerungsbohrung (⌀10 mm) vorbohren. Für Anzahl und Anordnung siehe ab Seite 6.84.

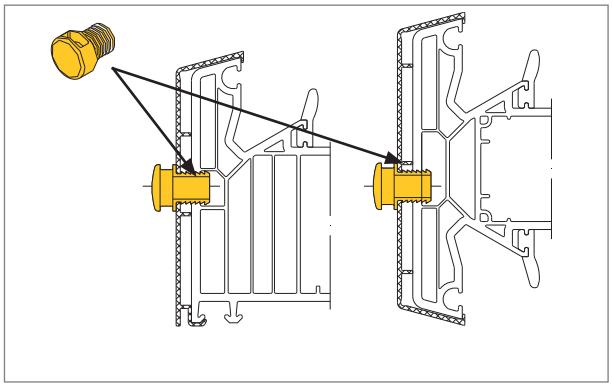

8. Bei Entwässerungsöffnungen, die als Bohrungen ⌀10 mm ausgelegt sind, das Entwässerungsröhrchen 109.225 einsetzen. Für Blendrahmen die Bohrlehre 146.037.1 verwenden.

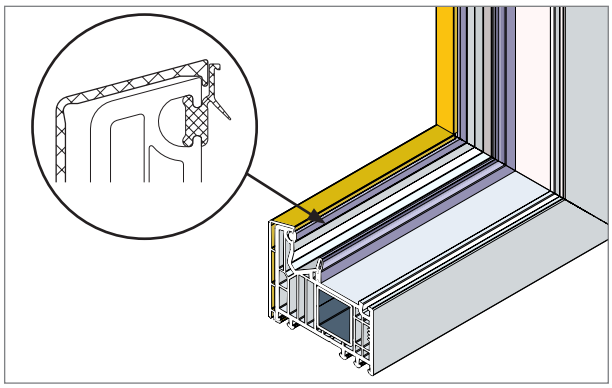

9. a. Anschlagdichtung werkseitig einextrudiert: Für detaillierte Informationen zu Dichtungen siehe ab Seite 6.62.

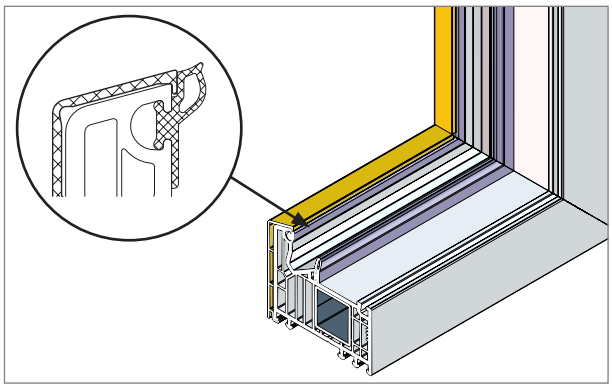

9. b. Bei Festverglasung (MD) Dichtung 112.549 (Handeinzug),
bei Festverglasung (AD) werkseitig einextrudierte Dichtung:
Für detaillierte Informationen zu Dichtungen siehe ab Seite 6.62.

Kurze und gekürzte Aluminium-Vorsatzblenden montieren

Bitte beachten!

Im Folgenden werden die zusätzlichen Verarbeitungsschritte für die kurzen Aluminium-Vorsatzblenden beschrieben. Für alle weiteren Verarbeitungsschritte siehe ab Seite 6.102.

▪ Aluminium-Vorsatzblende (104.369) für 101.300,101.301	▪ Aluminium-Vorsatzblende (104.366) für alle Blendrahmen
	▪ Flachkopfschraube (141.009.010) ▪ Schraube (141.001.016.000, ⌀4,3 x 16 mm)

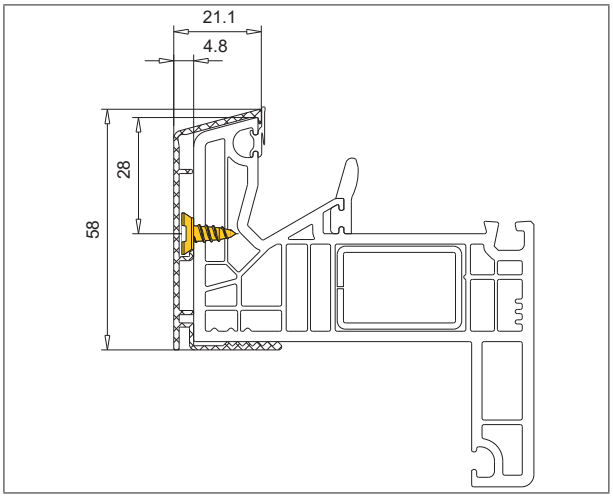

1. Aluminium-Vorsatzblende 104.369 mit Flachkopfschrauben 141.009.010 auf Blendrahmen fixieren.
   Schraubposition: 28 mm von der Profilkante, erste Schraube 50 mm von Schnittkante der Vorsatzblende, Abstand untereinander 250-300 mm.

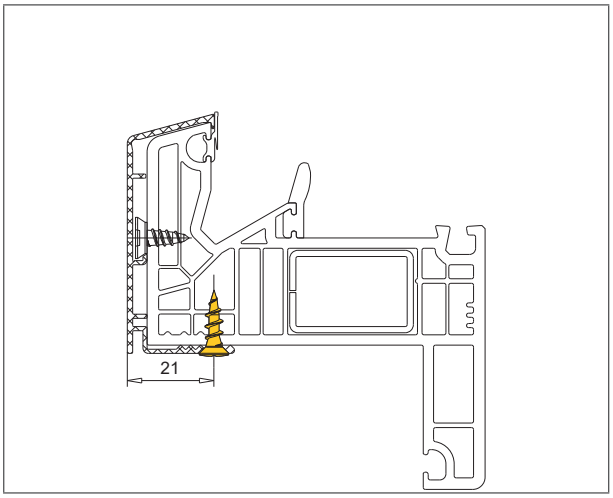

2. Zusätzlich von unten mit Schraube 141.001.016 auf Blendrahmen fixieren,
   Schraubabstand untereinander 250-300 mm.

Technische Änderungen vorbehalten
Stand 01/2024 © VEKA AG -061b_00

Info

Wird im Blendrahmen ein Steckdeckel (z.B. von Fa. SFS) eingesetzt, so kann in dem Bereich nur die kurze Aluminium-Vorsatzblende 104.366 verwendet werden. Hierbei entfallen die zusätzlichen Entwässerungsöffnungen für die Aluminium-Vorsatzblende.

Desweiteren können die Aluminium-Vorsatzblende der Blendrahmen eingesetzt und beliebig gekürzt werden.

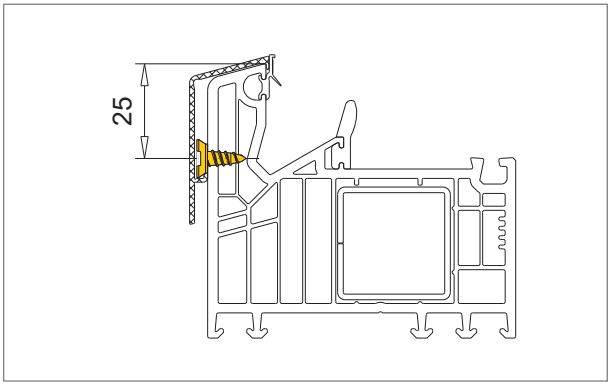

1. a. Aluminium-Vorsatzblende 104.366 mit Flachkopfschrauben 141.009.010 auf Blendrahmen fixieren.
   Schraubposition: 25 mm von der Profilkante, erste Schraube 50 mm von Schnittkante der Vorsatzblende, Abstand untereinander 250-300 mm.

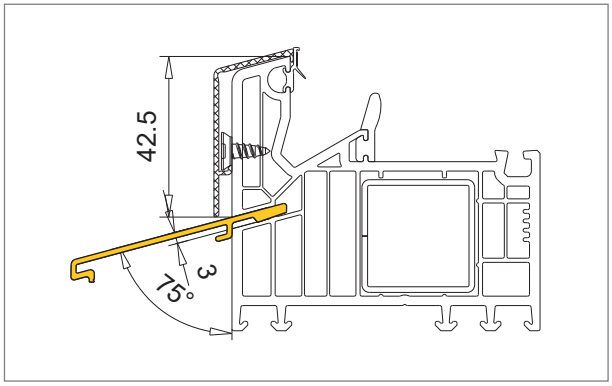

1. b. Einsatzbereich unten horizontal in Verbindung mit Aluminium-Fensterbank (z.B. SFS): Blendrahmen für Fensterbank auffräsen.

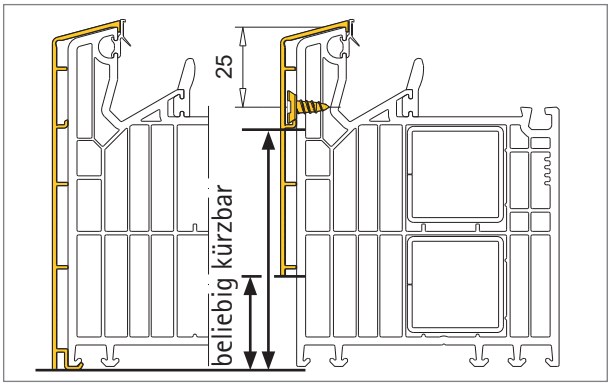

2. Gekürzte Aluminium-Vorsatzblende 104.367 mit Flachkopfschrauben 141.009.010 auf Blendrahmen fixieren.
   Schraubposition: 25 mm von der Profilkante, erste Schraube 50 mm von Schnittkante der Vorsatzblende, Abstand untereinander 250-300 mm.

Aluminium-Vorsatzblenden für 1-tlg. Elemente, Flügel

▪ Aluminium-Vorsatzblende (104.527) für 103.351, 103.352	▪ Aluminium-Vorsatzblende (104.359) für 103.341
▪ Aluminium-Vorsatzblende (104.358) für 103.340, 103.343	▪ Aluminium-Vorsatzblende (104.361) für 103.445
	▪ Stanzwerkzeug ▪ Spezial-Gehrungsschere 146.003.100.00

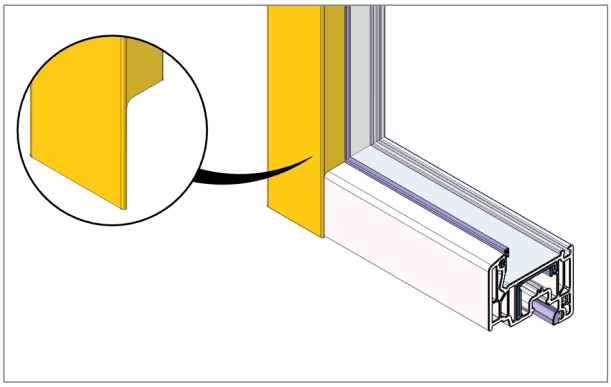

1. Vertikale Aluminium-Vorsatzblende auf Länge schneiden, siehe ab Seite 6.94. Beidseitig stanzen, siehe Seite 6.56.

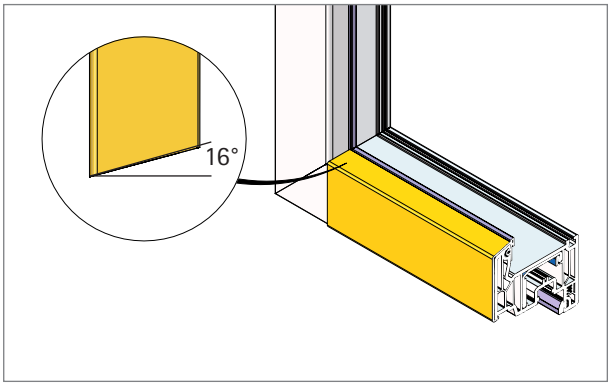

2. Horizontale Aluminium-Vorsatzblende auf Länge schneiden, siehe ab Seite 6.94. Beidseitig die Schnittkanten auf 16° anschrägen.

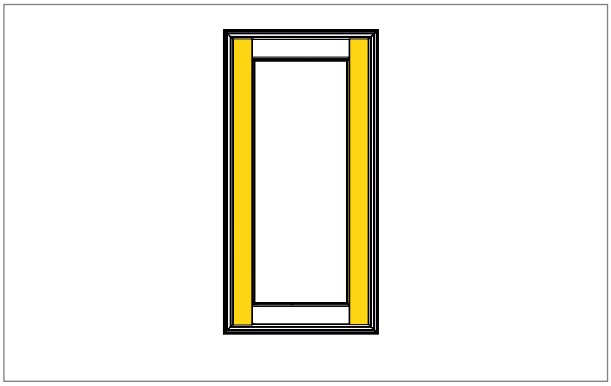

3. Vertikale Aluminium-Vorsatzblenden am vorgefertigten Element positionieren und aufklipsen.

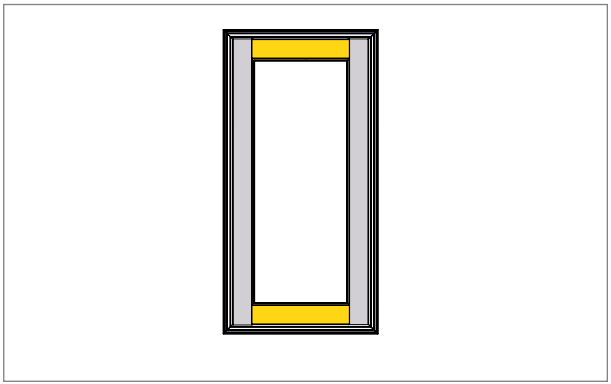

4. Horizontale Aluminium-Vorsatzblenden positionieren und aufklipsen.

© VEKA AG

Aluminium-Vorsatzblenden für 1-tlg. Elemente, Flügel mit Flügelsprosse

▪ Aluminium-Vorsatzblende (104.356) für 102.315 (Flügelsprosse)	▪ Aluminium-Vorsatzblende (104.365) für 102.312 (Flügelsprosse)
	▪ Stanzwerkzeug ▪ Spezial-Gehrungsschere 146.003.100.000

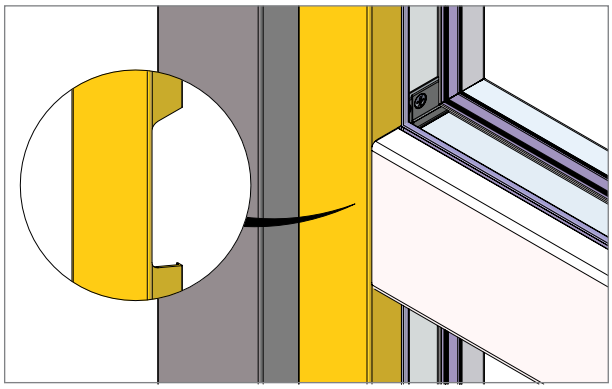

1. Aluminium-Vorsatzblenden vom Flügel im Bereich der Flügelsprosse stanzen, siehe Seite 6.56.

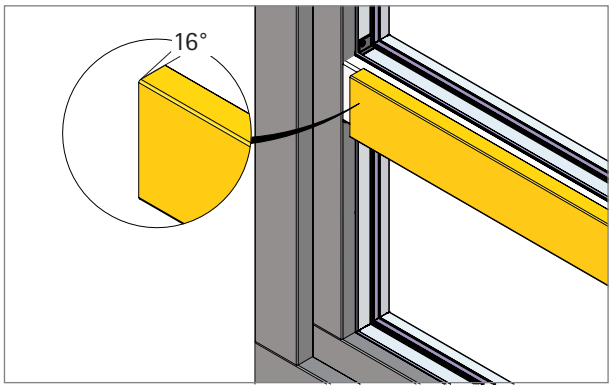

2. Aluminium-Vorsatzblende für Flügelsprosse auf Länge schneiden, siehe ab Seite 6.94 und beidseitig die Schnittkanten auf 16° anschrägen.

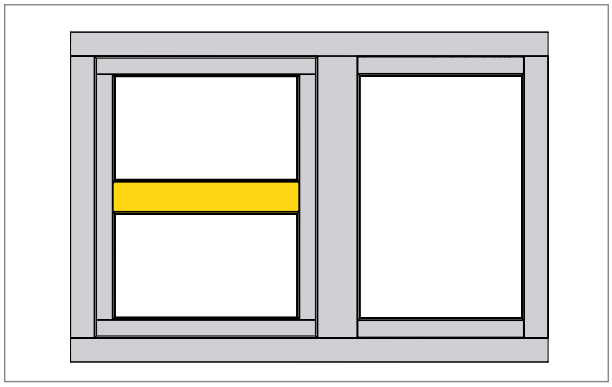

3. Aluminium-Vorsatzblenden für Flügelsprosse am vorgefertigten Element positionieren und aufklipsen.

Technische Änderungen vorbehalten
Stand 01/2024 © VEKA AG -061b_00

Aluminium-Vorsatzblenden für 2-tlg. Elemente mit T-Profil

▪ Aluminium-Vorsatzblende (104.352) für102.310, 102.312 (Setzpfosten)	▪ Aluminium-Vorsatzblende (104.353) für 102.311, 102.317 (Setzpfosten)
	▪ Stanzwerkzeug

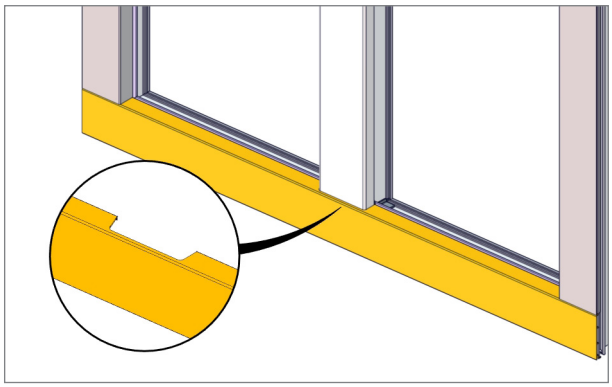

1. Aluminium-Vorsatzblenden vom Blendrahmen im Bereich des T-Profils stanzen, siehe Seite 6.56.

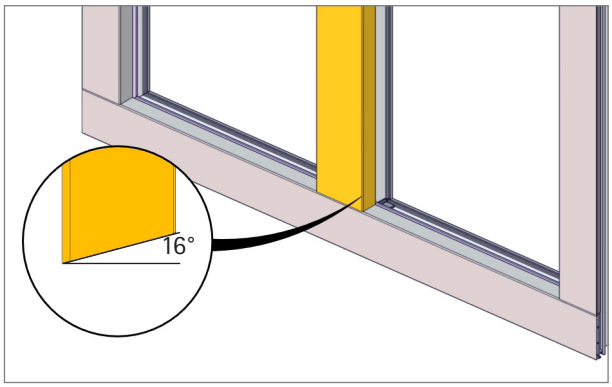

2. Aluminium-Vorsatzblende für T-Profil auf Länge schneiden, siehe ab Seite 6.94 und beidseitig die Schnittkanten auf 16° anschrägen.

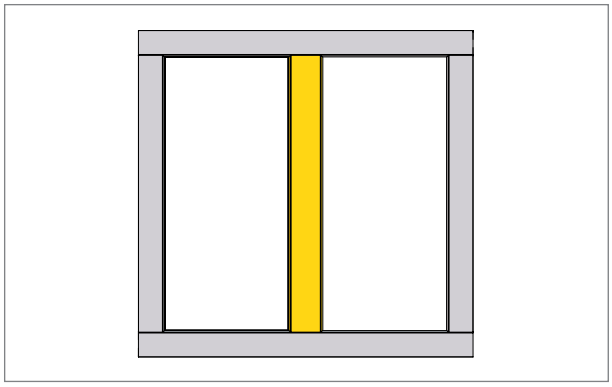

3. Aluminium-Vorsatzblende für T-Profil am vorgefertigten Element positionieren und aufklipsen.

Aluminium-Vorsatzblenden für 2-tlg. Elemente mit Stulpprofil

▪ Aluminium-Vorsatzblende (104.556) für 102.308	▪ Endkappe (109.162) für 102.308
▪ Aluminium-Vorsatzblende (104.354) für 102.313	▪ Endkappe (109.067) für 102.313
▪ Aluminium-Vorsatzblende (104.355) für 102.314	▪ Endkappe: Außenteil (109.662.6) Innenteil (109.662.3) für 102.314 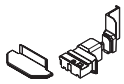
▪ Aluminium-Vorsatzblende (104.357) für 102.316, 102.318	▪ Endkappe: Außenteil (109.664.6) Innenteil (109.664.3) für 102.316 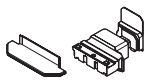
▪ Flachkopfschraube (141.009.010)	▪ Endkappe: Außenteil (109.664.6) Innenteil (109.034.3) für 102.318 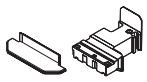

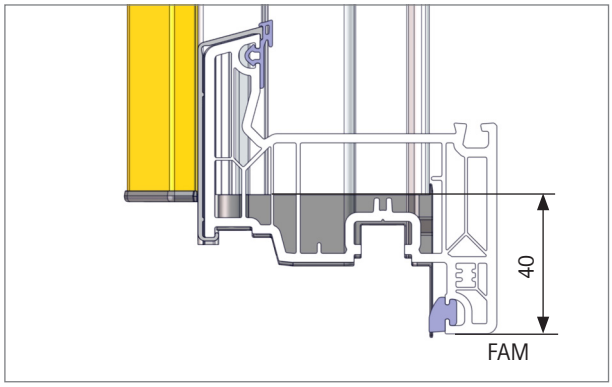

1. Aluminium-Vorsatzblende für Stulpprofile (102.308, 102.313, 102.314, 102.316, 102.318) auf Länge schneiden (FAM - 80 mm), siehe Seite 6.94.

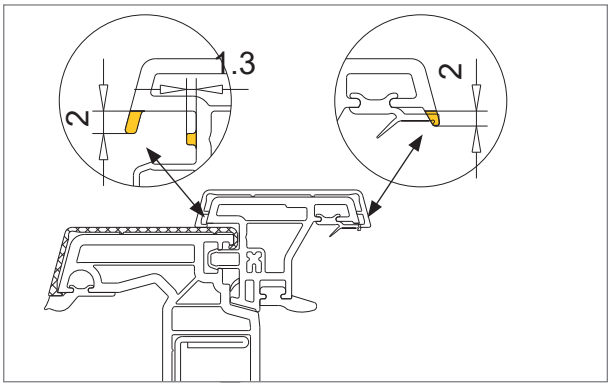

2. a. Stulpprofil 102.308 (42 mm) für Aluminium-Vorsatzblende bearbeiten.

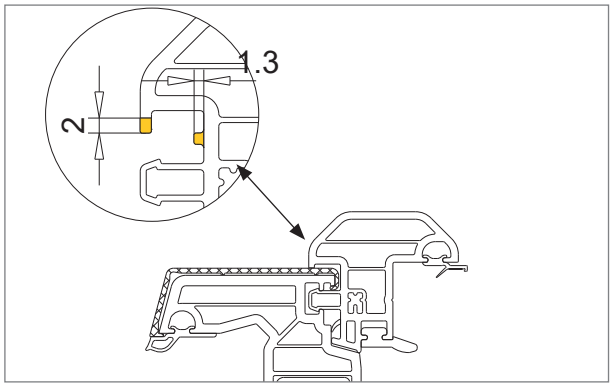

2. b. Stulpprofil 102.313 (40 mm) für Aluminium-Vorsatzblende bearbeiten.

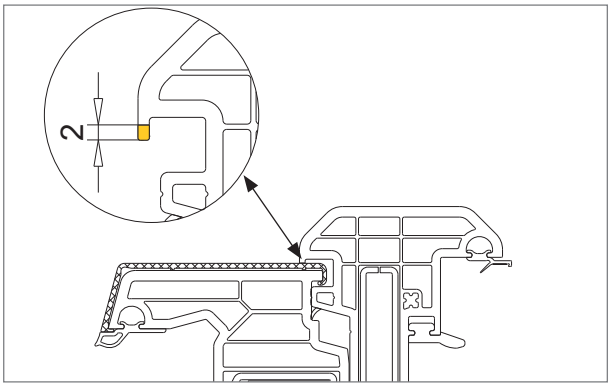

2. c. Stulpprofil 102.314 (54 mm) für Aluminium-Vorsatzblende bearbeiten.

© VEKA AG

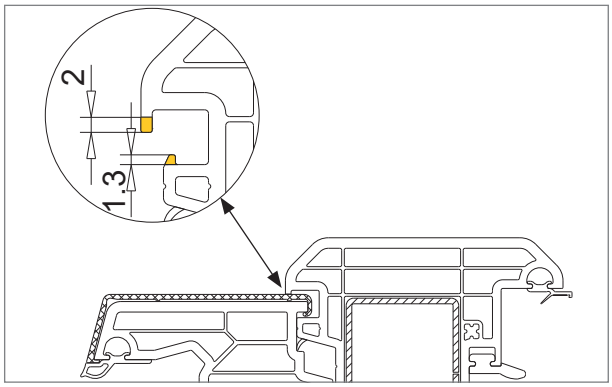

2. d. Stulpprofil 102.316/102.318 (74 mm) für Aluminium-Vorsatzblende bearbeiten.

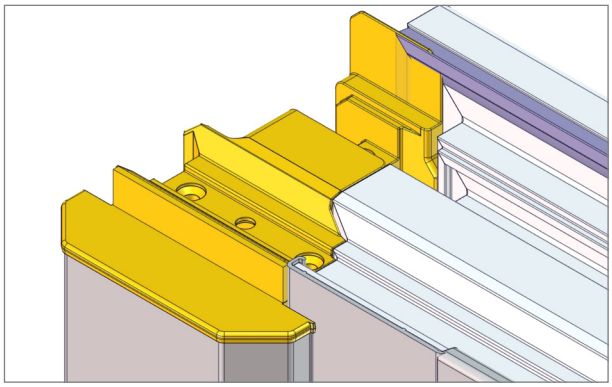

3. Endkappen auf Stulpprofile fixieren, siehe ab Seite 5.39.

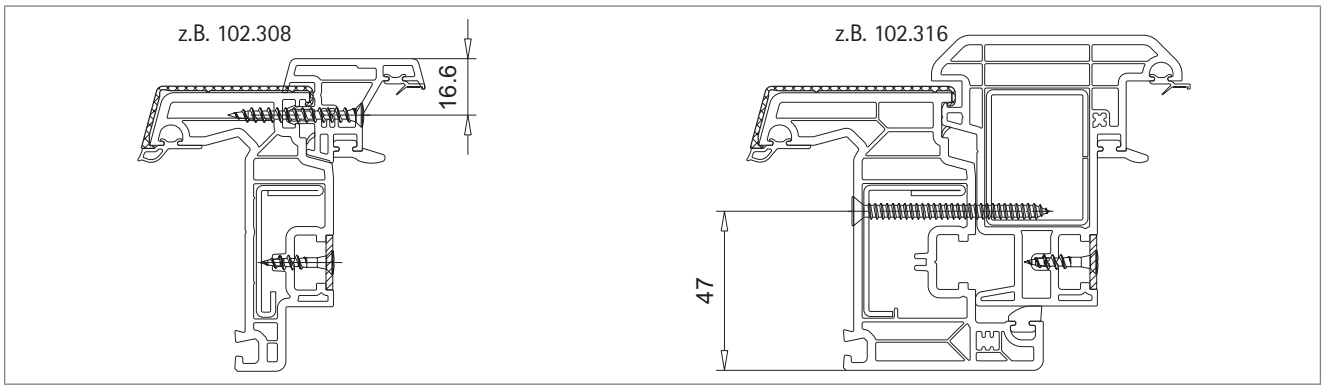

4. Zweitflügel inkl. Aluminium-Vorsatzblende mit Stulpprofile fixieren, siehe ab Seite 5.40.

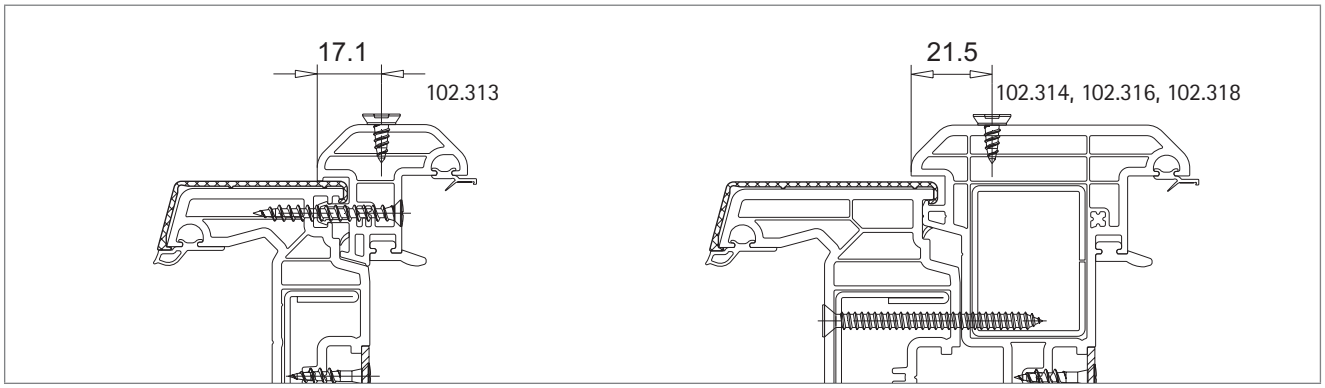

5. Flachkopfschraube für Aluminium-Vorsatzblende auf Stulpprofilen fixieren.
Schraubposition auf Stulpprofile siehe Abb. Erste Schraube 50 mm von Schnittkante der Vorsatzblende, Abstand untereinander 250-300 mm.

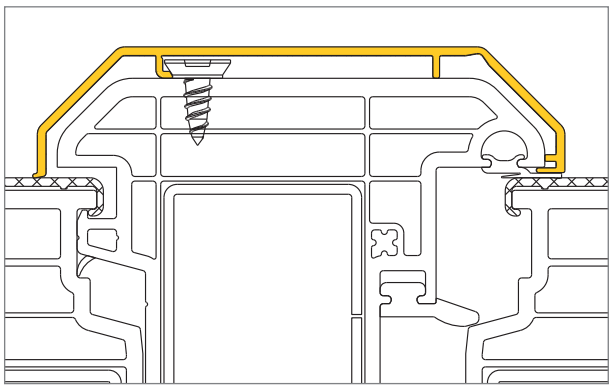

6. Aluminium-Vorsatzblende auf Stulpprofil positionieren und aufklipsen.

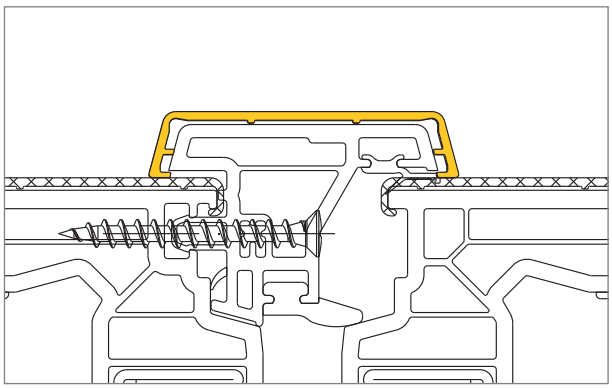

7. Aluminium-Vorsatzblende 104.556 auf Stulpprofil 102.308 klipsen.

Aluminium-Vorsatzblenden für Türen innen öffnend

▪ Aluminium-Vorsatzblenden (104.350, 104.351, 104.367) für Blendrahmen (wahlweise), siehe Seite 6.58	▪ Aluminium-Vorsatzblenden (104.359, 104.361) für Flügel (wahlweise), Dreh-Kipptür, Nebeneingangstür, siehe ab Seite 6.58
▪ Aluminium-Vorsatzblende (104.362) für Flügel 105.380 Haustür	

Verarbeitung im Bereich der Bodenschwelle für Türen innen öffnend

Nachfolgend werden ausschließlich die Verarbeitungsschritte im Bereich der Bodenschwelle beschrieben, die abweichend zum Standard sind.

Tür innen öffnend	Pos. 1: Schnitt oben	Pos. 2: Schnitt unten
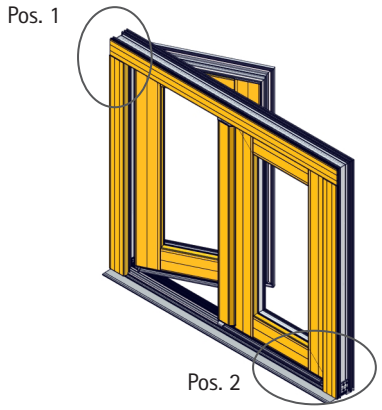	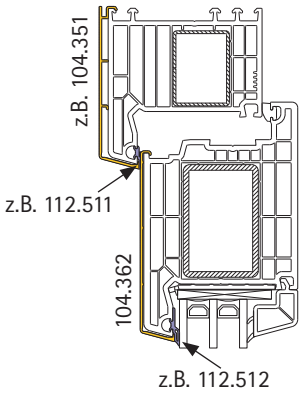	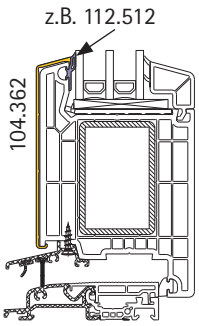

Detaillierte Angaben zu Dichtungen für Elemente mit Aluminium-Vorsatzblende siehe ab Seite 6.62.

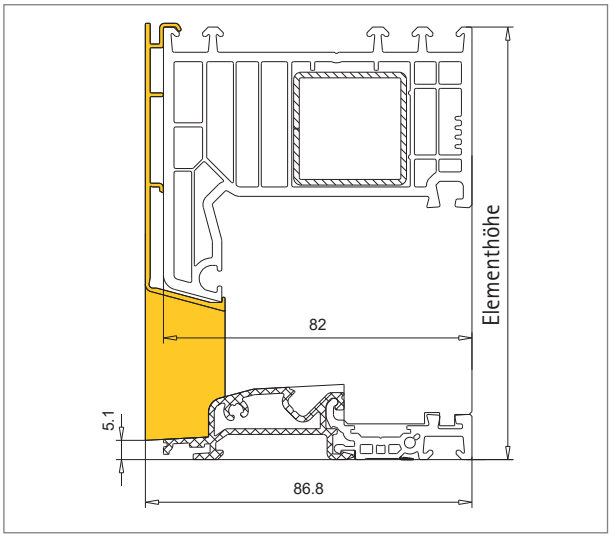

1. Vertikale Aluminium-Vorsatzblende (Blendrahmen/T-Profil) auf Länge schneiden, siehe ab Seite 6.96. Einseitig oben die Schnittkante auf 16° anschrägen.

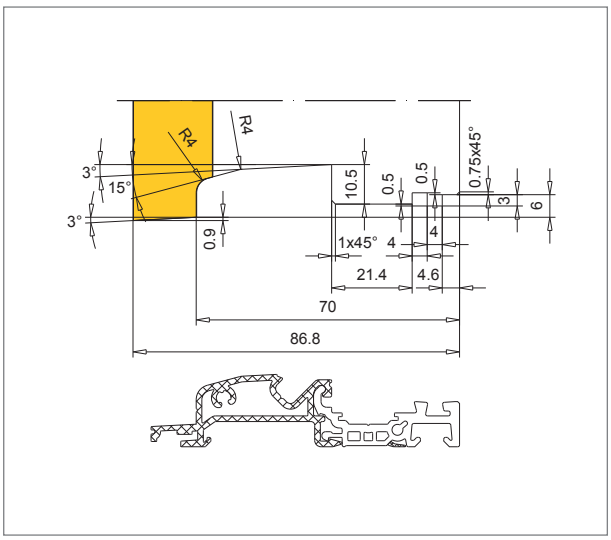

2. Konturfräsung einseitig unten an Aluminium-Vorsatzblende (Blendrahmen/T-Profil) für die Bodenschwelle vornehmen.

© VEKA AG

Aluminium-Vorsatzblenden für Türen mit Stulpprofil

▪ Aluminium-Vorsatzblende (104.357) für Stulpprofil 74 mm, siehe Seite 6.58	

Verarbeitung im Bereich der Bodenschwelle für Türen mit Stulpprofilen

Nachfolgend werden ausschließlich die Verarbeitungsschritte im Bereich der Bodenschwelle beschrieben, die abweichend zum Standard sind.

Tür innen öffnend	Pos. 1: Schnitt mittig	Pos. 2: Schnitt unten
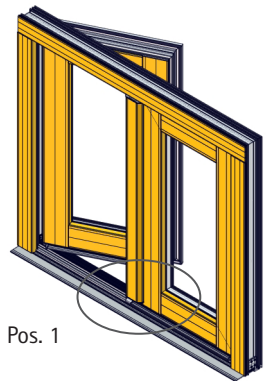	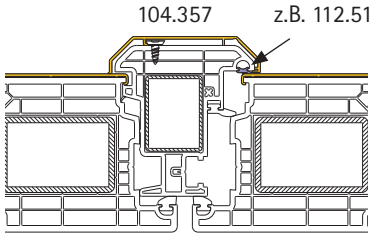	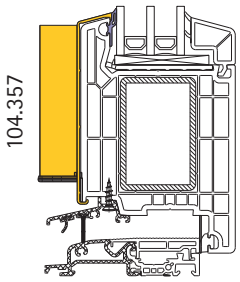

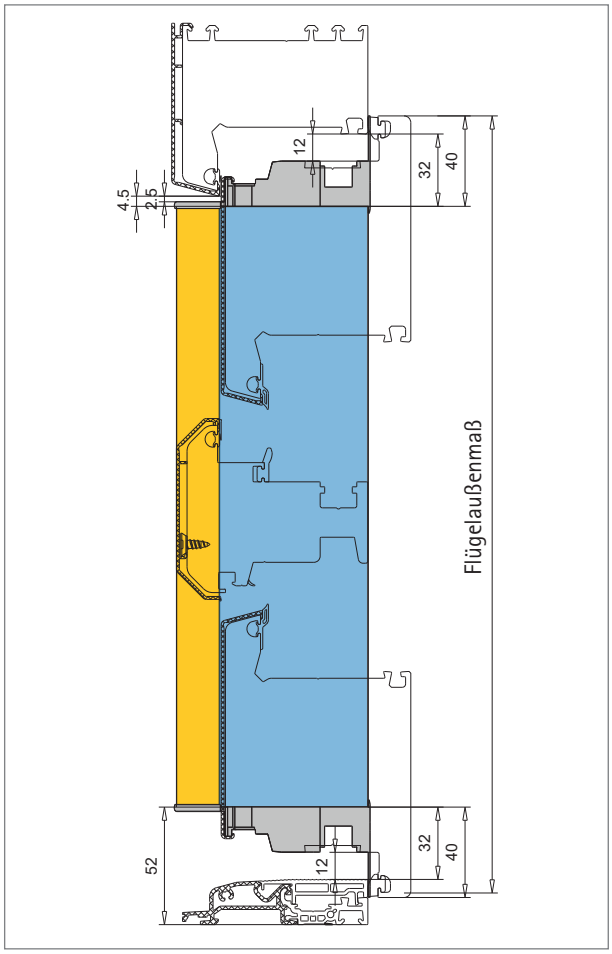

1. Aluminium-Vorsatzblende (■) für Stulpprofil auf Länge schneiden (FAM - 80 mm), siehe ab Seite 6.96.

Aluminium-Vorsatzblenden für Türen mit festem Seitenteil unten, über Winkel/Verbinder montieren

▪ Aluminium-Vorsatzblende (104.362) für Haustürflügel 105.380	▪ Dichtstopfen links/rechts (AD) (106.395)
▪ Abdeckprofil (104.461)	▪ Stanzwerkzeug ▪ Spezial-Gehrungsschere 146.003.100.000

Tür innen öffnend	Pos. 1: Schnitt unten
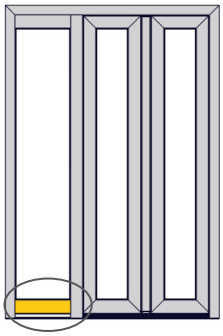 Pos. 1	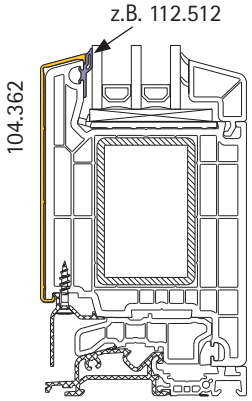 Detaillierte Angaben zu Dichtungen für Elemente mit Aluminium-Vorsatzblende siehe ab Seite 6.62.

Flügel/Aufbauprofil mit Winkel montieren

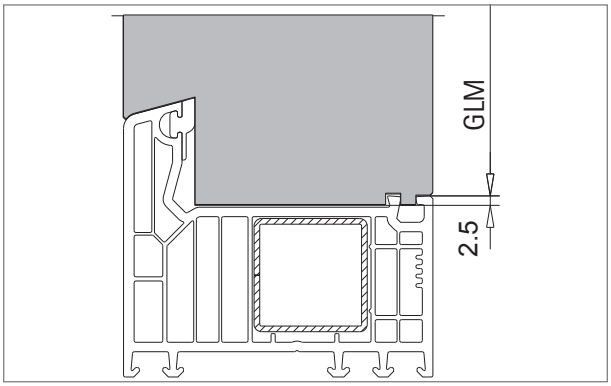

1. Flügel und Aufbauprofil auf Länge schneiden und montieren siehe ab Seite 6.22.

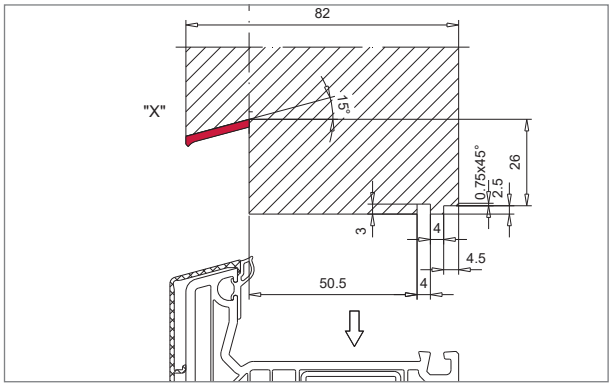

2. Für Aluminium-Vorsatzblenden muss die Konturfräsung (AD) zusätzlich bearbeitet werden (▬).

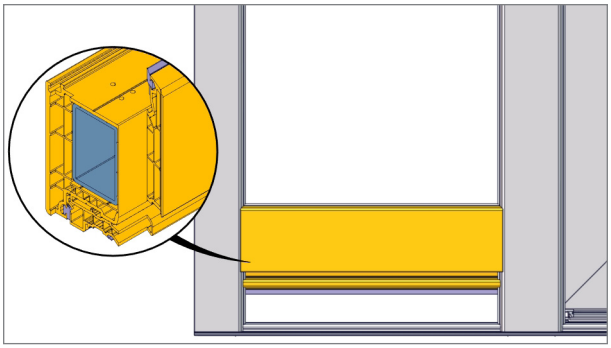

3. Türelement vorfertigen inkl. Aluminium-Vorsatzblenden. Flügel inkl. Aufbauprofil in Element einsetzen, nicht auf Bodenschwelle absetzen.

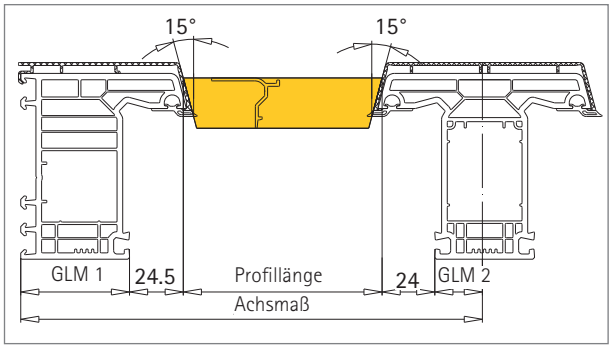

4. Abdeckprofil 104.461 auf lichtes Rahmenmaß 15° zuschneiden.
Profillänge =
Achsmaß - GLM 1 - GLM 2 - 24,5 mm -24 mm

© VEKA AG

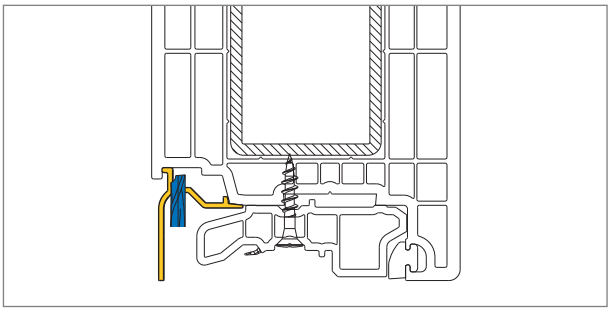

5. Entwässerungsschlitze vom Flügel auf das Abdeckprofil übertragen, Anzahl und Anordnung siehe ab Seite 5.6.

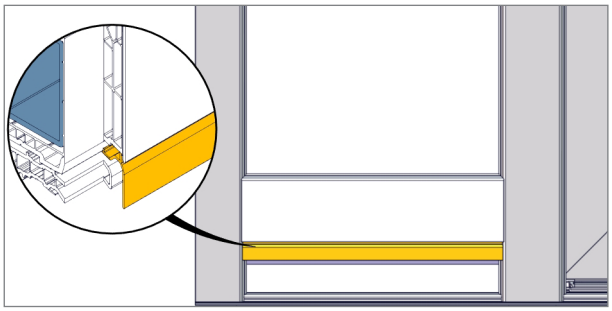

6. Das Abdeckprofil mit dem Flügel über die werkseitig angebrachten Stanzungen mit Schrauben ⌀4,3 x 22 mm verschrauben und auf Bodenschwelle absetzen.

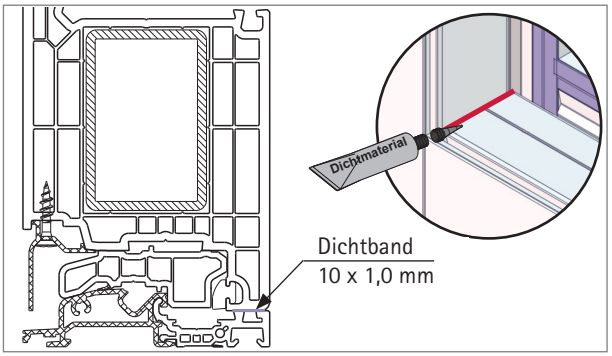

7. Dichtband 146.100.001 auf ganzer Länge an Flügel kleben, Flügel auf Bodenschwelle positionieren. Falzkontur mit geeignetem Dichtmaterial (■) abdichten.

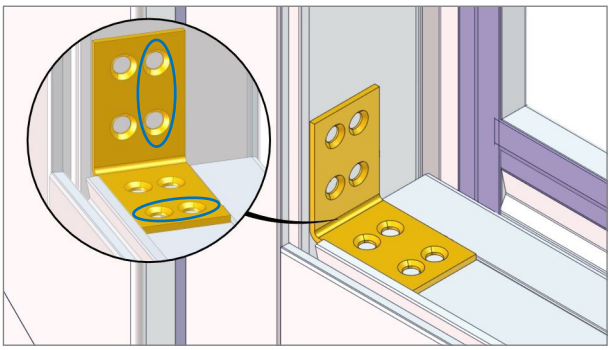

8. Winkel 141.412 im Falzgrund und zur Glasleistenaufnahmenut anlegen. Profile mit Bohrer ⌀3,2 mm (■) vorbohren.

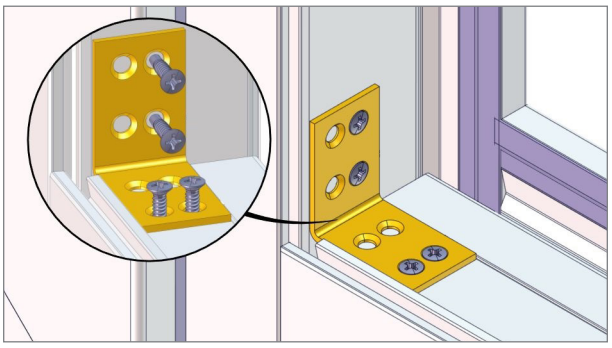

9. Winkel je Seite mit 2 Schrauben M3,9 x 16 mm verschrauben.

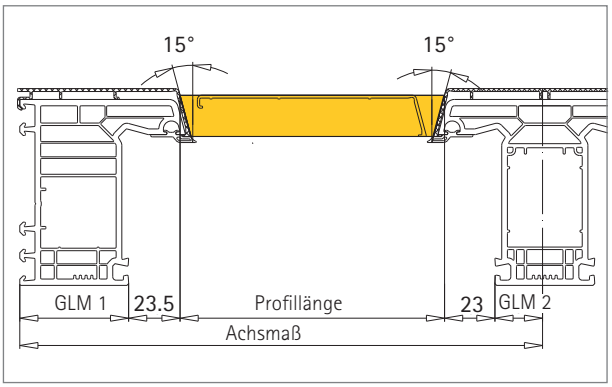

10. Aluminium-Vorsatzblende für Flügel auf Länge schneiden. Profillänge = Achsmaß - GLM 1 - GLM 2 - 23,5 mm -23 mm

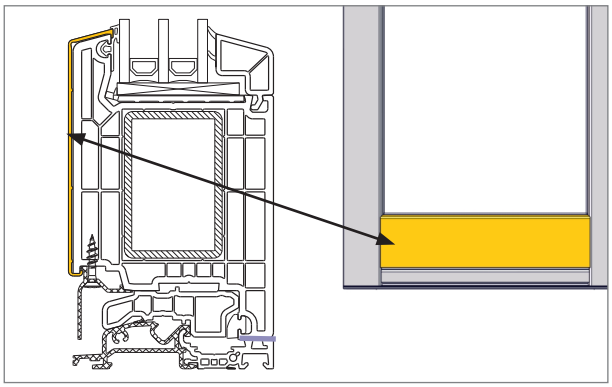

11. Aluminium-Vorsatzblende auf Flügel aufklipsen.

6

Flügel/Aufbauprofil mit Verbinder montieren

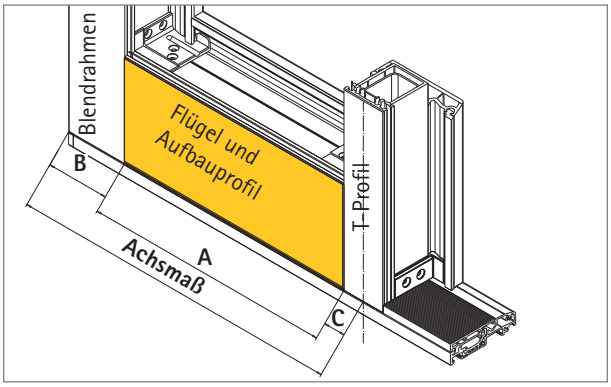

1. Flügel und Aufbaufprofil auf Länge schneiden. und montieren siehe ab Seite 6.22.

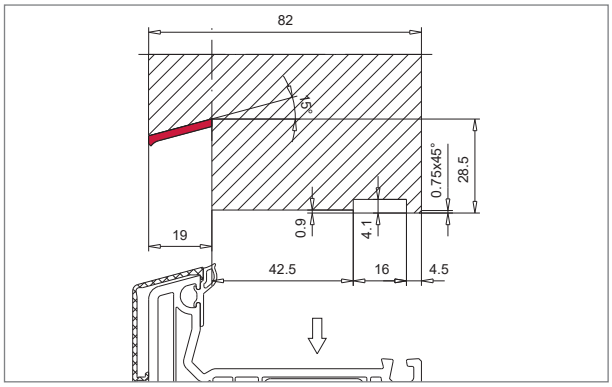

2. Für Aluminium-Vorsatzblenden muss die Standardfräsung zusätzlich bearbeitet werden (■).

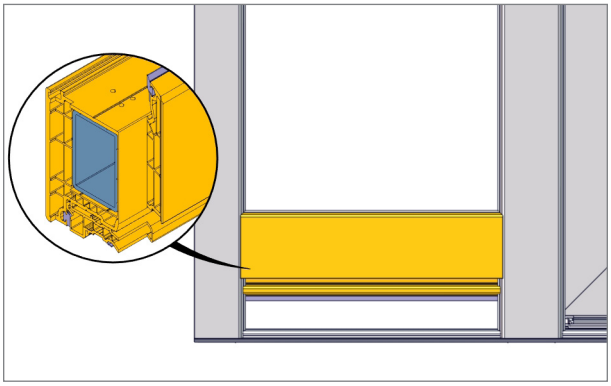

3. Türelement vorfertigen inkl. Aluminium-Vorsatzblenden. Flügel inkl. Aufbauprow in Element einsetzen, nicht auf Bodenschwelle absetzen.

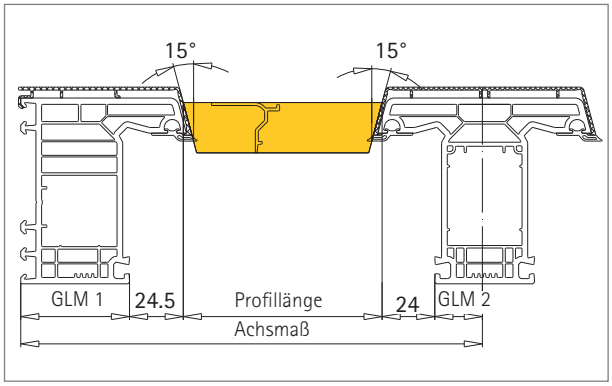

4. Abdeckprofil 104.461 auf lichtes Rahmenmaß 15° zuschneiden.
Profillänge =
Achsmaß - GLM 1 - GLM 2 - 24,5 mm -24 mm

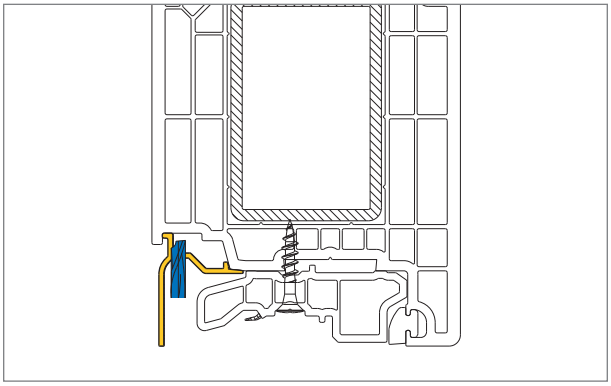

5. Entwässerungsschlitze vom Flügel auf das Abdeckprofil übertragen, Anzahl und Anordnung siehe ab Seite 5.6.

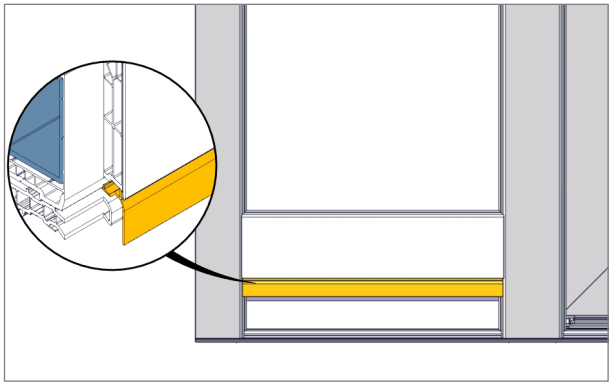

6. Das Abdeckprofil mit dem Flügel über die werkseitig angebrachten Stanzungen mit Schrauben ⌀4,3 x 22 mm verschrauben und auf Bodenschwelle absetzen.

Technische Änderungen vorbehalten
Stand 01/2024 © VEKA AG -061b_00

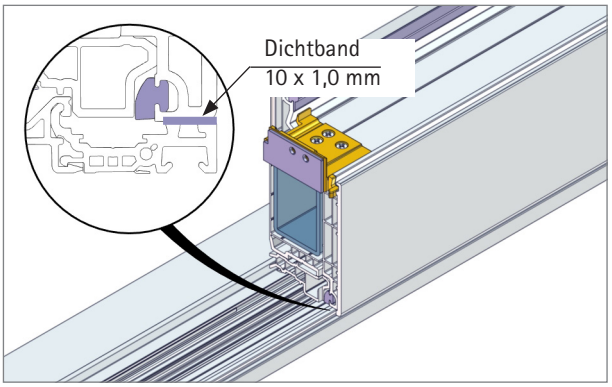

7. Flügel und Bodenschwelle auf ganzer Länge mit Dichtband ausfüllen und Flügel seitlich zum Blendrahmen und T-Profil verschrauben, siehe Seite 6.25.

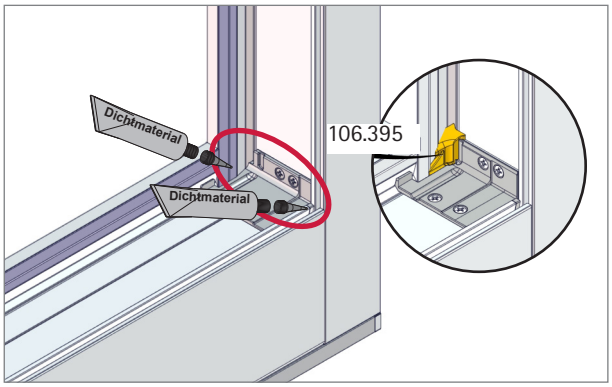

8. Lücke zwischen Verbinder und Profil (L+R) mit geeignetem Dichtmaterial abdichten und mit Dichtstopfen 106.395 schließen.

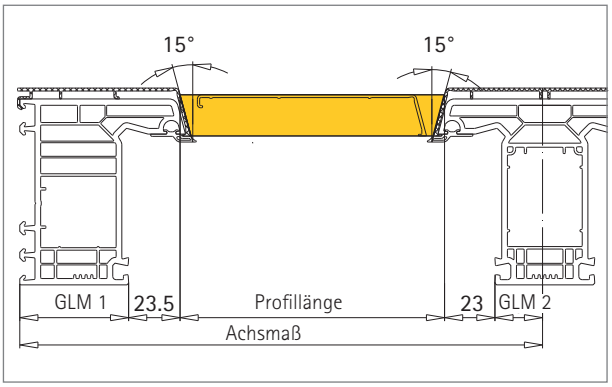

9. Aluminium-Vorsatzblende für Flügel auf Länge schneiden.
Profillänge =
Achsmaß - GLM 1 - GLM 2 - 23,5 mm -23 mm

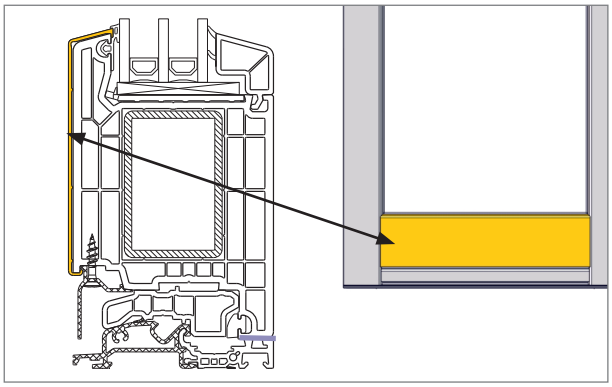

10. Aluminium-Vorsatzblende auf Flügel aufklipsen.

Aluminium-Vorsatzblenden für Haustür außen öffnend

▪ Aluminium-Vorsatzblende (104.379) für Blendrahmen 101.294	▪ Aluminium-Vorsatzblende (104.378) für Haustürflügel 105.381
▪ Doppelseitiges Klebeband (Fa. Tesa: ACX Plus 7065 oder 7066) (Fa. AFTC: Silver Tape 6411 LSE)	▪ Stanzwerkzeug ▪ Spezial-Gehrungsschere 146.003.100.000

Verarbeitung für Haustür außen öffnend

Nachfolgend werden ausschließlich die Verarbeitungsschritte aufgeführt, die abweichend zum Standard sind.

Haustür außen öffnend	Pos. 1: Schnitt oben	Pos. 2: Schnitt unten
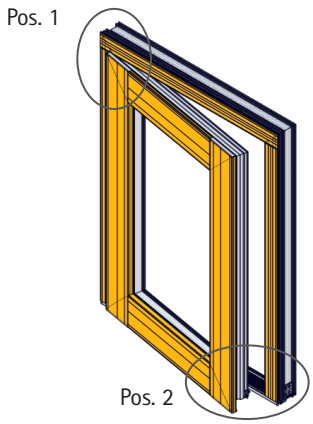	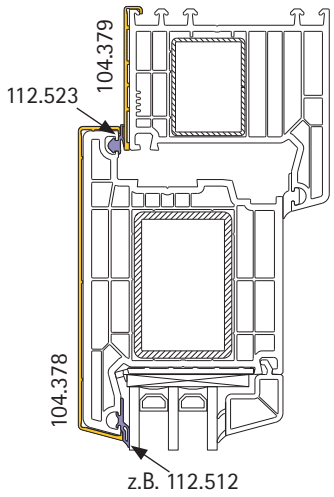	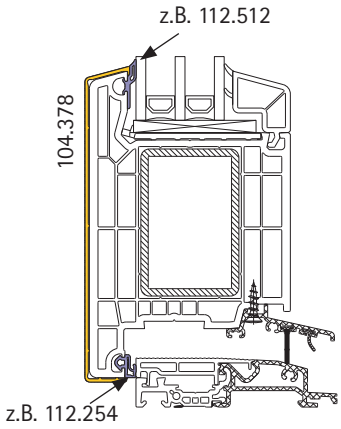

Detaillierte Angaben zu Dichtungen für Elemente mit Aluminium-Vorsatzblende siehe ab Seite 6.62.

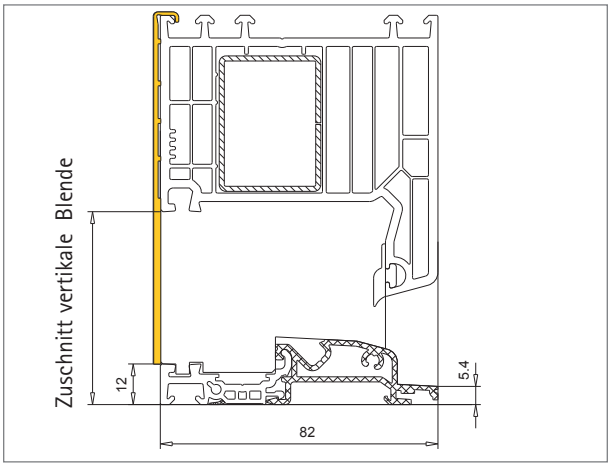

1. Vertikale Aluminium-Vorsatzblende (Blendrahmen /Flügel) auf Länge schneiden, siehe ab Seite 6.100.

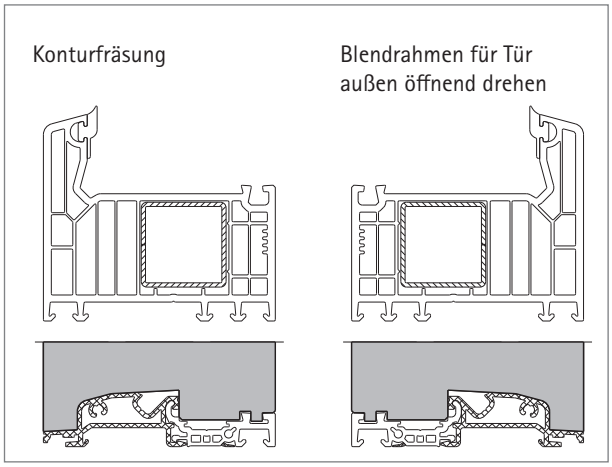

2. Konturfräsung am Blendrahmen für die Bodenschwelle vornehmen, siehe Seite 6.6. Wird der Flügel angeschlagen, muss der Blendrahmen gedreht werden (außen/innen). Für Befestigung zur Bodenschwelle siehe Seite 6.10.

© VEKA AG

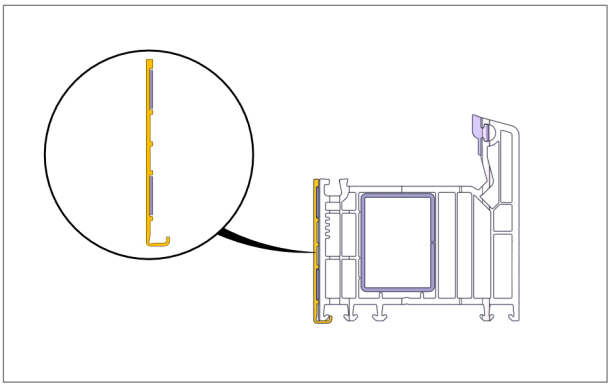

3. Doppelseitiges Klebeband ACX Plus 7065 oder 7066 oder Silver Tape 6411 LSE auf Aluminium-Vorsatzblenden 104.379 kleben.

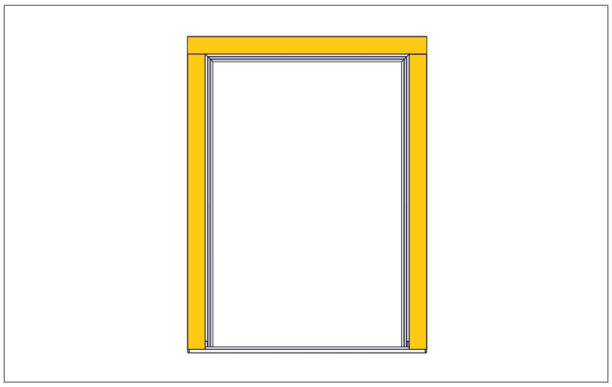

4. Aluminium-Vorsatzblenden horizontal und vertikal auf den vorgefertigten Blendrahmen kleben.

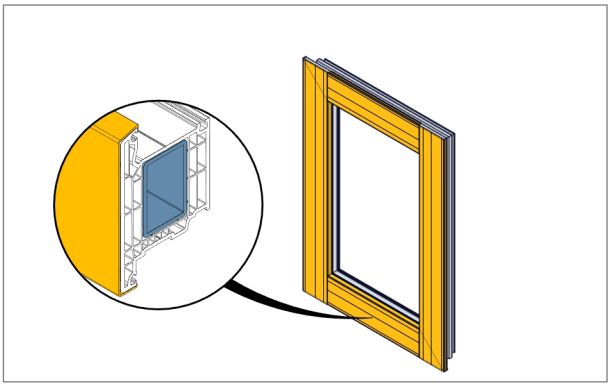

5. Für Verarbeitung Flügel siehe Seite 6.106.

Aluminium-Vorsatzblenden für Elemente mit Flügelaufbauprofil

▪ Aluminium-Vorsatzblende (104.360) für Aufbauprofil 103.344	▪ Aluminium-Vorsatzblende (104.363) für Aufbauprofil 105.382
	▪ Stanzwerkzeug ▪ Spezial-Gehrungsschere 146.003.100.000

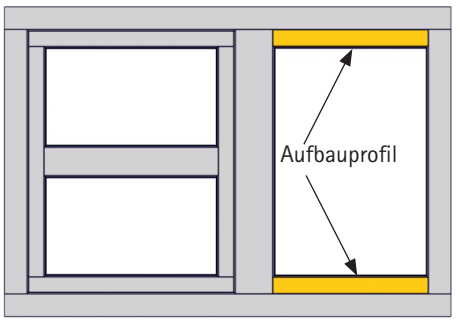

1. a. Aufbauprofil für Fenster 103.344: Fenster vorfertigen inkl. Aluminium-Vorsatzblenden.

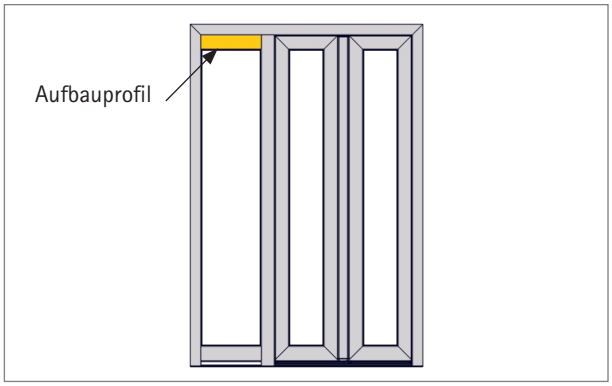

1. b. Aufbauprofil für Haustür 105.382: Türelement vorfertigen inkl. Aluminium-Vorsatzblenden.

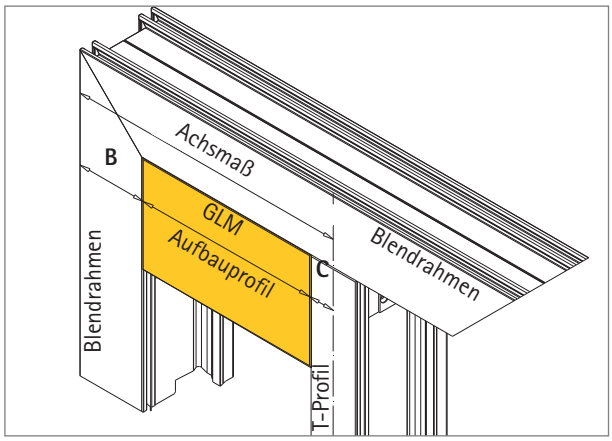

2. Aufbauprofil auf Länge schneiden für:
Verbindung mit Winkel = GLM + 5 mm,
Verbindung mit Verbinder = GLM.
Maße für Blendrahmen und T-Profile, siehe Kapitel 4 Abzugsmaße.

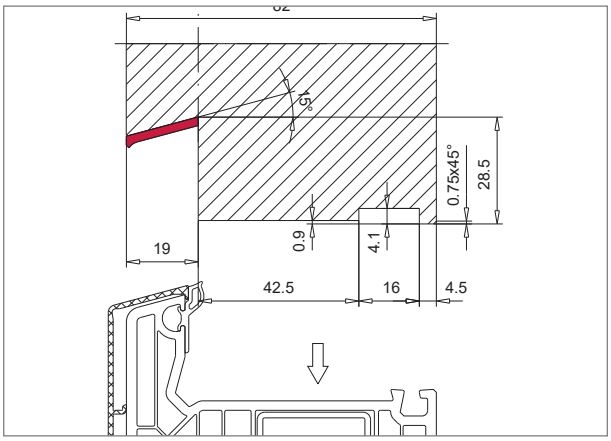

3. Für Aluminium-Vorsatzblenden muss die Standardfräsung angepasst werden (■).

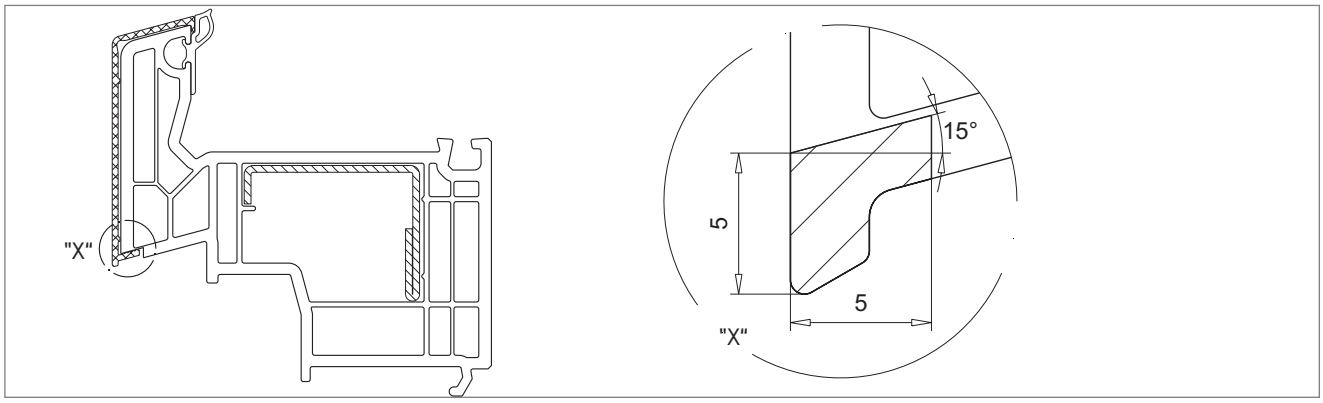

4. Aufbauprofil für Aluminium-Vorsatzblenden bearbeiten.

© VEKA AG

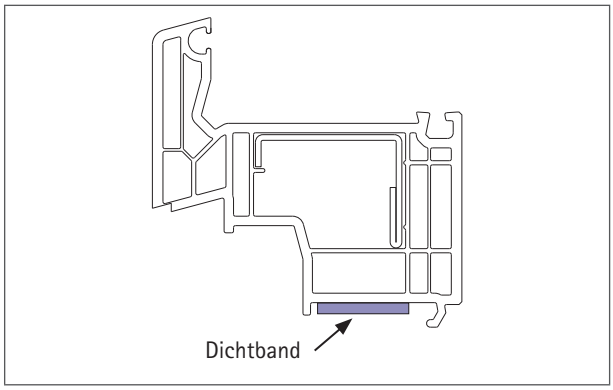

5. Dichtband auf ganzer Länge am Aufbauprofil anbringen.

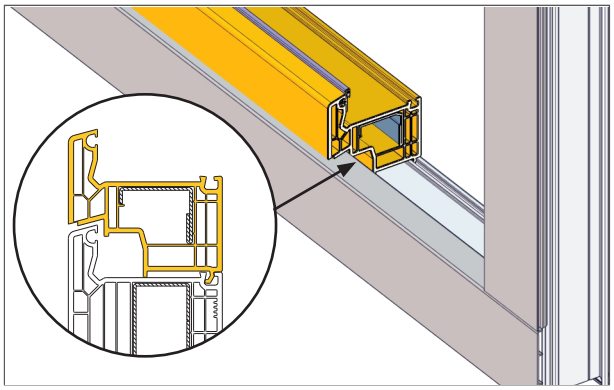

6. Aufbauprofil im vorgefertigten Element einsetzen und befestigen, siehe Seite 5.53. Die Dichtung im Blendrahmen entfällt.

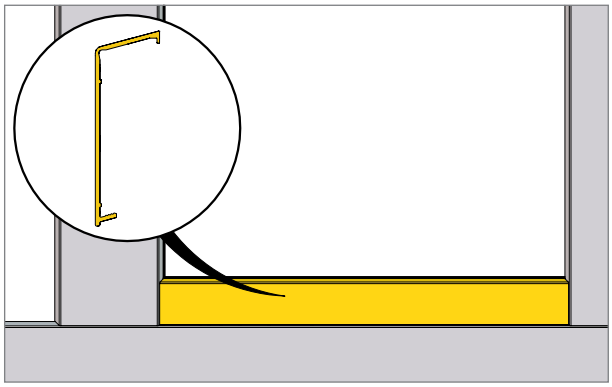

7. Aluminium-Vorsatzblende auf Länge schneiden, siehe ab Seite 6.94.

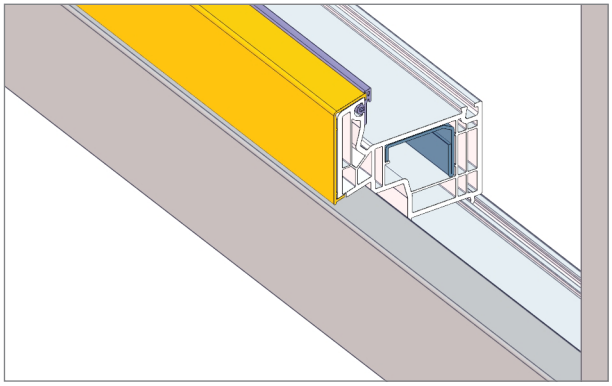

8. Aluminium-Vorsatzblende auf Aufbauprofil klipsen.

Verarbeitung Zusatzprofile

▪ Aluminium-Vorsatzblende (104.266) für Verbreiterung z.B. 114.042	▪ Aluminium-Vorsatzblende (104.548) für Verbreiterung z.B. 114.043
▪ Aluminium-Fensterbankan-schlussprofil (104.525) 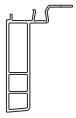	▪ Abdeckprofil (104.526) ▪ Befestigungsraste (108.123)
▪ Doppelseitiges Klebeband (Fa. Tesa: ACX Plus 7065 oder 7066) (Fa. AFTC: Silver Tape 6411 LSE)	▪ Schrauben (141.001.016.000, ⌀4,3 x 16 mm) (141.001.022.000, ⌀4,3 x 22 mm)

Verarbeitung Verbreiterung

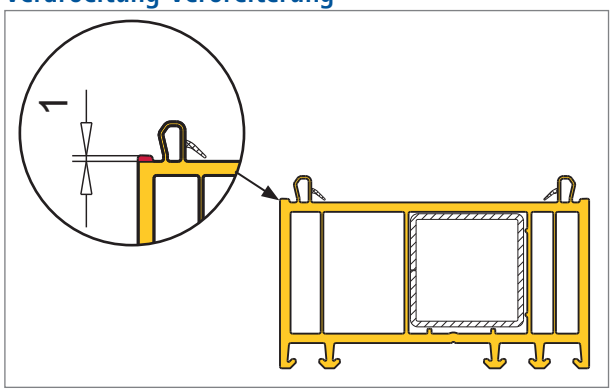

1. Verbreiterung muss bei Einsatz von Aluminium-Vorsatzblenden bearbeitet weden. Außen um 1 mm auf ganzer Länge kürzen.

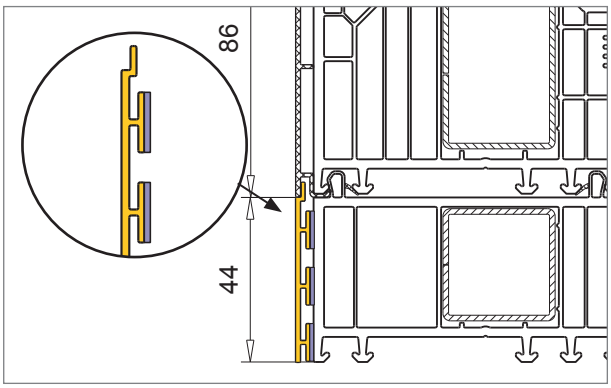

2. Doppelseitiges Klebeband ACX Plus 7065 oder 7066 oder Silver Tape 6411 LSE auf die vorgesehenen Flächen kleben und Aluminium-Vorsatzblende auf Verbreiterung fixieren.

Verarbeitung Fensterbankanschlussprofil

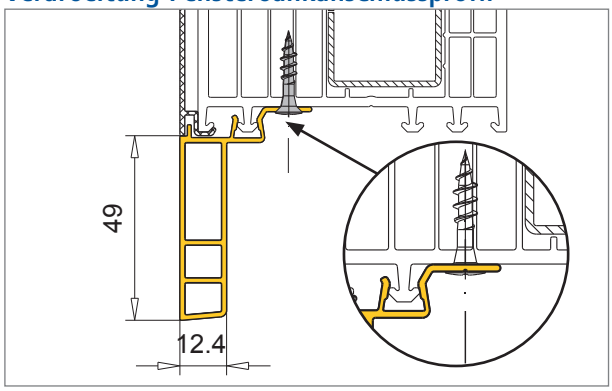

1. Fensterbankanschlussprofil auf Blendrahmen klipsen, mit Bohrer ⌀5,0 mm alle 300 mm vorbohren und mit Schrauben ⌀4,3 x 22 mm verschrauben.

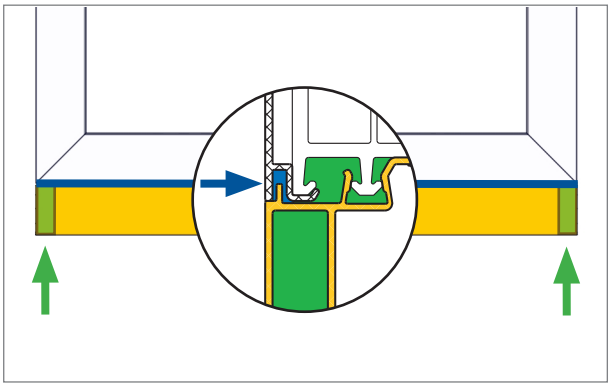

2. Fensterbankanschlussprofil mit geeignetem Dichtmaterial abdichten:
   - ⬅ *Zur Aluminium-Vorsatzblende auf ganzer Länge*
   - ⬅ *Zum Baukörperanschluss (L+R)*

Technische Änderungen vorbehalten
Stand 01/2024 © VEKA AG -061b_00

Verarbeitung/Einsatzbeispiel für Abdeckprofil 104.526

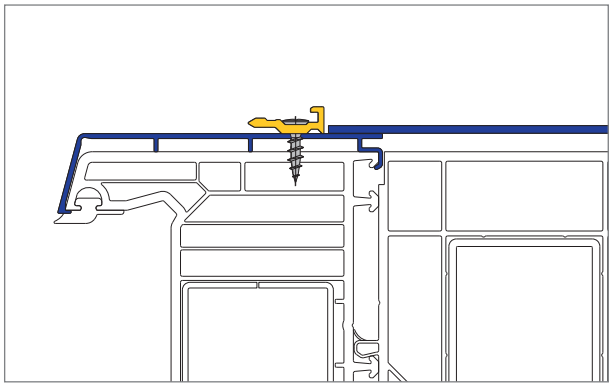

1. Befestigungsraste 108.123 alle 300 mm mit Schrauben ⌀4,3 x 16 mm auf Aluminium-Vorsatzblende fixieren.

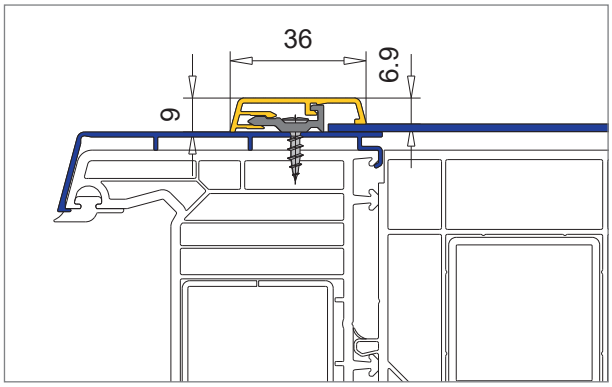

2. Abdeckprofil auf Befestigungsraste klipsen.

Technische Änderungen vorbehalten
Stand 01/2024 © VEKA AG -061b_00

Verglasung, Dichtungen

Allgemeines ---------- 7.2
Verglasungstabelle ---------- 7.3
VEKA Dichtungen ---------- 7.4
- Artikelliste Dichtungen ---------- 7.4

Systemdichtungen ---------- 7.7
- Systemdichtungen ---------- 7.8
- Systemdichtungen für Elemente mit Aluminium-Vorsatzblende ---------- 7.14
- Sonderdichtungen ---------- 7.18

Allgemeines zu Verglasung und Dichtungswerkstoff

Info

Das VEKA Verarbeiterhandbuch (Nr. 100-020) enthält detaillierte Informationen zu folgenden Themen:

- Verglasen und Verklotzen
- Einbruchhemmung
- Verarbeitung Glassprossen
- Dichtungswerkstoff
- allgemeine Verarbeitungsrichtlinien (APTK/EPDM)

Anwendungsbeispiel

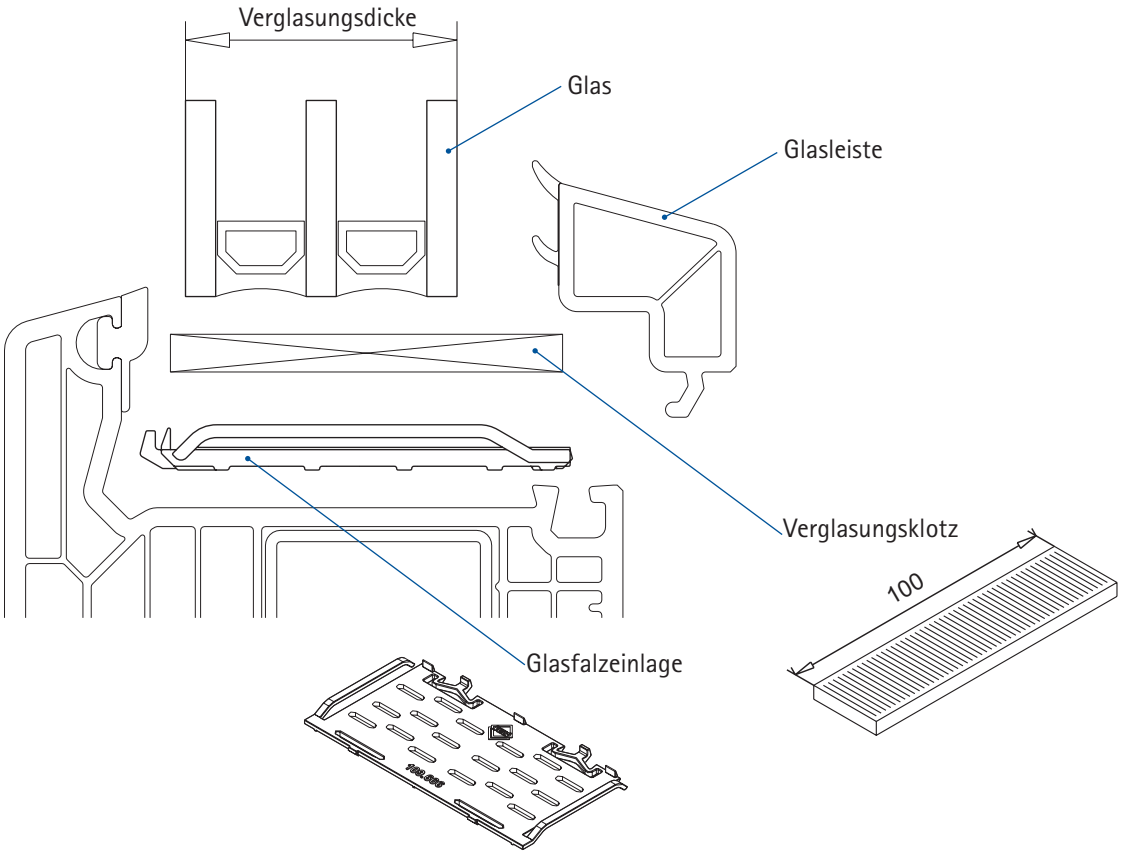

Breite der Verglasungsklötze

Dicke [mm]	Farbe	Breite (X) der Verglasungsklötze [mm]							
		26	30	34	40	46	50	52	56
1	weiß	142.026.1	142.030.1	142.034.1	142.040.1	--	142.050.1	142.052.1	142.056.1
2	blau	142.026.2	142.030.2	142.034.2	142.040.2	142.046.2	142.050.2	142.052.2	142.056.2
3	rot	142.026.3	142.030.3	142.034.3	142.040.3	142.046.3	142.050.3	142.052.3	142.056.3
4	gelb	142.026.4	142.030.4	142.034.4	142.040.4	142.046.4	142.050.4	142.052.4	142.056.4
5	grün	142.026.5	142.030.5	142.034.5	142.040.5	142.046.5	142.050.5	142.052.5	142.056.5
6	schwarz	142.026.6	142.030.6	142.034.6	142.040.6	142.046.6	142.050.6	142.052.6	142.056.6

Bitte beachten!

Für die Verklotzung sind die geltenden Technischen Richtlinien des Instituts des Glaserhandwerks für Verglasungstechnik und Fensterbau Hadamar (IGH) einzuhalten.

© VEKA AG

Verglasungstabelle mit erforderlichen Verklotzungsbreiten

Bitte beachten!

Glasleisten mit **anextrudierten** Dichtungen können Maßtoleranzen der Nennmaßisolierglasdicke von +1/-0,5 mm überbrücken und Glasleisten mit **einextrudierten** Dichtungen oder **Handeinzugsdichtungen** +1/-0 mm.

Verglasungstabelle

Verglasungs-dicke [mm]	Glasleiste						Verglasungsklotzes für den Falzbereich	
	Abmessung	Art.-Nr.(1)	Abmessung	Art.-Nr.(2)	Abmessung	Art.-Nr.(3)	AD	MD
16	--	--	--	--	42 mm	107.620(3.1)	52 mm	28 mm
18	--	--	--	--	42 mm	107.620(3.2)	52 mm	28 mm
20	--	--	--	--	38 mm	107.622(3.1)	52 mm	28 mm
22	--	--	--	--	38 mm	107.622(3.2)	52 mm	28 mm
24	35,5 mm	107.271	34 mm	107.303	34 mm	107.624(3.1)	52 mm	28 mm
26	33,5 mm	107.272	34 mm	107.302	34 mm	107.624(3.2)	52 mm	30 mm
28	31,5 mm	107.270	30 mm	107.301	30 mm	107.626(3.1)	52 mm	32 mm
30	29,5 mm	107.273	30 mm	107.300	30 mm	107.626(3.2)	52 mm	34 mm
32	27,5 mm	107.269	26 mm	107.299	26 mm	107.628(3.1)	52 mm	36 mm
34	25,5 mm	107.274	26 mm	107.298	26 mm	107.628(3.2)	52 mm	38 mm
36	23,5 mm	107.268	22 mm	107.297	22 mm	107.630(3.1)	52 mm	40 mm
38	21,5 mm	107.267	22 mm	107.296	22 mm	107.630(3.2)	52 mm	42 mm
39/40/41	19 mm	107.277	--	--	--		52 mm	42 mm
40	19,5 mm	107.266	18 mm	107.295	18 mm	107.632(3.1)	52 mm	42 mm
42	17,5 mm	107.265	18 mm	107.294	18 mm	107.632(3.2)	52 mm	46 mm
44	15,5 mm	107.264	14 mm	107.293	14 mm	107.634(3.1)	52 mm	48 mm
46	13,5 mm	107.263	14 mm	107.292	14 mm	107.634(3.2)	52 mm	50 mm
48	11,5 mm	107.262	10 mm	107.291	10 mm	107.636(3.1)	52 mm	52 mm
50	9,5 mm	107.261	10 mm	107.290	10 mm	107.636(3.2)	56 mm	52 mm
52	7,5 mm	107.260	--	--	6 mm	107.638(3.1)	56 mm	56 mm
54	7,5 mm	107.278	--	--	6 mm	107.638(3.2)	56 mm	56 mm

(1) Glasleisten mit anextrudierte Dichtung
(2) Glasleisten mit einextrudierte Dichtung
(3) Aluminium-Glasleisten für Außenverglasung, Dichtung handeinzug, (3.1) 112.050, (3.2) 112.376

Info

Dichtungsfarben:

- silbergrau (ähnlich RAL 7001)
- schwarz (ähnlich RAL 9005)
- caramel (ähnlich RAL 8024)

Art.-Nr.	Abbildung	Beschreibung	Werkstoff	Ausführung	m/Rolle
112.001		Faltdichtung ▪ Spaltmaß 2,5 mm ▪ Handeinzug	EPDM	schwarz grau	500
112.022		Faltdichtung ▪ Spaltmaß 2,0 mm ▪ Handeinzug	EPDM	schwarz grau	400
112.028	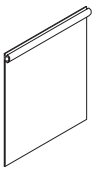	Dichtungsbahn ▪ 1 mm dick ▪ 250 mm lang ▪ mit Kederprofil ▪ Handeinzug	EPDM	schwarz	25
112.050		Glasleistendichtung ▪ Spaltmaß 3,0-5,0 mm ▪ Handeinzug	EPDM	schwarz grau caramel	300
112.052		Glasleistendichtung ▪ Spaltmaß 3,0-5,0 mm ▪ werkseitig eingezogen	EPDM	schwarz grau caramel	nicht separat erhältlich
112.165		Bürstendichtung ▪ mit Mittelsteg ▪ ca. 12 mm ▪ Handeinzug	PP	schwarz	30
112.253		Blendrahmen- und Verglasungsdichtung ▪ Spaltmaß 3,5 mm ▪ Handeinzug ▪ Gehrungsschere 146.003.100.000 verwenden Dichtung für Zusatzprofile ▪ Handeinzug	EPDM	schwarz grau caramel	400
112.254		Flügelüberschlagdichtung ▪ Spaltmaß 4,5 mm ▪ Handeinzug Dichtung für Zusatzprofile ▪ Handeinzug	EPDM	schwarz grau caramel	400
112.261		Dichtung für Glasleisten bei Einsatz von 104.209 ▪ Spaltmaß 3,0-5,0 mm ▪ Handeinzug	EPDM	schwarz grau	200
112.269		Dichtung ▪ Spaltmaß 1,0-1,5 mm ▪ Handeinzug	EPDM	schwarz grau caramel	300
112.300		Fülldichtung ▪ Spaltmaß 0,6 mm ▪ Handeinzug	EPDM	schwarz grau caramel	500
112.324		Flügelüberschlagdichtung ▪ Spaltmaß 4,5 mm ▪ werkseitig einextrudiert	PVC-P	schwarz grau caramel	nicht separat erhältlich
112.331		Blendrahmen- und Flügelüberschlagdichtung ▪ Spaltmaß 4,5-6,5 mm ▪ Handeinzug	EPDM	schwarz grau caramel	200

© VEKA AG

Art.-Nr.	Abbildung	Beschreibung	Werkstoff	Ausführung	m/Rolle
112.340		Eckprofil für Fensterbankanschluss ▪ Handeinzug ▪ ohne Gewähr, nicht UV-beständig	PVC-P	weiß o.G.	132
112.354		Flügelüberschlagdichtung ▪ Spaltmaß 4,5 mm ▪ einroll- und verschweißbar	PVC-P	schwarz grau caramel	200
112.376		Dichtung ▪ Spaltmaß 2,0-3,0 mm ▪ Handeinzug	EPDM	schwarz grau caramel	350
112.380		Füllprofil für Schließblechnut ▪ Handeinzug	PVC-P	schwarz weiß caramel cremeweiß	400
112.381		Bürstendichtung ▪ mit Mittelsteg ▪ ca. 15 mm ▪ Handeinzug	PP	schwarz	30
112.390		Blendrahmen- und Verglasungsdichtung ▪ Spaltmaß 3,5 mm ▪ werkseitig einextrudiert	PVC-P	schwarz grau caramel	nicht separat erhältlich
112.391		Mitteldichtung für Blendrahmen/T-Profil ▪ Spaltmaß 3,5 mm ▪ werkseitig einextrudiert	PVC-P	schwarz grau caramel	nicht separat erhältlich
112.392		Mitteldichtung für Stulpprofil ▪ Spaltmaß 3,5 mm ▪ werkseitig einextrudiert	PVC-P	schwarz grau caramel	nicht separat erhältlich
112.393		Glasleistendichtung ▪ Spaltmaß 3,5 mm ▪ werkseitig anextrudiert	PVC-P	schwarz grau caramel	nicht separat erhältlich
112.397		Blendrahmen- und Verglasungsdichtung ▪ Spaltmaß 3,5 mm ▪ einroll- und verschweißbar	PVC-P	schwarz grau caramel	150
112.398		Mitteldichtung für Blendrahmen/T-Profil ▪ Spaltmaß 3,5 mm ▪ einroll- und verschweißbar	PVC-P	schwarz grau caramel	150
112.399		Mitteldichtung für Stulpprofil ▪ Spaltmaß 3,5 mm ▪ einroll- und verschweißbar	PVC-P	schwarz grau caramel	150
112.420		Blendrahmen- und Verglasungsdichtung ▪ Spaltmaß 3,5 mm ▪ Handeinzug ▪ Gehrungsschere 146.003.200.000 verwenden	EPDM	schwarz grau caramel	200
112.421		Mitteldichtung für Blendrahmen/T-Profil ▪ Spaltmaß 3,5 mm ▪ Handeinzug	EPDM	schwarz grau caramel	200
112.422		Mitteldichtung für Stulpprofil ▪ Spaltmaß 3,5 mm ▪ Handeinzug	EPDM	schwarz grau caramel	200
112.423		Blendrahmen- und Verglasungsdichtung ▪ Spaltmaß 3,5 mm ▪ werkseitig einextrudiert	PVC-P	schwarz grau caramel	nicht separat erhältlich
112.424		Blendrahmen- und Verglasungsdichtung ▪ Spaltmaß 3,5 mm ▪ einroll- und verschweißbar	PVC-P	schwarz grau caramel	200

Art.-Nr.	Abbildung	Beschreibung	Werkstoff	Ausführung	m/Rolle
112.444		Flügelüberschlagdichtung ▪ Spaltmaß 4,5 mm ▪ Handeinzug	EPDM	schwarz	100
112.458		Blendrahmen- und Verglasungsdichtung ▪ Spaltmaß 3,5 mm ▪ Handeinzug	EPDM	schwarz grau	300
112.468		Flügelüberschlagdichtung ▪ Spaltmaß 4,5 mm ▪ Handeinzug	EPDM	schwarz grau	400
112.475		Dichtungsband für 114.200, 114.201, 114.202, 114.203, 114.205	EPDM	schwarz	25
112.476		Dichtungsband für 114.040, 114.041, 114.042, 114.043	EPDM	schwarz	25
112.484		Dichtung für Aluminium-Vorsatzblenden ▪ Spaltmaß 1,6 mm ▪ einroll- und verschweißbar	PVC-P	schwarz	250
112.485		Dichtung für Aluminium-Vorsatzblenden ▪ Spaltmaß 3,5 mm ▪ einroll- und verschweißbar	PVC-P	schwarz	150
112.490		Dichtung für Wetterschenkel 104.531 ▪ Handeinzug	EPDM	schwarz	100
112.511		Dichtung für Aluminium-Vorsatzblenden ▪ Spaltmaß 1,6 mm ▪ werkseitig einextrudiert	PVC-P	schwarz	nicht separat erhältlich
112.512		Dichtung für Aluminium-Vorsatzblenden ▪ Spaltmaß 3,5 mm ▪ werkseitig einextrudiert	PVC-P	schwarz	nicht separat erhältlich
112.523		Dichtung für Aluminium-Vorsatzblenden ▪ Spaltmaß 1,6 mm ▪ Handeinzug	EPDM	schwarz	400
112.549		Dichtung für Aluminium-Vorsatzblenden ▪ Spaltmaß 3,5 mm ▪ Handeinzug	EPDM	schwarz grau	200
112.571		Glasleistendichtung ▪ Spaltmaß 4-5 mm ▪ werkseitig einextrudiert	PVC-P	schwarz grau caramel	nicht separat erhältlich
112.572		Glasleistendichtung ▪ Spaltmaß 2-3 mm ▪ werkseitig einextrudiert	PVC-P	schwarz grau caramel	nicht separat erhältlich

Technische Änderungen vorbehalten
Stand 01/2024 © VEKA AG -061b_00

Systemdichtungen

Info

Das Profilsystem SOFTLINE 82 ist sowohl mit werkseitig eingebrachten Dichtungen aus dem verschweißbaren Werkstoff PVC-P wie auch ohne erhältlich. Jedoch ist generell die Mitteldichtung in Blendrahmen, T-Profilen und Stulpprofilen inklusive.

Der Einsatzbereich und die Eckenverarbeitung ist der nachfolgenden Aufstellung zu entnehmen.

Detaillierte Angaben zu Dichtungsmaterial befinden sich im VEKA Verarbeiterhandbuch (Nr. 100-020).

Spezielle Verarbeitungshinweise

Das Zuschneiden der Profile mit Mitteldichtung erfolgt auf einer handelsüblichen Einfach- oder Doppelgehrungssäge, siehe Kapitel 4. Eine saubere Schnittfläche ist entscheidend für eine gute Qualität der Schweißung. Rückstände müssen ggf. entfernt werden. Das Schweißen erfolgt wie ab Seite 5.20 beschrieben.

Für eine einwandfreie Funktion der Dichtung ist die Schweißraupe sorgfältig mit geeigenetem Werkzeug zu entfernen. Durch Einsatz von Dichtungsformgebern oder/und Hinterfräsen kann das Ergebnis der Schweißung optimiert werden.

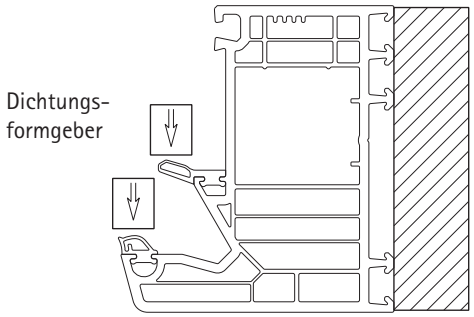

Dichtungsformgeber für die Mitteldichtung

Einsatzbereiche und Eckenverarbeitung

SOFTLINE 82 MD	SOFTLINE 82 AD	Stulpprofil MD/AD
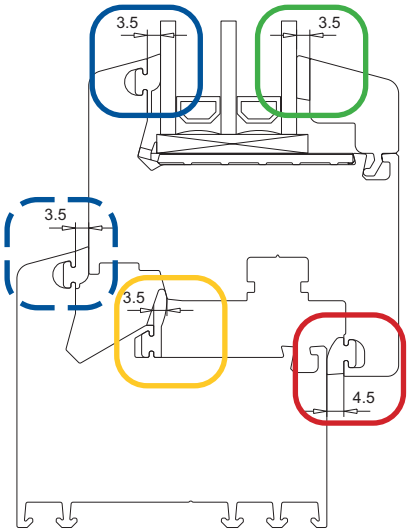	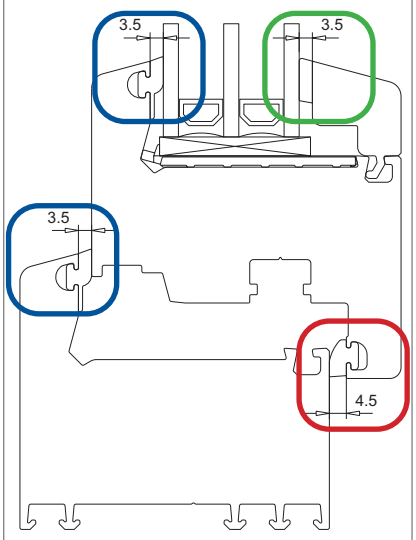	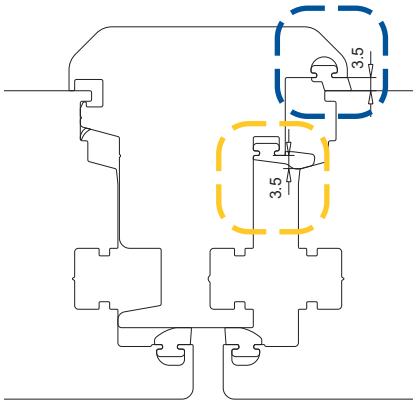
SOFTLINE 82 Dreh-Kipptür	**SOFTLINE 82 Haustür außen öffnend**	
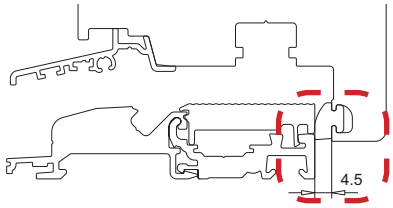	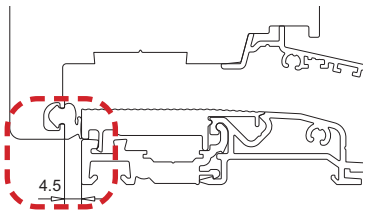	

Art.-Nr.	Abbildung	Einsatzbereich	Eckenverarbeitung	
112.390	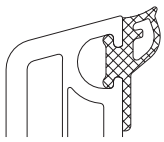	Blendrahmen- und Verglasungsdichtung ▪ Spaltmaß 3,5 mm ▪ PVC-P schwarz, grau, caramel ▪ werkseitig einextrudiert	Profil inkl. Dichtung auf Gehrung schneiden und eckverschweißen	
112.397	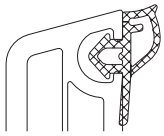	Blendrahmen- und Verglasungsdichtung ▪ Spaltmaß 3,5 mm ▪ PVC-P schwarz, grau, caramel ▪ einroll- und verschweißbar	Profil inkl. Dichtung auf Gehrung schneiden und eckverschweißen	
112.420	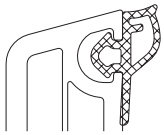	Blendrahmen- und Verglasungsdichtung ▪ Spaltmaß 3,5 mm ▪ EPDM schwarz, grau, caramel ▪ Handeinzug	Dichtung im Profil einziehen- auf Gehrung schneiden Ecken verkleben ▪ Gehrungsschere 146.003.200.000 verwenden	

© VEKA AG

Art.-Nr.	Abbildung	Einsatzbereich	Eckenverarbeitung	
112.393	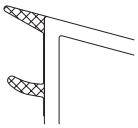	Glasleistendichtung ▪ Spaltmaß 3,5 mm ▪ PVC-P schwarz, grau, caramel ▪ werkseitig anextrudiert	Profil inkl. Dichtung auf Gehrung schneiden	
			Profil inkl. Dichtung gerade zuschneiden oder konturfräsen	
112.571	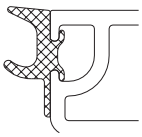	Glasleistendichtung ▪ Spaltmaß 4 - 5 mm ▪ PVC-P schwarz, grau, caramel ▪ werkseitig einextrudiert	Profil inkl. Dichtung auf Gehrung schneiden	
			Profil inkl. Dichtung gerade zuschneiden oder konturfräsen	
112.572	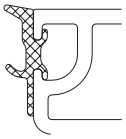	Glasleistendichtung ▪ Spaltmaß 2 - 3 mm ▪ PVC-P schwarz, grau, caramel ▪ werkseitig einextrudiert	Profil inkl. Dichtung auf Gehrung schneiden	
			Profil inkl. Dichtung gerade zuschneiden oder konturfräsen	
112.052	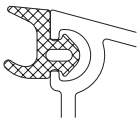	Glasleistendichtung ▪ Spaltmaß 3 - 5 mm ▪ EPDM schwarz, grau, caramel ▪ werkseitig eingezogen	Profil inkl. Dichtung auf Gehrung schneiden	
			Profil inkl. Dichtung gerade zuschneiden oder konturfräsen	
112.050	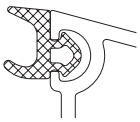	Glasleistendichtung ▪ Spaltmaß 3 - 5 mm ▪ EPDM schwarz, grau, caramel ▪ Handeinzug	Dichtung im Profil einziehen und mit Dichtungszange ablängen	
112.261	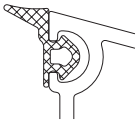	Dichtung für Glasleisten bei Einsatz von 104.209 ▪ Spaltmaß 3 - 5 mm ▪ EPDM schwarz, grau ▪ Handeinzug	Dichtung im Profil einziehen und mit Dichtungszange ablängen	
112.324	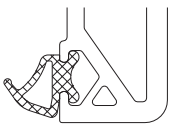	Flügelüberschlagdichtung ▪ Spaltmaß 4,5 mm ▪ PVC-P schwarz, grau, caramel ▪ werkseitig einextrudiert	Profil inkl. Dichtung auf Gehrung schneiden und eckverschweißen	
112.354	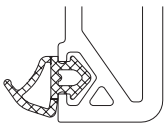	Flügelüberschlagdichtung ▪ Spaltmaß 4,5 mm ▪ PVC-P schwarz, grau, caramel ▪ einroll- und verschweißbar	Profil inkl. Dichtung auf Gehrung schneiden und eckverschweißen	
112.254	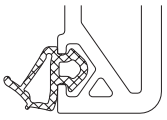	Flügelüberschlagdichtung ▪ Spaltmaß 4,5 mm ▪ EPDM schwarz, grau, caramel ▪ Handeinzug	Dichtung um die Ecke einziehen, oben mittig stoßen und verkleben	
112.468	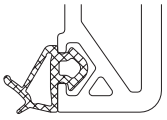	Flügelüberschlagdichtung ▪ Spaltmaß 4,5 mm ▪ EPDM schwarz, grau ▪ Handeinzug	Dichtung um die Ecke einziehen, oben mittig stoßen und verkleben	

7

Art.-Nr.	Abbildung	Einsatzbereich	Eckenverarbeitung
112.444	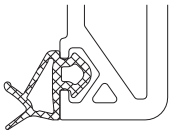	Flügelüberschlagdichtung ▪ Spaltmaß 4,5 mm ▪ EPDM schwarz ▪ Handeinzug	Dichtung gerade zuschneiden ▪ siehe Verarbeitung
112.468	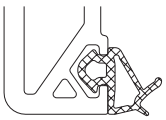	Flügelüberschlagdichtung ▪ Spaltmaß 4,5 mm ▪ EPDM schwarz, grau ▪ Handeinzug	Dichtung um die Ecke einziehen, oben mittig stoßen und verkleben
112.423	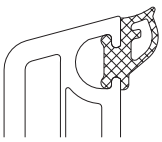	Blendrahmendichtung in MD ▪ Spaltmaß 3,5 mm ▪ PVC-P schwarz, grau, caramel ▪ werkseitig einextrudiert	Profil inkl. Dichtung auf Gehrung schneiden und eckverschweißen
112.424	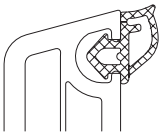	Blendrahmendichtung in MD ▪ Spaltmaß 3,5 mm ▪ PVC-P schwarz, grau, caramel ▪ einroll- und verschweißbar	Profil inkl. Dichtung auf Gehrung schneiden und eckverschweißen
112.253	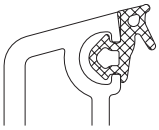	Blendrahmendichtung in MD ▪ Spaltmaß 3,5 mm ▪ EPDM schwarz, grau, caramel ▪ Handeinzug	Dichtung in den Ecken mit V-Schnitt versehen, um die Ecken einziehen, oben mittig stoßen und verkleben ▪ Gehrungsschere 146.003.100.000 verwenden
112.458	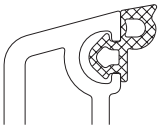	Blendrahmen- und Verglasungsdichtung ▪ Spaltmaß 3,5 mm ▪ EPDM schwarz, grau ▪ Handeinzug	Dichtung in den Ecken mit V-Schnitt versehen, um die Ecken einziehen, oben mittig stoßen und verkleben ▪ Gehrungsschere 146.003.100.000 verwenden

7

© VEKA AG

Art.-Nr.	Abbildung	Einsatzbereich	Eckenverarbeitung	
112.391	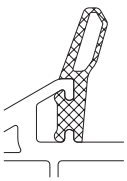	Mitteldichtung für Blendrahmen/T-Profil ▪ Spaltmaß 3,5 mm ▪ PVC-P schwarz, grau, caramel ▪ werkseitig einextrudiert	Profil inkl. Dichtung auf Gehrung schneiden und eckverschweißen	
112.398	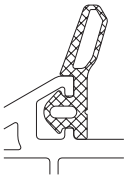	Mitteldichtung für Blendrahmen/T-Profil ▪ Spaltmaß 3,5 mm ▪ PVC-P schwarz, grau, caramel ▪ einroll- und verschweißbar	Profil inkl. Dichtung auf Gehrung schneiden und eckverschweißen	
112.421	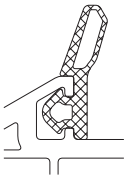	Mitteldichtung für Blendrahmen/T-Profil ▪ Spaltmaß 3,5 mm ▪ EPDM schwarz, grau, caramel ▪ Handeinzug	Dichtung im Profil einziehen-auf Gehrung schneiden Ecken verkleben	
112.392	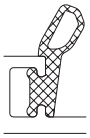	Mitteldichtung für Stulpprofil ▪ Spaltmaß 3,5 mm ▪ PVC-P schwarz, grau, caramel ▪ werkseitig einextrudiert	Profil inkl. Dichtung gerade zuschneiden	
112.399		Mitteldichtung für Stulpprofil ▪ Spaltmaß 3,5 mm ▪ PVC-P schwarz, grau, caramel ▪ einroll- und verschweißbar	Profil inkl. Dichtung gerade zuschneiden	
112.422	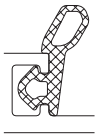	Mitteldichtung für Stulpprofil ▪ Spaltmaß 3,5 mm ▪ EPDM schwarz, grau, caramel ▪ Handeinzug	Dichtung gerade zuschneiden	

© VEKA AG

Werkzeuge einrichten

Dichtungsdetails für Werkzeugbestellung

Info

Die dargestellten Dichtungsdetails sind für die Einrichtung von Zulagen, Dichtungsformgebern etc. abgebildet. Bei identischer Bemaßung des Nutzbereichs/Dichtungsgeometrie ist vorrangig die PCE-Variante abgebildet.

Die dargestellte Geometrie kann sich (z.B. durch Kompression) über die Nutzungsdauer leicht verändern.

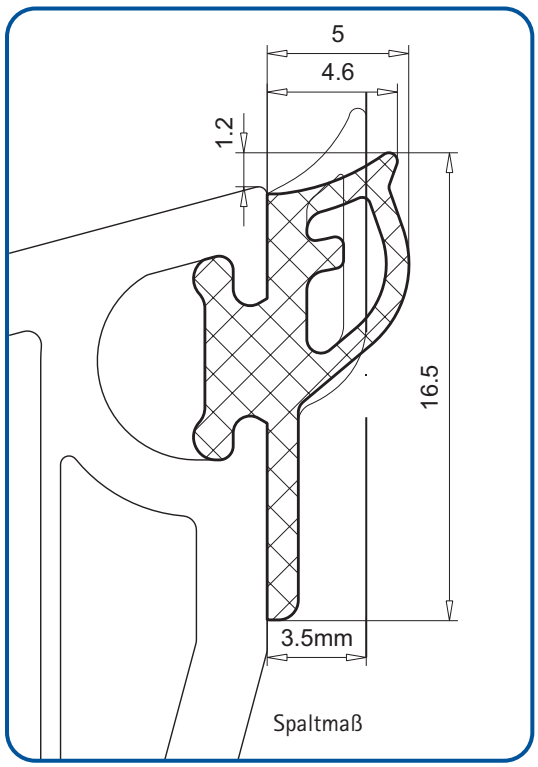

Blendrahmen- und Verglasungsdichtungen
112.390, 112.397 und 112.420

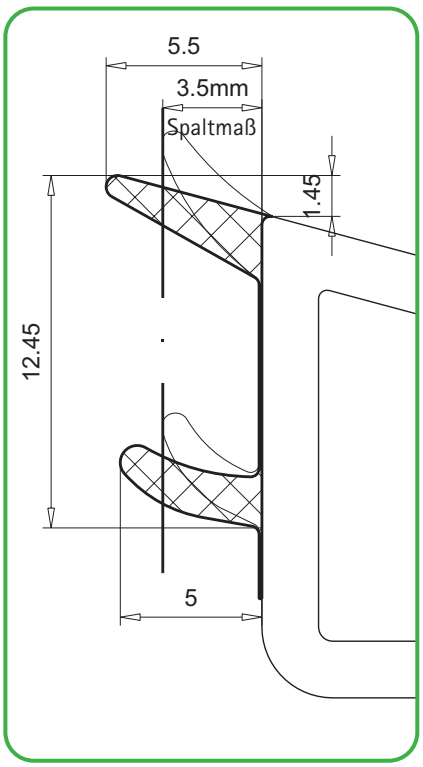

Glasleistendichtung
112.393

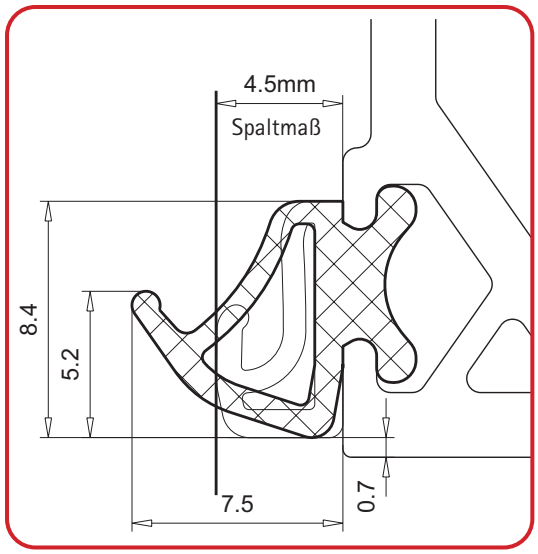

Flügelüberschlagdichtungen
112.324 und 112.354

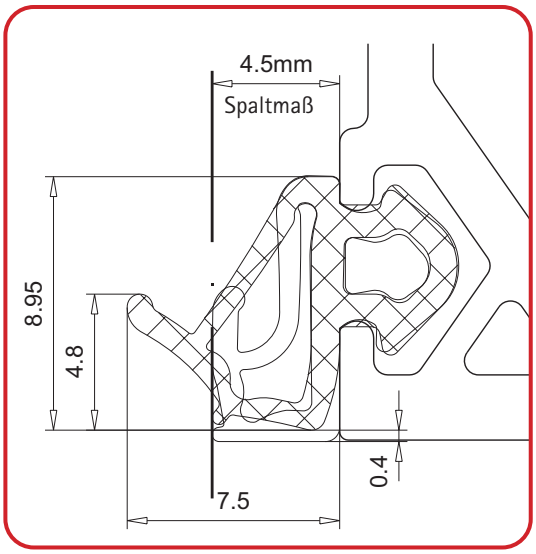

Flügelüberschlagdichtung
112.254

© VEKA AG

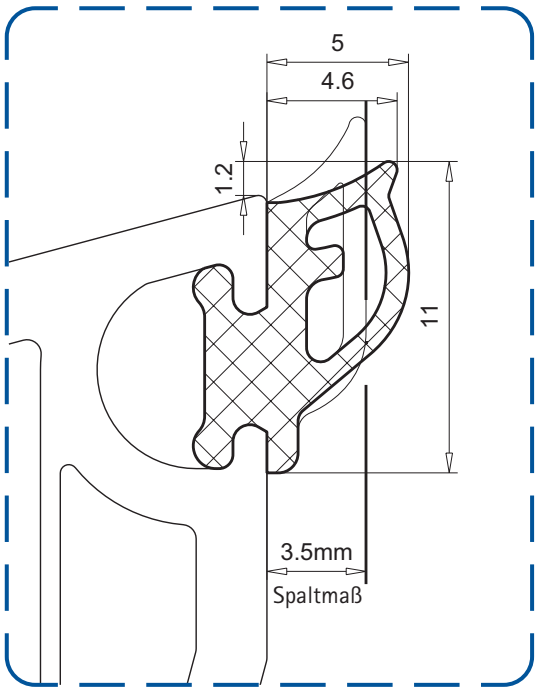

Blendrahmendichtungen
112.423 und 112.424

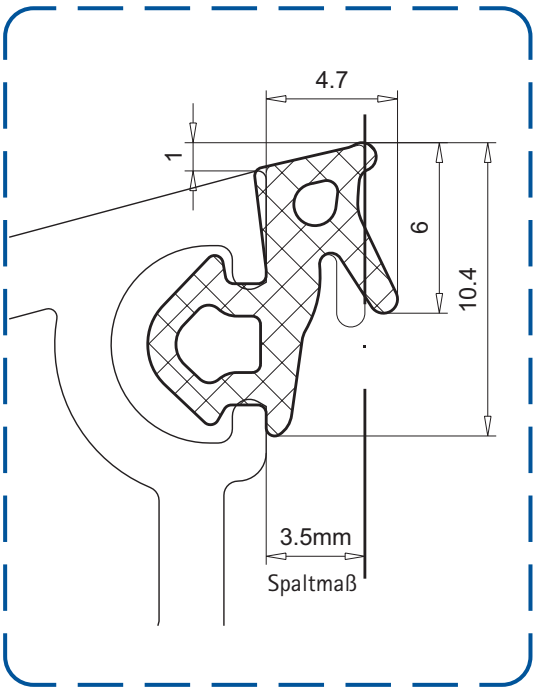

Blendrahmendichtung
112.253

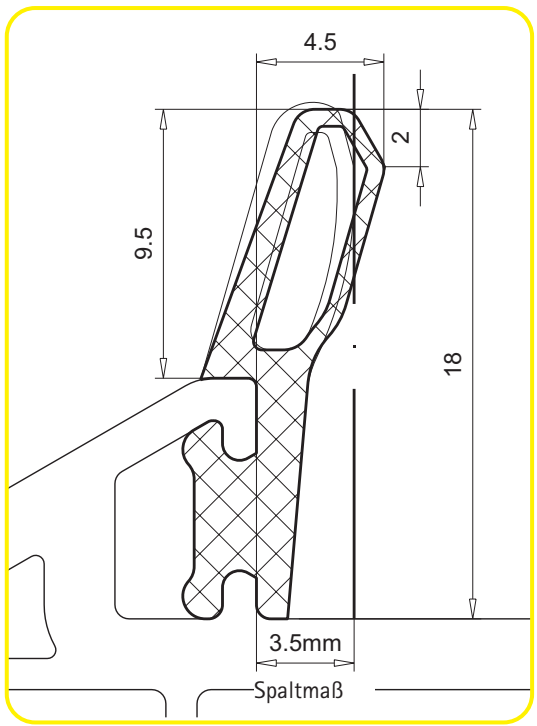

Mitteldichtungen
112.391, 112.398 und 112.421

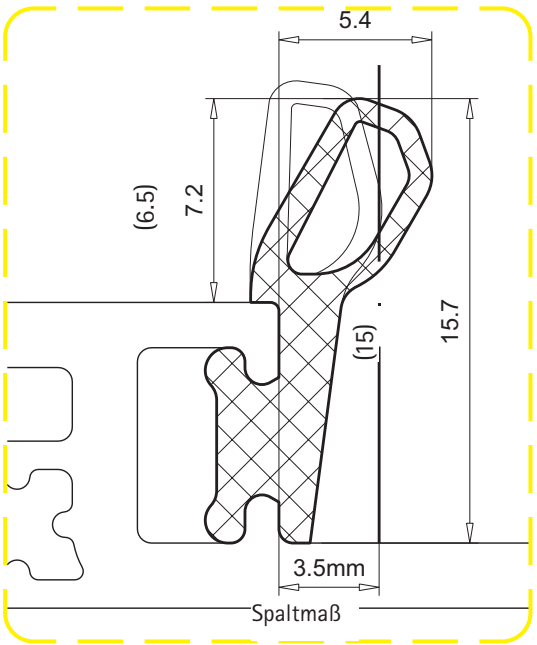

Mitteldichtungen
112.392, 112.399 und 112.422
(Klammermaße bei 112.399 und 112.422)

Einsatzbereiche und Eckenverarbeitung für Profile mit Aluminium-Vorsatzblenden

SOFTLINE 82 MD	SOFTLINE 82 AD	Haustür, 105.381 ▪ außen öffnend
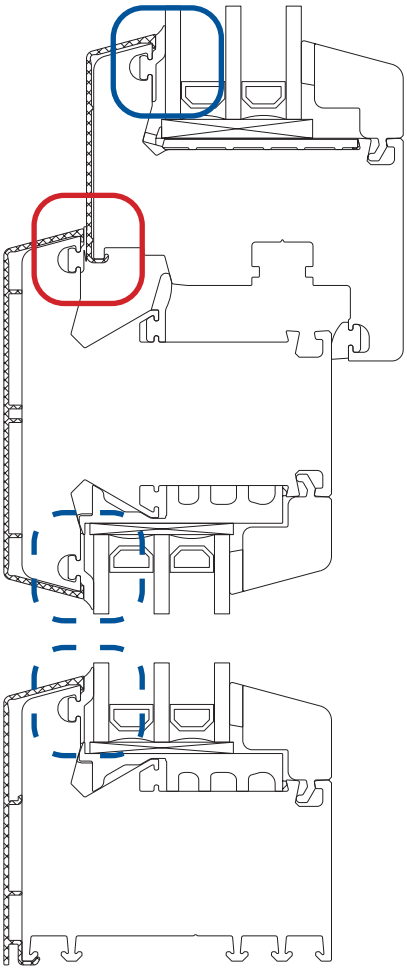	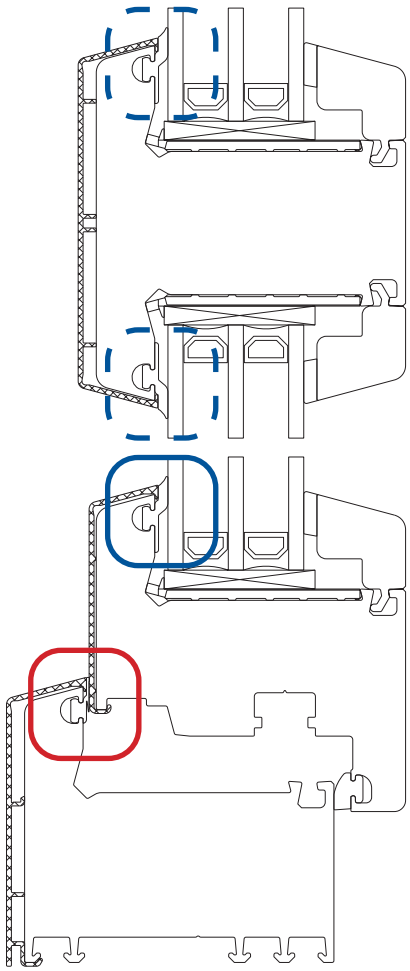	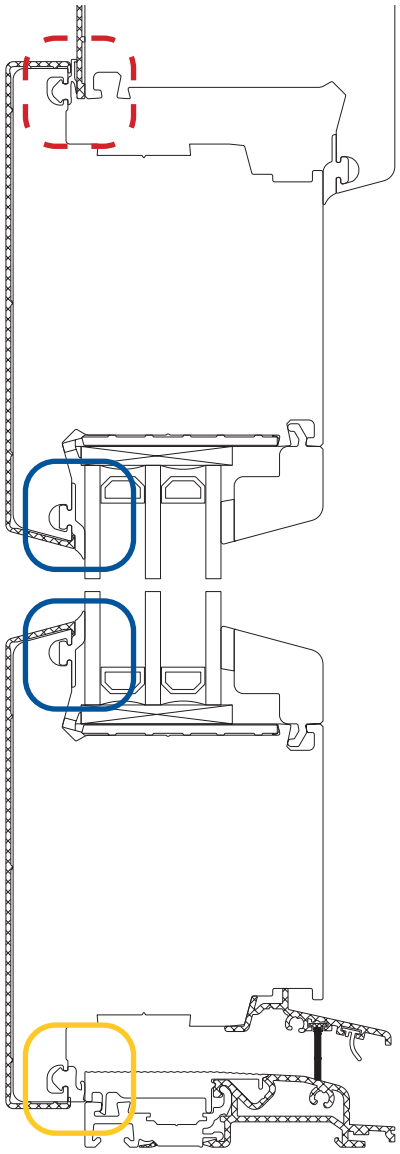

Stulpausführung
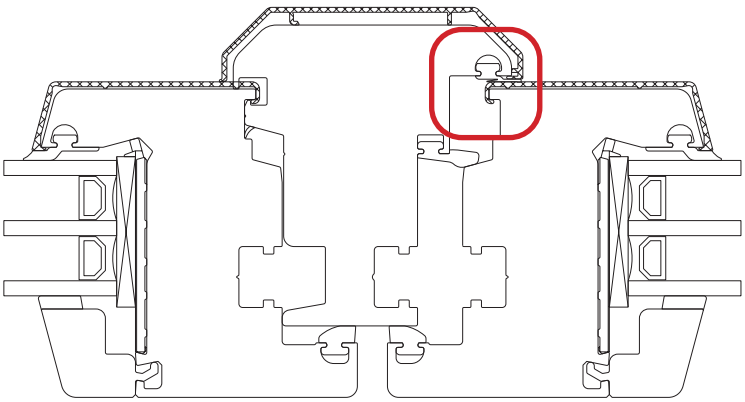

Technische Änderungen vorbehalten
Stand 01/2024 © VEKA AG -061b_00

Art.-Nr.	Abbildung	Einsatzbereich	Eckenverarbeitung	
112.512	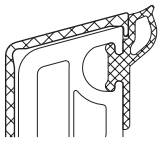	Verglasungsdichtung ▪ Spaltmaß 3,5 mm ▪ PVC-P schwarz ▪ werkseitig einextrudiert	Profil inkl. Dichtung auf Gehrung schneiden und eckverschweißen	
112.549	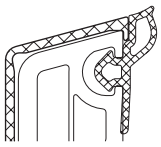	Verglasungsdichtung ▪ Spaltmaß 3,5 mm ▪ EPDM schwarz, grau ▪ Handeinzug	Dichtung ins Profil einziehen, auf Gehrung schneiden und Ecken verkleben ▪ Gehrungsschere 146.003.200.000 verwenden	
112.485	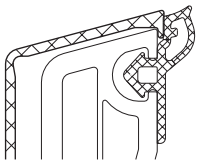	Verglasungsdichtung ▪ Spaltmaß 3,5 mm ▪ PVC-P schwarz, grau ▪ einroll- und verschweißbar	Profil inkl. Dichtung auf Gehrung schneiden und eckverschweißen	
112.511	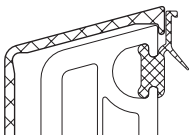	Anschlagdichtung ▪ Spaltmaß 1,6 mm ▪ PVC-P schwarz ▪ werkseitig einextrudiert	Profil inkl. Dichtung auf Gehrung schneiden und eckverschweißen	
112.523	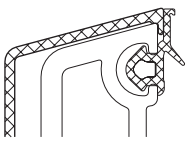	Anschlagdichtung ▪ Spaltmaß 1,6 mm ▪ EPDM schwarz ▪ Handeinzug	Dichtung in den Ecken mit V-Schnitt versehen, um die Ecken einziehen, oben mittig stoßen und verkleben ▪ Gehrungsschere 146.003.100.000 verwenden	
112.484	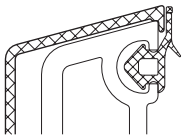	Anschlagdichtung ▪ Spaltmaß 1,6 mm ▪ PVC-P schwarz ▪ einroll- und verschweißbar	Profil inkl. Dichtung auf Gehrung schneiden und eckverschweißen	
112.523	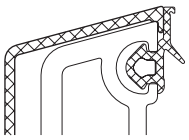	Anschlagdichtung ▪ Spaltmaß 1,6 mm ▪ EPDM schwarz ▪ Handeinzug	Dichtung in den Ecken mit V-Schnitt versehen, um die Ecken einziehen, oben mittig stoßen und verkleben ▪ Gehrungsschere 146.003.100.000 verwenden	
112.549	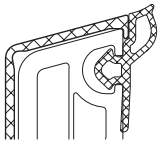	Verglasungsdichtung ▪ Spaltmaß 3,5 mm ▪ EPDM schwarz, grau ▪ Handeinzug	Dichtung ins Profil einziehen, auf Gehrung schneiden und Ecken verkleben ▪ Gehrungsschere 146.003.200.000 verwenden	
112.485	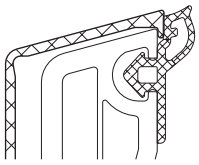	Verglasungsdichtung ▪ Spaltmaß 3,5 mm ▪ PVC-P schwarz, grau ▪ einroll- und verschweißbar	Profil inkl. Dichtung auf Gehrung schneiden und eckverschweißen	
112.254	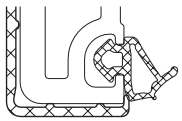	Flügelüberschlagdichtung ▪ Spaltmaß 4,5 mm ▪ EPDM schwarz, grau, caramel ▪ Handeinzug	Dichtung gerade zuschneiden	
112.468	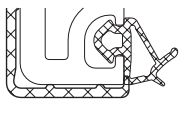	Flügelüberschlagdichtung ▪ Spaltmaß 4,5 mm ▪ EPDM schwarz, grau ▪ Handeinzug	Dichtung gerade zuschneiden	

7

Werkzeuge einrichten

Dichtungsdetails für Werkzeugbestellung

Info

Die dargestellten Dichtungsdetails sind für die Einrichtung von Zulagen, Dichtungsformgebern etc. abgebildet. Bei identischer Bemaßung des Nutzbereichs/Dichtungsgeometrie ist vorrangig die PCE-Variante abgebildet.

Die dargestellte Geometrie kann sich (z.B. durch Kompression) über die Nutzungsdauer leicht verändern.

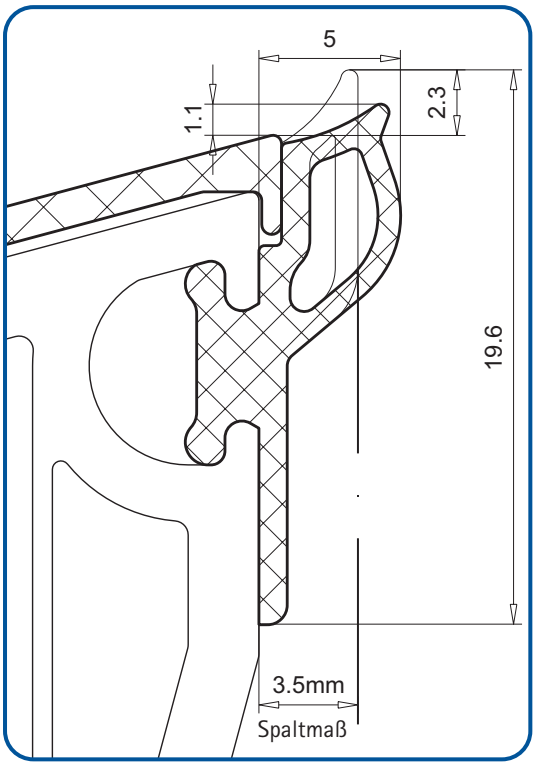

Verglasungsdichtungen
112.512, 112.549 und 112.485

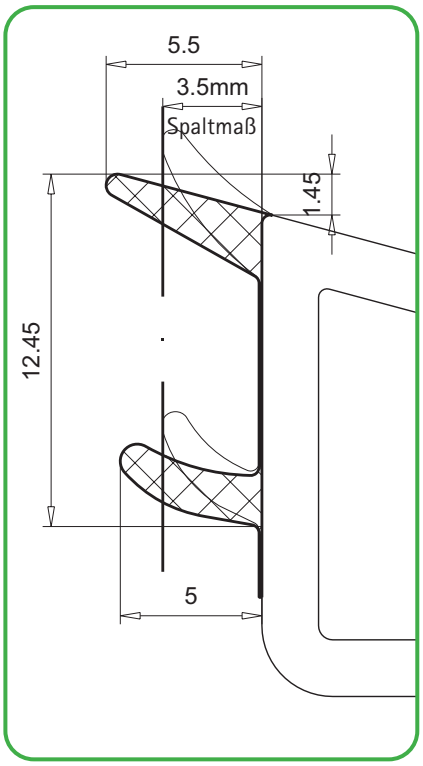

Glasleistendichtung
112.393

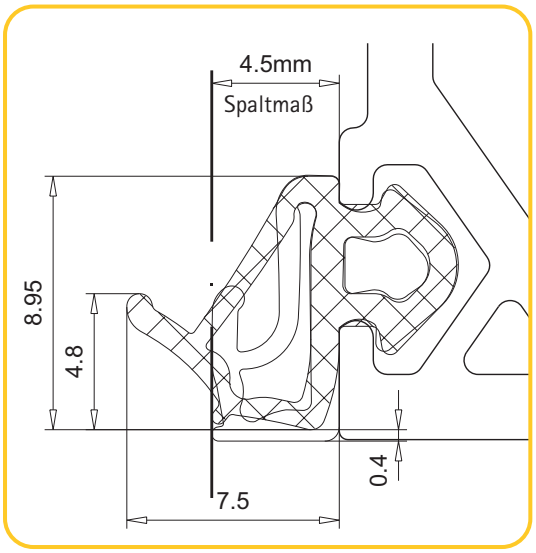

Flügelüberschlagdichtung
112.254

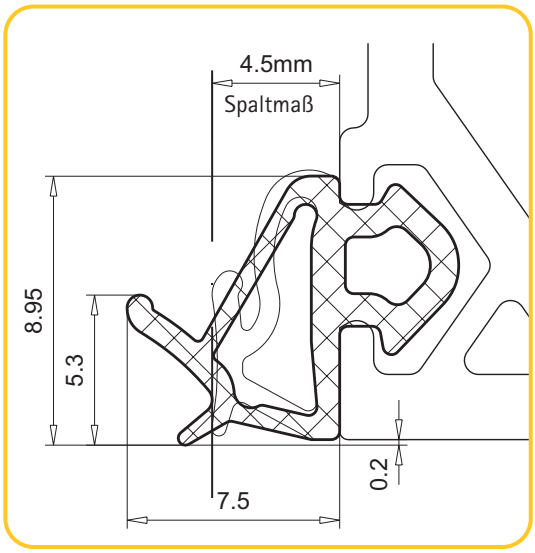

Flügelüberschlagdichtung
112.468

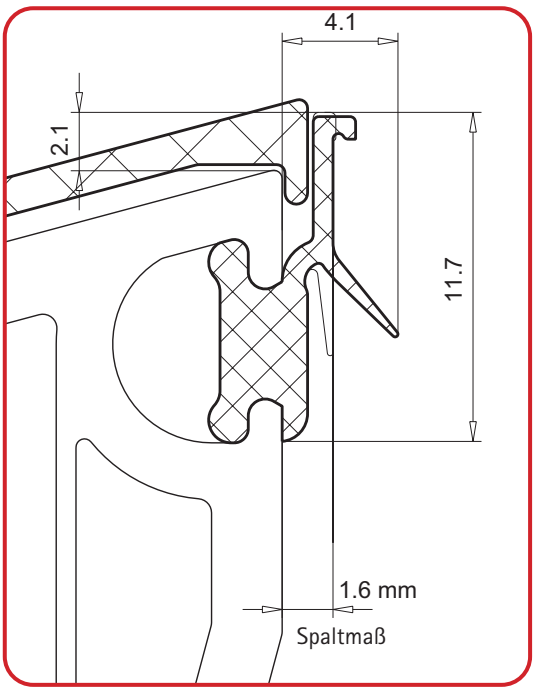

Anschlagdichtung
112.484, 112.511 und 112.523

Sonderdichtungen

Info

Das manuelle Einbringen der Sonderdichtung in die jeweilige Geometrienut erfolgt durch Eindrücken oder Einschieben. Die Reihenfolge des Einbringens der Dichtung bzw. der Endmontage des Profils ist von der Einbausituation und Beschaffenheit des Dichtungsfußes abhängig.

Bitte beachten!

Dichtungen ggf. gegen Verrutschen sichern.

Sonderdichtungen – für manuellen Einzug

Art.-Nr.	Abbildung	Einsatzbereich	
112.001		Faltdichtung ▪ Spaltmaß 2,5 mm ▪ EPDM schwarz, grau	Zusatzprofile
112.022		Faltdichtung ▪ Spaltmaß 2,0 mm ▪ EPDM schwarz, grau	Aluminium-Vorsatzblenden, Zusatzprofile
112.028	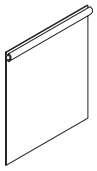	Dichtungsbahn ▪ 1 mm dick ▪ 250 mm lang ▪ mit Kederprofil ▪ EPDM schwarz	Anschluss unten
112.050	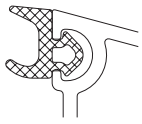	Glasleistendichtung ▪ Spaltmaß 3,0-5,0 mm ▪ EPDM schwarz, grau, caramel	Aluminium-Glasleisten
112.165	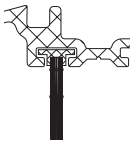	Bürstendichtung für Aluminium-Wetterschenkel ▪ ca. 12 mm, Bürstenlänge ca. 11 mm ▪ mit Mittelsteg ▪ PP schwarz	Zusatzprofile
112.253		Dichtung ▪ Spaltmaß 3,5 mm ▪ EPDM schwarz, grau, caramel ▪ Gehrungsschere 146.003.100.000 verwenden	Zusatzprofile
112.254		Dichtung ▪ Spaltmaß 4,5 mm ▪ EPDM schwarz, grau, caramel	Zusatzprofile
112.269	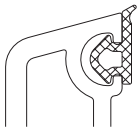	Dichtung ▪ Spaltmaß 1,0-1,5 mm ▪ EPDM schwarz, grau, caramel	
112.300	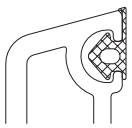	Fülldichtung ▪ Spaltmaß 0,6 mm ▪ EPDM schwarz, grau, caramel	
112.331		Blendrahmen- und Flügelüberschlagdichtung für Austausch ▪ Spaltmaß 4,5-6,5 mm ▪ EPDM schwarz, grau, caramel	

© VEKA AG

Sonderdichtungen – für manuellen Einzug			
Art.-Nr.	**Abbildung**	**Einsatzbereich**	
112.340	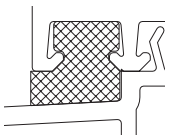	Eckprofil für Fensterbankanschluss ▪ PVC-P weiß ▪ ohne Gewähr, nicht UV-beständig	
112.380	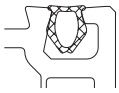	Füllprofil für Schließblechnut ▪ PVC-P schwarz, weiß, caramel, cremeweiß	
112.381	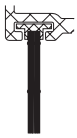	Bürstendichtung für Aluminium-Wetter-schenkel ▪ ca. 15 mm, Bürstenlänge ca. 14 mm ▪ mit Mittelsteg ▪ PP schwarz	Zusatzprofile
112.475		Dichtungsband für gestoßene Verbreiterungen ▪ EPDM schwarz	Verbreiterungen 70 mm Seite 2.93
112.476		Dichtungsband für gestoßene Verbreiterungen ▪ EPDM schwarz	Verbreiterungen 82 mm Seite 2.91
112.490	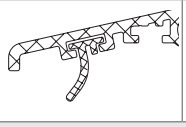	Dichtung für Aluminium-Wetterschenkel ▪ EPDM schwarz	Zusatzprofile

7

Technische Änderungen vorbehalten
Stand 01/2024 © VEKA AG -061b_00

Beschläge

Allgemeines ---------- 8.2
Systemmaße ---------- 8.4

8

Allgemeines

Info

Das VEKA Verarbeiterhandbuch (Nr. 100-020) enthält allgemeine Informationen zu folgenden Themen:

- geprüfte und freigegebene Beschläge
- Verriegelung

Profilzylinder

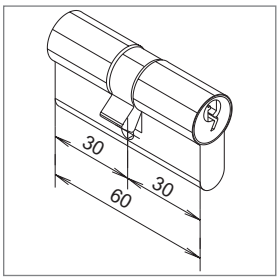

Der Grundzylinder ist 60 mm (30/30) lang. Andere Abmessungen des Profilzylinders gibt es in 5 mm Stufen je Seite.

Die Länge des Profilzylinders ist abhängig von der Dicke „Y" des eingesetzten Langschildes und muss je Seite „Z" berücksichtigt werden.

Profilzylinderlängen für Nebeneingangstüren

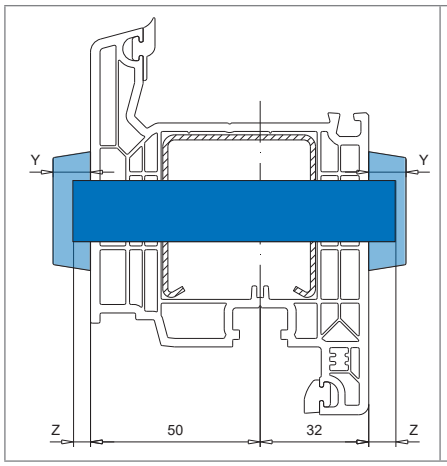

Flügel innen öffnend

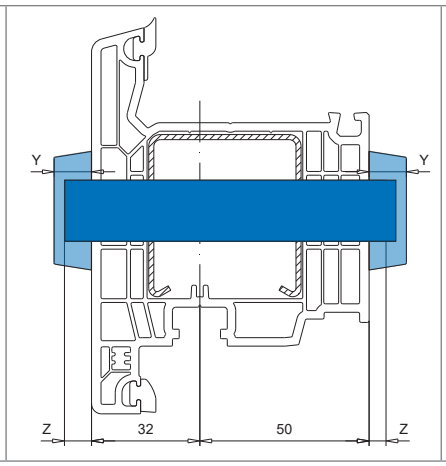

Flügel außen öffnend

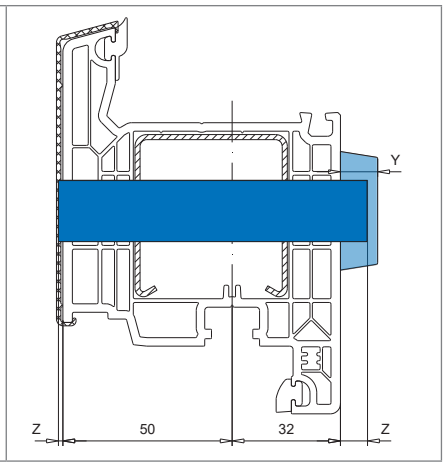

Flügel innen öffnend mit Aluminium-Vorsatzblende

© VEKA AG

Profilzylinderlängen für Haustüren

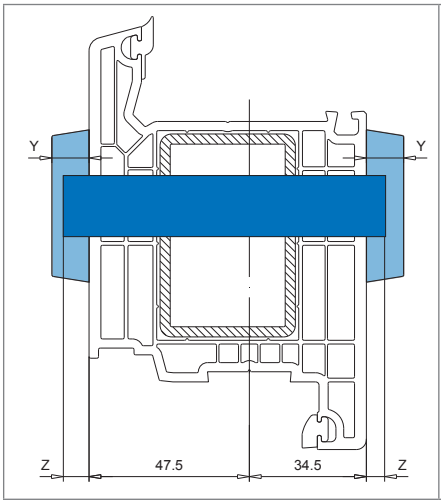

Flügel innen öffnend

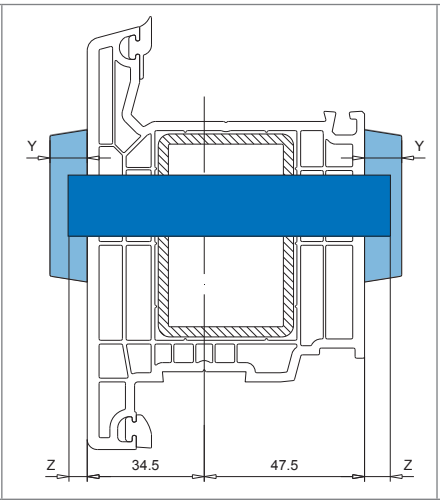

Flügel außen öffnend

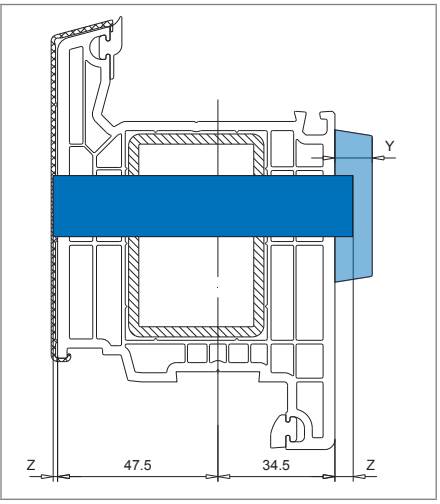

Flügel innen öffnend mit Aluminium-Vorsatzblende

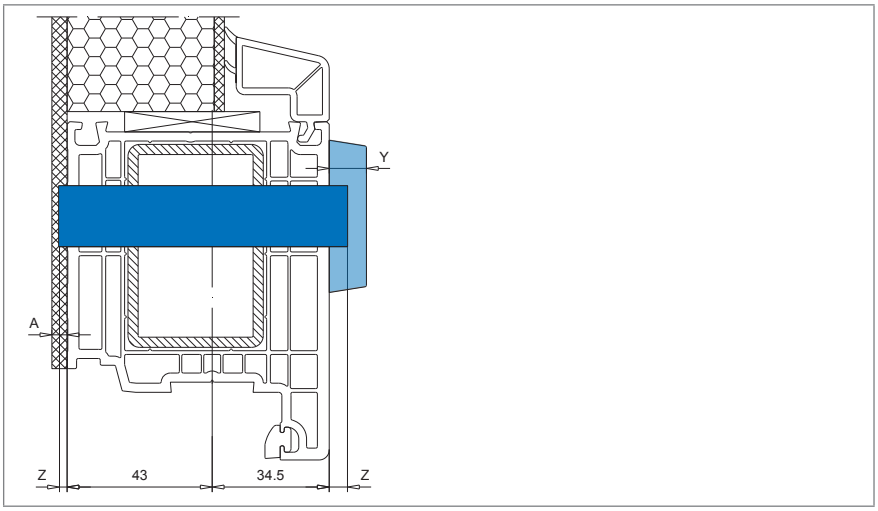

Flügel innen öffnend mit flügelüberdeckender Füllung,
Profilzylinderlänge ist abhängig von der Außendeckschicht „A"
(im Beispiel mit 4,5 mm), siehe auch Seite 6.33

Systemmaße

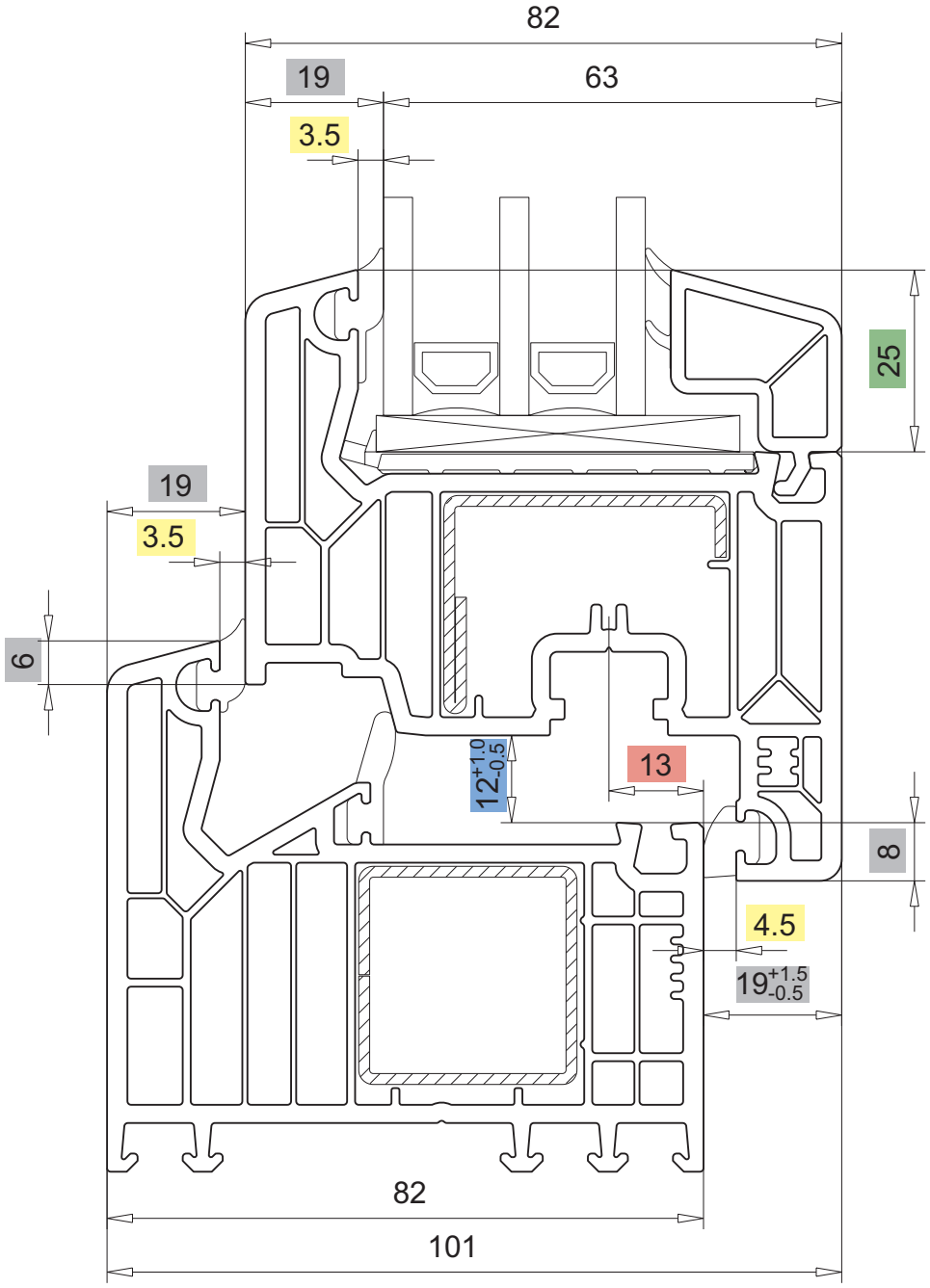

Systemmaße SOFTLINE 82 [mm]

- *Kammermaß*
- *Achsmaß*
- *Spaltmaß*
- *Aufdeck-/Überschlagmaß*
- *Glasleistenhöhe*

8

Technische Änderungen vorbehalten
Stand 01/2024 © VEKA AG -061b_00

Anhang

Allgemeines ---------- 9.3
Artikeliste Zubehör ---------- 9.4
- Verstärkungen ---------- 9.4
- Aluminium-Verstärkungen ---------- 9.13
- Schrauben ---------- 9.14
- Befestigungsmittel ---------- 9.16
- Verglasungsklötze ---------- 9.18
- Reparaturset, Kleber, Diverses ---------- 9.20
- Reiniger ---------- 9.23
- Spezialwerkzeuge ---------- 9.25
- Ersatzwerkzeug für Fenster-Stift ---------- 9.26
- VEKA Farben ---------- 9.27
- VEKA Farben ---------- 9.27
- SPECTRAL Oberfläche ---------- 9.29
- Werkzeug für SPECTRAL Oberfläche ---------- 9.30

Tabelle Eckenfestigkeiten ---------- 9.32
Abkürzungsverzeichnis ---------- 9.37
Änderungshistorie ---------- 9.38

© VEKA AG

Allgemeines zum VEKA Zubehör

Info

Die nachfolgenden Listen enthalten alle Zusatzartikel, die VEKA im Sortiment führt wie z.B.:

- Verstärkungen
- Schrauben
- Reparatursets, Kleber, Diverses
- Reiniger
- Spezialwerkzeuge und Befestigungsmittel
- VEKA Farben und SPECTRAL Oberfläche (siehe auch VEKA Dekormatrix Nr. 100-404(1))

Nicht alle Artikel oder Ausführungen werden für das beschriebene System verwendet.

(1) Dokumentation als PDF-Datei erhältlich, kein Printmedium.

Verstärkungen

Stahl-Verstärkungen (DX51D+Z140-NA-O)

Art.-Nr.	Abbil-dung	Breite x Höhe	Ausführung	m/Stange	Einsatzbereich
113.001		Verstärkung 40,0 x 30,0 x 1,5 mm I_x = 2,85 cm⁴ , I_y = 4,48 cm⁴ W_x = 1,89 cm³ , W_y = 2,24 cm³	geschlitzt	6,00	101.291/101.294/ 101.351/101.354 102.310/102.312/ 102.316/102.324/ 102.332/102.350/ 102.352/102.356 105.382
113.001.3		Verstärkung 40,0 x 30,0 x 3,0 mm I_x = 4,87 cm⁴ , I_y = 7,76 cm⁴ W_x = 3,25 cm³ , W_y = 3,88 cm³	geschweißt	6,00	
113.002		Verstärkung 30,0 x 25,0 x 1,5 mm I_x = 1,46 cm⁴ , I_y = 1,93 cm⁴ W_x = 1,17 cm³ , W_y = 1,28 cm³	geschlitzt	6,00	101.270/101.282 103.325 105.351
113.002.3		Verstärkung 30,0 x 25,0 x 3,0 mm I_x = 2,39 cm⁴ , I_y = 3,23 cm⁴ W_x = 1,91 cm³ , W_y = 2,15 cm³	geschweißt	6,00	101.270/101.282 103.325 105.351
113.003		Verstärkung 80,0 x 25,0 x 1,5 mm I_x = 2,59 cm⁴ , I_y = 20,91 cm⁴ W_x = 1,75 cm³ , W_y = 5,05 cm³	geschlitzt	6,00	101.282
113.004		Verstärkung 40,0 x 20,0 x 1,5 mm I_x = 1,12 cm⁴ , I_y = 3,34 cm⁴ W_x = 1,12 cm³ , W_y = 1,66 cm³	geschlitzt	6,00	118.046
113.006.1		Verstärkung 45,0 x 40,0 x 1,25 mm I_x = 5,23 cm⁴ , I_y = 6,27 cm⁴ W_x = 2,61 cm³ , W_y = 2,79 cm³	geschweißt	6,00	118.100/118.101
113.007.2		Verstärkung 44,0 x 58,0 x 2,0 mm I_x = 8,82 cm⁴ , I_y = 4,24 cm⁴ W_x = 2,26 cm³ , W_y = 1,31 cm³		6,00	118.112
113.011		Verstärkung 60,0 x 40,0 x 1,5 mm I_x = 7,82 cm⁴ , I_y = 14,62 cm⁴ W_x = 3,91 cm³ , W_y = 4,87 cm³	geschweißt	6,00 6,50	102.311/102.317/ 102.351/102.357 105.380/105.381/ 105.383/105.400/ 105.401/105.403/ 105.420/105.422 109.081 114.019/114.030/ 114.031 116.202
113.011.2		Verstärkung 60,0 x 40,0 x 2,0 mm I_x = 10,03 cm⁴ , I_y = 18,87 cm⁴ W_x = 5,02 cm³ , W_y = 6,29 cm³	geschweißt	6,00	
113.011.3		Verstärkung 60,0 x 40,0 x 3,0 mm I_x = 13,93 cm⁴ , I_y = 26,50 cm⁴ W_x = 6,97 cm³ , W_y = 8,83 cm³	geschweißt	6,00	
113.011.5		Verstärkung, vorgefräst 2310 mm lang	geschweißt/ vorgefräst	2,31	105.380/105.381/ 105.383/105.400/ 105.401/105.403

© VEKA AG

Verstärkungen

Stahl-Verstärkungen (DX51D+Z140-NA-0)

Art.-Nr.	Abbil-dung	Breite x Höhe X Y	Ausführung	m/Stange	Einsatzbereich
113.013		Verstärkung 50,0 x 10,0 x 1,5 mm I_x = 0,28 cm^4 , I_y = 4,12 cm^4 W_x = 0,55 cm^3 , W_y = 1,64 cm^3	geschlitzt	6,00	102.215/102.236/ 102.245/102.318/ 102.358 108.168 116.201 116.210/ 116.211/ 116.219
113.013.3		Verstärkung 50,0 x 10,0 mm I_x = 0,42 cm^4 , I_y = 10,40 cm^4 W_x = 0,83 cm^3 , W_y = 4,16 cm^3	Flachstahl	6,00	
113.015.3		Verstärkung 80,0 x 40,0 mm x 3,0 mm I_x = 18,05 cm^4 , I_y = 53,82 cm^4 W_x = 9,02 cm^3 , W_y = 13,48 cm^3	geschlitzt	6,00	114.003/114.020
113.019		Verstärkung 30,0 x 20,0 x 1,5 mm I_x = 0,86 cm^4 , I_y = 1,63 cm^4 W_x = 0,86 cm^3 , W_y = 1,08 cm^3	geschlitzt	6,00	101.207/101.300/ 101.301/101.358/ 101.359 103.384 109.161/109.660 111.054 114.043/114.055 118.109/118.114
113.020		Verstärkung 30,0 x 10,0 x 1,5 mm I_x = 0,17 cm^4 , I_y = 1,02 cm^4 W_x = 0,33 cm^3 , W_y = 0,67 cm^3	geschlitzt	6,00	102.237 105.319/105.326/ 105.351 109.569
113.021		Verstärkung 40,0 x 30,0 x 1,5 mm I_x = 1,36 cm^4 , I_y = 3,91 cm^4 W_x = 0,64 cm^3 , W_y = 1,36 cm^3		6,00	103.348
113.025		Verstärkung 30,0 x 30,0 x 1,5 mm I_x = 2,25 cm^4 , I_y = 2,25 cm^4 W_x = 1,50 cm^3 , W_y = 1,49 cm^3	geschlitzt	6,00	101.208/101.215/ 101.218/101.290/ 101.292/101.293/ 101.295/101.296/ 101.297/101.344/ 101.350/101.352/ 101.353/101.355/ 101.363 105.402 109.121/109.126/ 109.175/109.176/ 109.445/109.569/ 109.660 114.042/114.043/ 114.054/114.055 118.060
113.025.2		Verstärkung 30,0 x 30,0 x 2,0 mm I_x = 2,83 cm^4 , I_y = 2,83 cm^4 W_x = 1,89 cm^3 , W_y = 1,89 cm^3	geschweißt	6,00	
113.025.3		Verstärkung 30,0 x 30,0 x 3,0 mm I_x = 3,78 cm^4 , I_y = 3,78 cm^4 W_x = 2,52 cm^3 , W_y = 2,52 cm^3	geschweißt	6,00	
113.028		Verstärkung 40,0 x 10,0 x 1,5 mm I_x = 0,22 cm^4 , I_y = 2,23 cm^4 W_x = 0,44 cm^3 , W_y = 1,11 cm^3	geschlitzt	6,00	101.270 102.243/102.314/ 102.315/ 102.354/ 102.355 108.119 110.119 116.226

Verstärkungen

Stahl-Verstärkungen (DX51D+Z140-NA-O)

Art.-Nr.	Abbil-dung	Breite x Höhe X Y	Ausführung	m/Stange	Einsatzbereich
113.031.2		Verstärkung 33,0 x 36,5 x 2,0 mm I_x = 1,81 cm^4 , I_y = 1,77 cm^4 W_x = 0,69 cm^3 , W_y = 0,77 cm^3		6,00	105.322
113.034.2		Verstärkung 30,0 x 36,5 x 2,0 mm I_x = 2,70 cm^4 , I_y = 3,09 cm^4 W_x = 1,20 cm^3 , W_y = 2,06 cm^3		6,00	105.322
113.035.2		Verstärkung 33,0 x 52,0 x 2,0 mm I_x = 5,01 cm^4 , I_y = 3,67 cm^4 W_x = 1,36 cm^3 , W_y = 1,81 cm^3		6,00	105.327
113.036		Verstärkung 18,3 x 17,0 x 1,5 mm I_x = 0,24 cm^4 , I_y = 0,33 cm^4 W_x = 0,22 cm^3 , W_y = 0,38 cm^3		6,00	103.325
113.037		Verstärkung 47,0 x 16,0 x 1,5 mm I_x = 0,29 cm^4 , I_y = 3,77 cm^4 W_x = 0,36 cm^3 , W_y = 1,44 cm^3	geschlitzt	6,00	102.304
113.038.2		Verstärkung 47,0 x 57,5 x 2,0 mm I_x = 12,94 cm^4 , I_y = 5,99 cm^4 W_x = 3,77 cm^3 , W_y = 1,80 cm^3		6,00	103.326
113.043.2		Verstärkung 30,0 x 52,0 x 2,0 mm I_x = 5,74 cm^4 , I_y = 3,90 cm^4 W_x = 1,75 cm^3 , W_y = 2,31 cm^3		6,00	105.327
113.047		Verstärkung 50,0 x 20,0 x 1,5 mm I_x = 1,38 cm^4 , I_y = 5,88 cm^4 W_x = 1,38 cm^3 , W_y = 2,34 cm^3	geschlitzt	3,00 4,40 5,20 6,00 6,50	109.082 105.422/105.423 118.060
113.047.2		Verstärkung 50,0 x 20,0 x 2,0 mm I_x = 1,72 cm^4 , I_y = 7,55 cm^4 W_x = 1,72 cm^3 , W_y = 3,02 cm^3	geschweißt	2,50 3,00 4,00 5,00 6,00 6,50	105.422/105.423/ 105.425
113.053.2		Verstärkung 50,0 x 50,0 x 2,0 mm I_x = 14,46 cm^4 , I_y = 14,46 cm^4 W_x = 5,78 cm^3 , W_y = 5,78 cm^3	geschweißt	6,00	116.216
113.054.2		Verstärkung ⌀60,0 x 2,0 mm I_x = 15,34 cm^4 W_x = 5,11 cm^3	geschweißt	6,00	116.216
113.055		Verstärkung 30,0 x 15,0 x 1,5 mm I_x = 0,44 cm^4 , I_y = 1,32 cm^4 W_x = 0,58 cm^3 , W_y = 0,88 cm^3	geschlitzt	6,00	109.204/109.223 111.052 114.041/114.053

© VEKA AG

Verstärkungen

Stahl-Verstärkungen (DX51D+Z140-NA-0)

Art.-Nr.	Abbil-dung	Breite x Höhe X Y	Ausführung	m/Stange	Einsatzbereich
113.073		Verstärkung 38,0 x 15,0 x 1,5 mm I_x = 0,54 cm⁴ , I_y = 2,46 cm⁴ W_x = 0,72 cm³ , W_y = 1,29 cm³	geschlitzt	6,00	114.201
113.098.2		Verstärkung 30,0 x 2,0 mm I_y = 0,45 cm⁴ W_x = 0,02 cm³ , W_y = 0,30 cm³	Flachstahl	2,40	109.222
113.120.3		Verstärkung 80,0 x 10,0 mm I_x = 0,67 cm⁴ , I_y = 42,63 cm⁴ W_x = 1,33 cm³ , W_y = 10,66 cm³	Flachstahl	6,00	116.028/116.029/ 116.207/116.211
113.122.3		Verstärkung 100,0 x 10,0 mm I_x = 0,83 cm⁴ , I_y = 83,28 cm⁴ W_x = 1,67 cm³ , W_y = 16,66 cm³	Flachstahl	6,00	116.028
113.149.2		Verstärkung 80,0 x 10,0 x 2,0 mm I_x = 0,52 cm⁴ , I_y = 21,22 cm⁴ W_x = 1,04 cm³ , W_y = 5,17 cm³	geschlitzt	6,00	116.207/116.211
113.161.3		Verstärkung 50,0 x 25,0 x 3,0 mm I_x = 3,95 cm⁴ , I_y = 12,36 cm⁴ W_x = 3,16 cm³ , W_y = 4,94 cm³	geschweißt	6,00	114.018/114.051 115.113
113.207.5		Verstärkung 80,0 x 80,0 x 5,0 mm I_x = 137,4 cm⁴ , I_y = 137,4 cm⁴ W_x = 34,34 cm³ , W_y = 34,34 cm³	geschweißt	6,00	116.052
113.269		Verstärkung 44,8 x 19,7 x 1,5 mm I_x = 0,40 cm⁴ , I_y = 2,35 cm⁴ W_x = 0,28 cm³ , W_y = 0,79 cm³		6,00	103.229/103.243
113.270		Verstärkung 45,0 x 47,9 x 1,5 mm I_x = 4,19 cm⁴ , I_y = 6,11 cm⁴ W_x = 1,30 cm³ , W_y = 2,38 cm³		6,00	103.241/103.242
113.271		Verstärkung 38,0 x 30,0 x 1,5 mm I_x = 2,56 cm⁴ , I_y = 3,67 cm⁴ W_x = 1,71 cm³ , W_y = 1,93 cm³	geschlitzt	6,00	101.214 102.218/102.238 103.206 105.130 114.202/114.203/ 114.205
113.271.4		Verstärkung 38,0 x 30,0 x 4,0 mm I_x = 5,48 cm⁴ , I_y = 8,04 cm⁴ W_x = 3,65 cm³ , W_y = 4,22 cm³	geschlitzt	6,00	
113.272		Verstärkung 38,0 x 20,0 x 1,5 mm I_x = 0,99 cm⁴ , I_y = 2,68 cm⁴ W_x = 0,98 cm³ , W_y = 1,41 cm³	geschlitzt	6,00	102.241

Verstärkungen

Stahl-Verstärkungen (DX51D+Z140-NA-0)

Art.-Nr.	Abbil-dung	Breite x Höhe X Y	Ausführung	m/Stange	Einsatzbereich
113.280		Verstärkung 38,8 x 17,7 x 1,5 mm I_x = 0,30 cm⁴ , I_y = 2,48 cm⁴ W_x = 0,23 cm³ , W_y = 1,07 cm³		6,00	103.320/103.321
113.280.3		Verstärkung 38,8 x 17,7 x 2,5 mm I_x = 0,44 cm⁴ , I_y = 3,42 cm⁴ W_x = 0,35 cm³ , W_y = 1,48 cm³		6,00	
113.281.2		Verstärkung 40,0 x 40,0 x 2,0 mm I_x = 7,21 cm⁴ , I_y = 7,21 cm⁴ W_x = 3,60 cm³ , W_y = 3,60 cm³	geschweißt	6,00	116.214/116.218/ 116.229
113.283.3		Verstärkung ϕ48,2 x 2,5 mm I_x = 9,40 cm⁴ W_x = 3,90 cm³	geschweißt	6,00	116.205/116.206
113.286.3		Verstärkung 65,0 x 45,0 x 3,0 mm I_x = 19,71 cm⁴ , I_y = 35,20 cm⁴ W_x = 8,76 cm³ , W_y = 10,83 cm³	geschweißt	6,00	105.232/105.233
113.286.5		Verstärkung, vorgefräst 2228 mm lang	geschweißt/ vorgefräst	2,228	
113.292		Verstärkung 38,8 x 29,7 x 1,5 mm I_x = 1,24 cm⁴ , I_y = 2,44 cm⁴ W_x = 0,62 cm³ , W_y = 0,91 cm³		6,00	103.228/103.232/ 103.238/103.293
113.294.2		Verstärkung 38,8 x 29,7 x 1,75 mm I_x = 1,47 cm⁴ , I_y = 3,88 cm⁴ W_x = 0,72 cm³ , W_y = 1,58 cm³		6,00	103.228/103.232/ 103.238/103.293
113.295		Verstärkung 38,8 x 29,7 x 1,5 mm I_x = 1,37 cm⁴ , I_y = 3,76 cm⁴ W_x = 0,68 cm³ , W_y = 1,81 cm³		6,00	103.228/103.232/ 103.238
113.302		Verstärkung 38,0 x 30,0 x 1,5 mm I_x = 1,87 cm⁴ , I_y = 3,14 cm⁴ W_x = 1,07 cm³ , W_y = 1,44 cm³	geschlitzt	6,50	101.214
113.312		Verstärkung 43,5 x 23,0 x 1,5 mm I_x = 0,47 cm⁴ , I_y = 3,20 cm⁴ W_x = 0,30 cm³ , W_y = 1,46 cm³	geschlitzt	6,00	111.208
113.334		Verstärkung 28,0 x 28,0 x 1,0 mm I_x = 1,05 cm⁴ , I_y = 1,50 cm⁴ W_x = 0,75 cm³ , W_y = 1,04 cm³	geschweißt	6,00	118.061/118.062/ 118.068
113.335		Verstärkung 50,0 x 45,0 x 1,5 mm I_x = 3,16 cm⁴ , I_y = 7,62 cm⁴ W_x = 0,99 cm³ , W_y = 2,66 cm³		6,00	118.060.3

© VEKA AG

Verstärkungen

Stahl-Verstärkungen (DX51D+Z140-NA-0)

Art.-Nr.	Abbil-dung	Breite x Höhe X Y	Ausführung	m/Stange	Einsatzbereich
113.347		Verstärkung 49,0 x 25,0 x 1,5 mm I_x = 0,87 cm⁴ , I_y = 3,72 cm⁴ W_x = 0,72 cm³ , W_y = 1,42 cm³		6,00	116.210/116.211/ 116.212/116.212.2
113.348		Verstärkung 70,0 x 25,0 x 1,5 mm I_x = 1,14 cm⁴ , I_y = 10,41 cm⁴ W_x = 0,94 cm³ , W_y = 2,73 cm³		6,00	116.210/116.211/ 116.212/116.212.2
113.364.2		Verstärkung 60,0 x 10,0 x 2,0 mm I_x = 0,39 cm⁴ , I_y = 8,69 cm⁴ W_x = 0,78 cm³ , W_y = 2,88 cm³	geschlitzt	6,00	116.221
113.365		Verstärkung 30,0 x 30,0 x 1,5 mm I_x = 1,23 cm⁴ , I_y = 2,04 cm⁴ W_x = 0,64 cm³ , W_y = 1,36 cm³		6,00	
113.367		Verstärkung 40,0 x 30,0 x 1,5 mm I_x = 2,00 cm⁴ , I_y = 3,74 cm⁴ W_x = 1,15 cm³ , W_y = 1,67 cm³	geschlitzt	6,50	101.291/101.294/ 101.351/101.354 102.310/102.312/ 102.350/102.352
113.368.2		Verstärkung 45,0 x 47,9 x 2,0 mm I_x = 7,86 cm⁴ , I_y = 10,35 cm⁴ W_x = 2,80 cm³ , W_y = 4,60 cm³		6,00	103.241/103.242
113.398.3		Verstärkung 60,0 x 25,0 x 3,0 mm I_x = 4,58 cm⁴ , I_y = 19,19 cm⁴ W_x = 3,67 cm³ , W_y = 6,33 cm³	geschlitzt	6,00	114.050/114.051 115.113
113.400		Verstärkung 40,0 x 25,0 x 1,5 mm I_x = 1,88 cm⁴ , I_y = 3,91 cm⁴ W_x = 1,50 cm³ , W_y = 1,95 cm³	geschlitzt	6,00	101.331/101.332/ 101.333/101.334/ 101.335/101.336 102.330/102.331/ 102.333/102.334/ 102.335
113.401.2		Verstärkung 80,0 x 25,0 x 1,75 mm I_x = 2,5 cm⁴ , I_y = 21,9 cm⁴ W_x = 1,84 cm³ , W_y = 5,12 cm³	geschweißt	6,00	101.331/101.332/ 101.333/101.334/ 101.335/101.336 102.330/102.331/ 102.333/102.334/ 102.335
113.402		Verstärkung 80,0 x 25,0 x 1,5 mm I_x = 2,61 cm⁴ , I_y = 20,09 cm⁴ W_x = 1,81 cm³ , W_y = 4,79 cm³	geschweißt	6,00	101.331/101.332/ 101.333/101.334/ 101.335/101.336
113.407		Verstärkung 24,5 x 13,5 x 1,5 mm I_x = 0,18 cm⁴ , I_y = 0,61 cm⁴ W_x = 0,23 cm³ , W_y = 0,49 cm³	geschlitzt	6,00	101.332/101.335 102.335
113.409		Verstärkung, 33,0 x 25,0 x 1,5 mm I_x = 1,84 cm⁴ , I_y = 1,02 cm⁴ W_x = 0,94 cm³ , W_y = 0,65 cm³	geschlitzt	6,00	101.331/101.334 102.331

Verstärkungen

Stahl-Verstärkungen (DX51D+Z140-NA-O)

Art.-Nr.	Abbil-dung	Breite x Höhe X Y	Ausführung	m/Stange	Einsatzbereich
113.419.2		Verstärkung 65 x 7,3 x 2,0 mm I_x = 0,07 cm⁴ , I_y = 4,66 cm⁴ W_x = 0,13 cm³ , W_y = 1,44 cm³	gestanzt	6,00	119.126/119.131/ 119.147/119.256.1/ 119.256.2/119.257
113.448.2		Verstärkung 48 x 40 x 2,0 mm	geschweißt	6,00	
113.449.2		Verstärkung 48,0 x 40,0 x 2,0 mm I_x = 6,21 cm⁴ , I_y = 13,18 cm⁴ W_x = 2,88 cm³ , W_y = 5,43 cm³	geschweißt	2,15 2,45 2,65 3,15 3,65 6,00	105.421
113.449.5		Verstärkung, vorgefräst 2450 mm lang Dornmaß 27,5 mm	geschweißt/ vorgefräst	2,45	105.421
113.449.6		Verstärkung, vorgefräst 2450 mm lang Dornmaß 37,5 mm	geschweißt/ vorgefräst	2,45	105.421
113.450.2		Verstärkung 50,0 x 40,0 x 2,0 mm I_x =3,24 cm⁴ , I_y = 2,0 cm⁴ W_x = 1,19 cm³ , W_y = 3,38 cm³	geschweißt	6,00	105.423
113.451		Verstärkung 20,0 x 9,5 x 1,5 mm I_x = 0,03 cm⁴ , I_y = 0,22 cm⁴ W_x = 0,04 cm³ , W_y = 0,20 cm³		6,00	105.427
113.452		Verstärkung 30,0 x 30,0 x 1,5 mm I_x = 1,61 cm⁴ , I_y = 2,07 cm⁴ W_x = 0,98 cm³ , W_y = 1,49 cm³		6,00	101.290
113.454		Verstärkung 30,0 x 40,0 x 1,5 mm I_x = 1,61 cm⁴ , I_y = 2,43 cm⁴ W_x = 1,55 cm³ , W_y = 1,57 cm³		6,00	101.291
113.460.2		Verstärkung 70,0 x 20,0 x 2,0 mm I_x = 2,37 cm⁴ , I_y = 18,17 cm⁴ W_x = 2,37 cm³ , W_y = 5,19 cm³	geschlitzt	6,00	116.231
113.460.3		Verstärkung 70,0 x 20,0 x 3,0 mm I_x = 3,11 cm⁴ , I_y = 25,85cm⁴ W_x = 3,11 cm³ , W_y = 7,19 cm³	geschlitzt	6,00	116.231
113.461		Verstärkung 38,8 x 30,0 x 1,5 mm I_x = 1,31 cm⁴ , I_y = 2,45 cm⁴ W_x = 0,65 cm³ , W_y = 0,93 cm³		6,00	103.341/103.344/ 103.347/103.358/ 103.381/103.382
113.462.2		Verstärkung 38,8 x 30,0 x 1,75 mm I_x = 1,55 cm⁴ , I_y = 4,04 cm⁴ W_x = 0,74 cm³ , W_y = 1,61 cm³		6,00	103.341/103.347/ 103.358/103.381/ 103.382

© VEKA AG

Verstärkungen

Stahl-Verstärkungen (DX51D+Z140-NA-0)

Art.-Nr.	Abbil-dung	Breite x Höhe X Y	Ausführung	m/Stange	Einsatzbereich
113.463.2		Verstärkung 38,8 x 30,0 x 2,0 mm I_x = 1,73 cm⁴ , I_y = 4,38 cm⁴ W_x = 0,83 cm³ , W_y = 1,74 cm³		6,00	103.341/103.347/ 103.358/103.381/ 103.382
113.465		Verstärkung 36,0 x 30,0 x 1,5 mm I_x = 1,31 cm⁴ , I_y = 3,08 cm⁴ W_x = 0,66 cm³ , W_y = 1,71 cm³		6,00	103.341/103.347/ 103.381/ 103.382
113.466.2		Verstärkung 36,0 x 30,0 x 2,0 mm I_x = 1,70 cm⁴ , I_y = 3,94 cm⁴ W_x = 0,86 cm³ , W_y = 2,19 cm³		6,00	103.341/103.347/ 103.381/ 103.382
113.468.2		Verstärkung 36,0 x 30,0 x 2,0 mm I_x = 2,13 cm⁴ , I_y = 4,83 cm⁴ W_x = 1,16 cm³ , W_y = 2,27 cm³		6,00	103.341/103.347/ 103.381/ 103.382
113.471		Verstärkung 38,8 x 20,0 x 1,5 mm I_x = 0,42 cm⁴ , I_y = 2,41 cm⁴ W_x = 0,29 cm³ , W_y = 0,97 cm³		6,00	103.340/103.343/ 103.380/103.389
113.472.2		Verstärkung 38,8 x 20,0 x 2,0 mm I_x = 0,54 cm⁴ , I_y = 2,95 cm⁴ W_x = 0,37 cm³ , W_y = 1,19 cm³		6,00	103.340/103.343/ 103.380/103.389
113.481		Verstärkung 40,0 x 28,0 x 1,5 mm I_x = 0,97 cm⁴ , I_y = 2,33 cm⁴ W_x = 0,51 cm³ , W_y = 0,88 cm³		6,00	103.401/103.402
113.482.2		Verstärkung 40,0 x 28,0 x 1,75 mm I_x = 1,18 cm⁴ , I_y = 3,83 cm⁴ W_x = 0,62 cm³ , W_y = 1,52 cm³		6,00	103.401/103.402
113.483.2		Verstärkung 40,0 x 28,0 x 2,0 mm I_x = 1,32 cm⁴ , I_y = 4,16 cm⁴ W_x = 0,70 cm³ , W_y = 1,64 cm³		6,00	103.401/103.402
113.485		Verstärkung 37,25 x 28,0 x 1,5 mm I_x = 1,01 cm⁴ , I_y = 2,99 cm⁴ W_x = 0,55 cm³ , W_y = 1,56 cm³		6,00	103.401/103.402
113.486.2		Verstärkung 37,25 x 28,0 x 1,75 mm I_x = 1,42 cm⁴ , I_y = 3,84 cm⁴ W_x = 0,84 cm³ , W_y = 1,94 cm³		6,00	103.401/103.402
113.487.2		Verstärkung 37,25 x 28,0 x 1,75 mm I_x = 1,43 cm⁴ , I_y = 4,16 cm⁴ W_x = 0,85 cm³ , W_y = 1,98 cm³		6,00	103.401/103.402
113.491		Verstärkung 38,8 x 19,7 x 1,5 mm I_x = 0,38 cm⁴ , I_y = 2,28 cm⁴ W_x = 0,27 cm³ , W_y = 0,95 cm³		6,00	103.351/103.352

Verstärkungen

Stahl-Verstärkungen (DX51D+Z140-NA-O)

Art.-Nr.	Abbil-dung	Breite x Höhe X Y	Ausführung	m/Stange	Einsatzbereich
113.492.2		Verstärkung 38,8 x 19,7 x 2,0 mm I_x = 0,48 cm^4 , I_y = 2,81 cm^4 W_x = 0,35 cm^3 , W_y = 1,16 cm^3		6,00	103.351/103.352
113.505		Verstärkung 45,0 x 47,9 x 1,5 mm I_x = 6,12 cm^4 , I_y = 8,07 cm^4 W_x = 2,09 cm^3 , W_y = 3,54 cm^3		6,00	103.445/103.446/ 103.485/103.486
113.506.2		Verstärkung 45,0 x 47,9 x 2,0 mm I_x = 7,68 cm^4 , I_y = 10,23 cm^4 W_x = 2,64 cm^3 , W_y = 4,55 cm^3		6,00	103.445/103.446/ 103.485/103.486
113.515		Verstärkung 41,0 x 53,0 x 1,5 mm I_x = 7,26 cm^4 , I_y = 6,95 cm^4 W_x = 2,35 cm^3 , W_y = 3,33 cm^3		6,00	103.349
113.516.2		Verstärkung 41,0 x 53,0 x 2,0 mm I_x = 9,29 cm^4 , I_y = 8,92 cm^4 W_x = 3,00 cm^3 , W_y = 4,28 cm^3		6,00	103.349
113.526		Verstärkung 38,8 x 30,0 x 1,5 mm I_x = 1,47 cm^4 , I_y = 4,08 cm^4 W_x = 0,91 cm^3 , W_y = 1,30 cm^3		6,00	103.341
270.013		I_x = 1,18 cm^4 , I_y = 3,79 cm^4		6,00	109.599

© VEKA AG

Aluminium-Verstärkungen

(EN AW-6060 T66)

Art.-Nr.	Abbil-dung	Breite x Höhe X / Y	Ausführung	m/Stange	Einsatzbereich
115.003		Aluminium-Verstärkung 45,0 x 48,2 x 3,5 mm I_x = 14,70 cm^4 , I_y = 15,67 cm^4 W_x = 5,66 cm^3 , W_y = 6,96 cm^3		6,50	103.241/103.242
115.004		Aluminium-Verstärkung 20,0 x 12,0 x 1,2 mm I_x = 0,15 cm^4 , I_y = 0,34 cm^4 W_x = 0,25 cm^3 , W_y = 0,34 cm^3		6,00	118.056
115.005		Aluminium-Verstärkung 20,0 x 8,0 x 1,0 mm I_x = 0,05 cm^4 , I_y = 0,24 cm^4 W_x = 0,13 cm^3 , W_y = 0,24 cm^3		6,00	118.105
115.006		Aluminium-Verstärkung 70,0 x 28,0 x 2,5 mm I_x = 6,28 cm^4 , I_y = 30,87 cm^4 W_x = 4,49 cm^3 , W_y = 8,82 cm^3		6,00	118.102/118.103
115.089		Aluminium-Verstärkung 39,0 x 40,5 x 2,0 mm I_x = 7,31 cm^4 , I_y = 6,89 cm^4 W_x = 3,55 cm^3 , W_y = 3,53 cm^3		5,25	109.195
115.113		Aluminium-Vorsatzblende 49,0 x 74,0 x 1,5 mm	☐	6,50	114.050 Seite 2.98
115.200		Aluminium-Verstärkung 65,0 x 45,0 x 3,0 mm I_x = 19,71 cm^4 , I_y = 35,20 cm^4 W_x = 8,76 cm^3 , W_y = 10,83 cm^3		6,50	105.232/105.233

9

PVC-Profile: ○ = *ohne Folie* ● = *mit/beidseitig Folie* ◖ = *einseitig Folie*
Aluminium-Profile: □ = *Aluminium roh* ⊡ = *eloxiert n.A.* ▣ = *kunststoffpulverbeschichtet n.A.*

Schrauben

Art.-Nr.	Abbildung	Höhe x Breite/Einsatzbereich	VE
z.B. 141.001.xxx	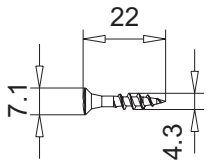	▪ Beschlagschraube (KS) für Phillips Kreuzschlitz Nr. 2 ▪ silber chromatiert ▪ ohne vorbohren/Beschlagsbefestigung in PVC	
141.001.011.000		⌀4,2 x 11 mm	1000 Stück
141.001.016.000		⌀4,3 x 16 mm	2000 Stück
141.001.022.000		⌀4,3 x 22 mm mit Schaft	1000 Stück
141.001.025.000		⌀4,3 x 25 mm mit Schaft	1000 Stück
141.001.030.000	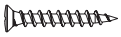	⌀4,3 x 30 mm	1000 Stück
141.001.035.000	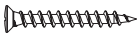	⌀4,3 x 35 mm	1000 Stück
141.001.040.000	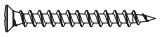	⌀4,3 x 40 mm	1000 Stück
141.001.045.000		⌀4,3 x 45 mm	1000 Stück
141.001.055.000		⌀4,3 x 55 mm	1000 Stück
141.001.065.000	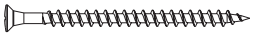	⌀4,3 x 65 mm mit Schaft	500 Stück
141.011.038.000	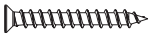	⌀4,8 x 38 mm	1000 Stück
z.B. 141.003.xxx	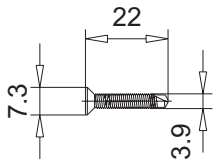	▪ Metallkern- und Beschlagschraube für Phillips Kreuzschlitz Nr. 2 ▪ mit gefräster Bohrspitze ▪ silber chromatiert ▪ ohne vorbohren/Befestigung der Verstärkung/Beschlagsbefestigung durch doppelwandiges PVC in die Verstärkung	
141.003.011.000		SP3/4 - M3,9 x 11 mm	1000 Stück
141.003.013.000		SP3/6 - M3,9 x 13 mm	2000 Stück
141.003.016.000		SP3/9 - M3,9 x 16 mm	2000 Stück
141.003.019.000		SP3/12 - M3,9 x 19 mm	2000 Stück
141.003.022.000		SP3/15 - M3,9 x 22 mm	1000 Stück
141.003.025.000		SP3/18 - M3,9 x 25 mm	2000 Stück
141.003.032.000		SP3/25 - M3,9 x 32 mm	1000 Stück
141.003.038.000		SP3/31 - M3,9 x 38 mm	1000 Stück
141.003.045.000		SP3/38 - M3,9 x 45 mm	500 Stück
141.011.021.000	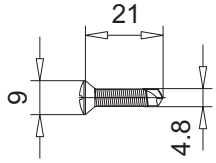	⌀4,8 x 21 mm mit metrischem Gewinde ▪ Befestigung der Setzpfostenverbinder (MD) in Verstärkung	1000 Stück

© VEKA AG

Schrauben

Art.-Nr.	Abbildung	Höhe x Breite/Einsatzbereich	VE
z.B. 141.005.xxx	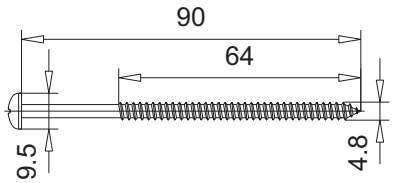	▪ Linsenkopfschraube für Phillips Kreuzschlitz Nr. 2 ▪ silber chromatiert ▪ mit vorbohren/Befestigung Vorsatzzargen, z.B. 114.018 - 114.020	
141.005.090.000		⌀4,8 x 90 mm	100 Stück
141.005.100.000		⌀4,8 x 100 mm	100 Stück
141.005.120.000	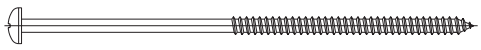	⌀4,8 x 120 mm	100 Stück
141.008.035.000	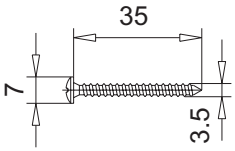	⌀3,5 x 35 mm ▪ Linsenkopfschraube für Phillips Kreuzschlitz Nr. 2 ▪ silber chromatiert ▪ für Rollladenkasten	1000 Stück
141.009.010.000	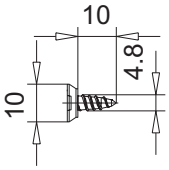	⌀4,8 x 10 mm ▪ Flachkopfschraube/Kreuzschlitzkopf ▪ silber chromatiert ▪ für Aluminium-Vorsatzblenden Stulpbereich	1000 Stück
141.012.110.000	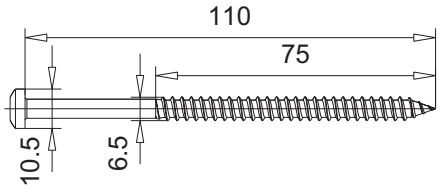	⌀6,5 x 110 mm ▪ Linsenkopfschraube T30 ▪ silber chromatiert	100 Stück
141.013.110.000	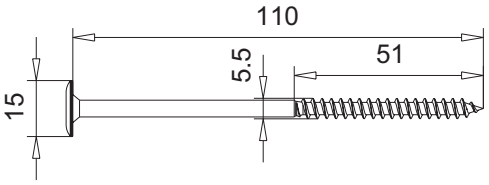	⌀5,5 x 110 mm ▪ Linsenkopfschraube T25 ▪ silber chromatiert	1000 Stück
141.014.045.000	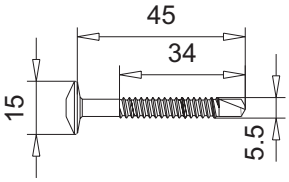	⌀5,5 x 45 mm GS SPC/4/33 ▪ Kopplungsschraube ▪ silber chromatiert	100 Stück
141.015.110.000	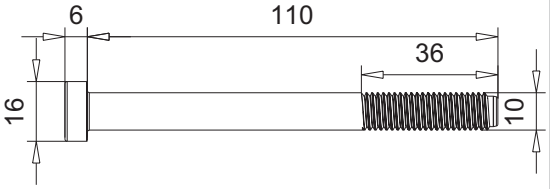	M10 x 110 mm, DIN 7984 ▪ Zylinderschraube ▪ Innensechskant 7 mm ▪ Stahl 8.8-zn	50 Stück
141.016.023.000	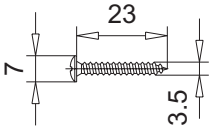	⌀3,5 x 23 mm ▪ Linsenkopfschraube für Phillips Kreuzschlitz Nr. 2 ▪ silber chromatiert ▪ für Rollladenkasten	1000 Stück

Schrauben

Art.-Nr.	Abbildung	Höhe x Breite/Einsatzbereich	VE
141.017.030.000	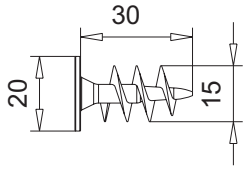	⌀15 x 30 mm ▪ Torx ▪ Kunststoffschraube	1000 Stück
141.018.010.000	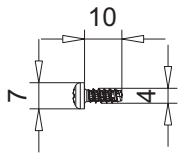	⌀4,0 x 10 mm ▪ Linsenkopfschraube Z 2 ▪ PT Schraube ▪ verzinkt	2000 Stück
141.018.016.000	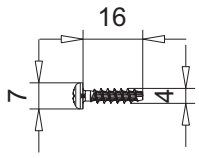	⌀4,0 x 16 mm ▪ Linsenkopfschraube Z 2 ▪ PT Schraube ▪ verzinkt	2000 Stück
141.019.012.000	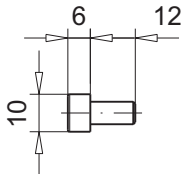	M6 x 12 mm ▪ Zylinderschraube ▪ Inbus	100 Stück
141.432.1		Flanschmutter M8 DIN 6923	200 Stück

Befestigungsmittel

Art.-Nr.	Abbildung	Höhe x Breite/Einsatzbereich	VE
141.120		Gewindestange M6 ▪ Stahl verzinkt	1,0 m
141.124.2	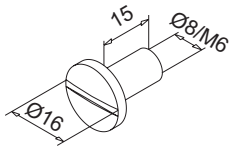	Hülsenmutter ⌀16 mm ▪ Außendurchmesser 16 mm, Innen M6 ▪ Messing vernickelt	100 Stück
141.314		variables Sprossenverbinderset ▪ für Verstärkung 30 x 38 mm ▪ silber	1 Set (1 Stück)
141.412		Befestigungswinkel für Rahmenprofile (AD/MD)	50 Stück
141.434		Montageanker ▪ für Kopplung 116.202 mit 113.011.3	2 Stück
141.435	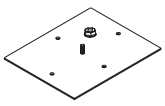	Set Montagesystem ▪ Montageplatte 23/105mm für VEKAVARIANT 2.0 mit HST	1 Set (10 Stück)

Befestigungsmittel

Art.-Nr.	Abbildung	Höhe x Breite/Einsatzbereich	VE
141.446.1		Set Montagesystem ▪ für Systemkopplung 116.210/116.211 mit 113.347/113.348 116.221/116.222 mit 113.364.2	20 Sets (Schuh + Winkel)
141.447		Montageanker ▪ für Systemkopplung 116.212/116.212.2 mit 113.347/113.348	4 Stück
141.448.1		Set Montagesystem ▪ für Eckkopplungen 116.216 mit 113.053.2/113.054.2	1 Set (2 Stück)
141.549.1		Set Montagesystem ▪ für Eck- und Rundkopplungen 116.206 mit 113.283.3 116.214 mit 113.281.2 116.218 mit 113.281.2 116.229 mit 113.281.2	1 Set (2 Stück)
141.460	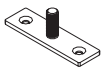	Montageplatte ▪ für Statikkonsolen ▪ für Statik-Trennlager	10 Stück
141.464		Montageschiene ▪ 188/2,5 mm	10 Stück
141.465	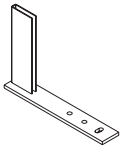	Set Montageplatte ▪ für systemübergreifende Kopplungen 116.231	1 Set (2 Stück)
141.466	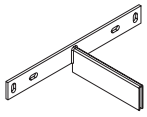	Set Montageplatte ▪ für systemübergreifende Kopplungen 116.231	1 Set (2 Stück)
141.525		Eckschweißverbinder ▪ für Verstärkung 113.286.3 (65,0 x 45,0 x 3,0 mm)	1 Set
141.530		Eckschweißverbinder ▪ für Verstärkung 113.011.3 (60,0 x 40,0 x 3,0 mm)	1 Set
141.531		Eckschweißverbinder ▪ für Verstärkung 113.368.2 (45,0 x 47,9 x 2,0 mm)	1 Set

Verglasungsklötze

Art.-Nr.	Abbildung	Höhe x Breite/Einsatzbereich	VE
142.020.1		Verglasungsklotz 1 x 20 x 100 mm ▪ weiß	100 Stück
142.020.2		Verglasungsklotz 2 x 20 x 100 mm ▪ blau	100 Stück
142.020.3		Verglasungsklotz 3 x 20 x 100 mm ▪ rot	100 Stück
142.020.4		Verglasungsklotz 4 x 20 x 100 mm ▪ gelb	100 Stück
142.020.5		Verglasungsklotz 5 x 20 x 100 mm ▪ grün	100 Stück
142.020.6		Verglasungsklotz 6 x 20 x 100 mm ▪ schwarz	100 Stück
142.026.1		Verglasungsklotz 1 x 26 x 100 mm ▪ weiß	100 Stück
142.026.2		Verglasungsklotz 2 x 26 x 100 mm ▪ blau	100 Stück
142.026.3		Verglasungsklotz 3 x 26 x 100 mm ▪ rot	100 Stück
142.026.4		Verglasungsklotz 4 x 26 x 100 mm ▪ gelb	100 Stück
142.026.5		Verglasungsklotz 5 x 26 x 100 mm ▪ grün	100 Stück
142.026.6		Verglasungsklotz 6 x 26 x 100 mm ▪ schwarz	100 Stück
142.030.1		Verglasungsklotz 1 x 30 x 100 mm ▪ weiß	100 Stück
142.030.2		Verglasungsklotz 2 x 30 x 100 mm ▪ blau	100 Stück
142.030.3		Verglasungsklotz 3 x 30 x 100 mm ▪ rot	100 Stück
142.030.4		Verglasungsklotz 4 x 30 x 100 mm ▪ gelb	100 Stück
142.030.5		Verglasungsklotz 5 x 30 x 100 mm ▪ grün	100 Stück
142.030.6		Verglasungsklotz 6 x 30 x 100 mm ▪ schwarz	100 Stück
142.034.1		Verglasungsklotz 1 x 34 x 100 mm ▪ weiß	100 Stück
142.034.2		Verglasungsklotz 2 x 34 x 100 mm ▪ blau	100 Stück
142.034.3		Verglasungsklotz 3 x 34 x 100 mm ▪ rot	100 Stück
142.034.4		Verglasungsklotz 4 x 34 x 100 mm ▪ gelb	100 Stück
142.034.5		Verglasungsklotz 5 x 34 x 100 mm ▪ grün	100 Stück
142.034.6		Verglasungsklotz 6 x 34 x 100 mm ▪ schwarz	100 Stück

© VEKA AG

Verglasungsklötze

Art.-Nr.	Abbildung	Höhe x Breite/Einsatzbereich	VE
142.040.1		Verglasungsklotz 1 x 40 x 100 mm ▪ weiß	100 Stück
142.040.2		Verglasungsklotz 2 x 40 x 100 mm ▪ blau	100 Stück
142.040.3		Verglasungsklotz 3 x 40 x 100 mm ▪ rot	100 Stück
142.040.4		Verglasungsklotz 4 x 40 x 100 mm ▪ gelb	100 Stück
142.040.5		Verglasungsklotz 5 x 40 x 100 mm ▪ grün	100 Stück
142.040.6		Verglasungsklotz 6 x 40 x 100 mm ▪ schwarz	100 Stück
142.046.2		Verglasungsklotz 2 x 46 x 100 mm ▪ blau	100 Stück
142.046.3		Verglasungsklotz 3 x 46 x 100 mm ▪ rot	100 Stück
142.046.4		Verglasungsklotz 4 x 46 x 100 mm ▪ gelb	100 Stück
142.046.5		Verglasungsklotz 5 x 46 x 100 mm ▪ grün	100 Stück
142.046.6		Verglasungsklotz 6 x 46 x 100 mm ▪ schwarz	100 Stück
142.050.1		Verglasungsklotz 1 x 50 x 100 mm ▪ weiß	100 Stück
142.050.2		Verglasungsklotz 2 x 50 x 100 mm ▪ blau	100 Stück
142.050.3		Verglasungsklotz 3 x 50 x 100 mm ▪ rot	100 Stück
142.050.4		Verglasungsklotz 4 x 50 x 100 mm ▪ gelb	100 Stück
142.050.5		Verglasungsklotz 5 x 50 x 100 mm ▪ grün	100 Stück
142.050.6		Verglasungsklotz 6 x 50 x 100 mm ▪ schwarz	100 Stück
142.052.1		Verglasungsklotz 1 x 52 x 100 mm ▪ weiß	100 Stück
142.052.2		Verglasungsklotz 2 x 52 x 100 mm ▪ blau	100 Stück
142.052.3		Verglasungsklotz 3 x 52 x 100 mm ▪ rot	100 Stück
142.052.4		Verglasungsklotz 4 x 52 x 100 mm ▪ gelb	100 Stück
142.052.5		Verglasungsklotz 5 x 52 x 100 mm ▪ grün	100 Stück
142.052.6		Verglasungsklotz 6 x 52 x 100 mm ▪ schwarz	100 Stück

Verglasungsklötze

Art.-Nr.	Abbildung	Höhe x Breite/Einsatzbereich	VE
142.056.1		Verglasungsklotz 1 x 56 x 100 mm ▪ weiß	100 Stück
142.056.2		Verglasungsklotz 2 x 56 x 100 mm ▪ blau	100 Stück
142.056.3		Verglasungsklotz 3 x 56 x 100 mm ▪ rot	100 Stück
142.056.4		Verglasungsklotz 4 x 56 x 100 mm ▪ gelb	100 Stück
142.056.5		Verglasungsklotz 5 x 56 x 100 mm ▪ grün	100 Stück
142.056.6		Verglasungsklotz 6 x 56 x 100 mm ▪ schwarz	100 Stück
142.118.5		Verglasungsklotz 5 x 18 x 44 mm ▪ grün	200 Stück

Reparaturset, Kleber, Diverses

Art.-Nr.	Abbildung	Höhe x Breite/Einsatzbereich	VE
109.076	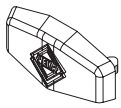	VEKA Entwässerungskappe ▪ für Langloch 5 x 30 mm oder 6 x 30 mm ▪ weiß ▪ braun, caramel, Sonderfarben	500 Stück 100 Stück
109.203	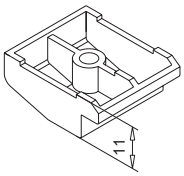	Auflaufbock 11 mm für Flügel ▪ weiß	100 Stück
109.225		Entwässerungskappe ▪ für Elemente mit Aluminium-Vorsatzblende für Bohrung ⌀10 mm ▪ weiß, schwarz	100 Stück
140.206		VEKA Falzlüfterset universal ▪ weiß inkl. Dichtungen schwarz, grau ▪ schwarz inkl. Dichtungen schwarz	10 Set
140.206.100.700		Dichtungsset für Falzlüfterset ▪ caramel ▪ für 10 Falzlüftersets	1 Set
140.207		VEKA Überschlagslüfterset universal ▪ weiß, schwarz	10 Set
140.315		Bürstendichtung für 104.153 ▪ schwarz ▪ 3,60 m	1 Stück

© VEKA AG

Reparaturset, Kleber, Diverses

Art.-Nr.	Abbildung	Höhe x Breite/Einsatzbereich	VE
143.002.000.000		Handwerker-Reparaturset für folierte Profile ▪ Inhalt: 5 Stück Hartwachs schwarzbraun, mooreiche, golden oak, nussbaum, anthrazitgrau, anthrazit, umbra, fenstergrau 1 Stück Schmelzwichtel 1 Stück Füllstoffhobel 2 Stück Schleifvlies grob 1 Stück Pinsel fix Klarlack seidenmatt	1 Set
143.003.000.100		Zweikomponenten-Spachtelmasse weiß ▪ nicht für folierte Profile ▪ Inhalt: 200 g Tube Spachtelmasse 10 g Härter 1 Stück Spachtel	1 Stück
143.003.100.000		Decklack verkehrsweiß RAL 9016 ▪ in Verbindung mit Zweikomponenten-Spachtelmasse ▪ VEKA weiß 150ml	1 Stück
143.025	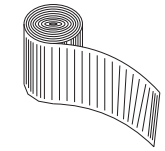	Dichtungsbahn ▪ mit einseitigem Selbstklebestreifen ▪ 0,75 mm dick ▪ 250 mm breit ▪ EPDM schwarz	25 m
143.030	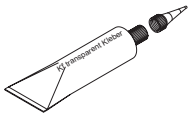	KF transparent Kleber ▪ 200 g Membrantube ▪ hochviskos	50 Stück
143.035	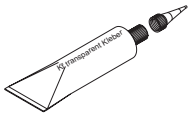	KF transparent Kleber (für Folien) ▪ 200 g Membrantube ▪ hochviskos	50 Stück
143.040		Sekundenklebstoff ▪ 20 g Rund-Flasche	1 Stück
143.051		VEKA Entwässerungskappe für Bohrung ⌀10 mm ▪ weiß, braun	500 Stück
143.071		OTTOCOLL® S81 2K-Silikon grau BlueLine Kartusche 490 ml ▪ inkl. Statikmischer	1 Stück
143.072		OTTO Statikmischer für BlueLine Kartusche	1 Stück
143.073		OTTO Standardkartuschendüse 107 mm	1 Stück
143.074		OTTO Handpress-Pistole Gigapress Duo 490	1 Stück

Reparaturset, Kleber, Diverses

Art.-Nr.	Abbildung	Höhe x Breite/Einsatzbereich	VE
146.100.001.000		Doppelseitiges Klebeband 9 mm ▪ 1,0 mm dick ▪ 9 mm breit ▪ Rollenware ▪ schwarz	100 m
146.102.101.000		Doppelseitiges Klebeband 23 mm ▪ 1,0 mm dick ▪ 23 mm breit ▪ Rollenware ▪ schwarz	100 m
146.105.001.012		Vorlegeband 12 mm, einseitig klebend ▪ 2,0 mm dick ▪ 12 mm breit ▪ Rollenware ▪ grau	20 m
146.107.101		Doppelseitiges Klebeband 12 mm ▪ 3,0 mm dick ▪ 12 mm breit ▪ Rollenware ▪ schwarz	20 m
146.150		Teflonfolie für Schweißspiegel	1 qm
148.012.4		Hebebandmatte	1 Stück
148.100		Recycling-Sack für Späne ▪ 500 x 300 x 1600 mm ▪ natur transparent	30 Stück
148.101		Recycling-Sack für Folien ▪ 500 x 300 x 1400 mm ▪ orange transparent	20 Stück
148.201		Flügelabsenksicherung 18 x 33,5 mm ▪ schwarz ▪ Kammermaß 12 mm	200 Stück
148.202		Flügelabsenksicherung 19 x 33,5 mm ▪ grau ▪ Kammermaß 13 mm	200 Stück
148.203		Flügelabsenksicherung 17 x 33,5 mm ▪ grau ▪ Kammermaß 11 mm	200 Stück
148.204		Flügelabsenksicherung 20 x 33,5 mm ▪ schwarz ▪ Kammermaß 14 mm	200 Stück
148.205		Abdeckprofil 12,6 x 73 mm für 104.427, 104.460 ▪ Farbe n.d. ▪ 6,50 m	4 Stück Seite 2.79

ck
2.79

9

© VEKA AG

Reiniger

VEKA Reiniger für Endkunden

Art.-Nr.	Abbildung	Höhe x Breite/Einsatzbereich	VE
146.108.4		VEKAPRO Special Cloth ▪ extrafeines Microfasertuch für empfindliche Oberflächen ▪ 1 Stück	1 Stück
146.125.5		VEKAPRO Super Finish ▪ Spezialversiegelung für weiße Fensterprofile ▪ Gebinde 210 ml	1 Stück
146.126.0		VEKAPRO EasyCare Box ▪ Inhalt: 1x VEKAPRO DailyClean - Universalreiniger für alle Oberflächen und Glas 750 ml 1x VEKAPRO Super Finish - Spezialversiegelung für weiße Fensterprofile 210 ml 1x VEKAPRO Special Cloth - extrafeines Microfasertuch	1 Set
146.126.1		VEKAPRO DailyClean ▪ Universalreiniger für alle Oberflächen und Glas ▪ Gebinde 750ml	1 Stück
146.127.0		VEKAPRO XtraCare Box colour ▪ Inhalt: 1x VEKAPRO XtraCare colour - Intensivreiniger für farbige Fensterprofile 250 ml 1x VEKAPRO EasySpray - Multifunktionales Sprühöl 100 ml 1x VEKAPRO SealProtect - Dichtungspflege 100 ml 1x VEKAPRO Special Cloth - extrafeines Microfasertuch	1 Set
146.127.1		VEKAPRO XtraCare colour ▪ Intensivreiniger für farbige Fensterprofile ▪ Gebinde 250 ml	1 Stück
146.127.2		VEKAPRO EasySpray ▪ Multifunktionales Sprühöl ▪ Gebinde 100 ml	1 Stück
146.127.3		VEKAPRO SealProtect ▪ Dichtungspflege ▪ Gebinde 100 ml	1 Stück
146.128.0		VEKAPRO XtraCare Box white ▪ Inhalt: 1x VEKAPRO XtraCare white - Intensivreiniger für weiße Fensterprofile 250 ml 1x VEKAPRO Super Finish - Spezialversiegelung für weiße Fensterprofile 210 ml 1x VEKAPRO EasySpray - Multifunktionales Sprühöl 100 ml 1x VEKAPRO SealProtect - Dichtungspflege 100 ml 1x VEKAPRO Special Cloth - extrafeines Microfasertuch	1 Set
146.128.1		VEKAPRO XtraCare white ▪ Intensivreiniger für weiße Fensterprofile ▪ Gebinde 250 ml	1 Stück
146.130.1		VEKAPRO XtraCare aluminium ▪ Intensivreiniger für pulverbeschichtete, eloxierte und lackierte Oberflächen ▪ Gebinde 250 ml	1 Stück

Reiniger

VEKA Reiniger für Fensterkonfektionäre

Art.-Nr.	Abbildung	Höhe x Breite/Einsatzbereich	VE
146.111		Reiniger Typ 10 ▪ schwach anlösend ▪ 1 Gebinde 1,0 l	1 Stück
146.112		Reiniger Typ 20 ▪ nicht anlösend/Antistatikum ▪ 1 Gebinde 1,0 l	1 Stück
146.121		Sprossenreiniger/-Primer ▪ zur Vorbehandlung von Glasflächen, vor der Verklebung von Aufsatzsprossen ▪ 1 Gebinde 1,0 l	1 Stück

Info

Nähere Informationen zu einigen Produkten sind über den QR-Code zu finden.

© VEKA AG

Spezialwerkzeuge

Art.-Nr.	Abbildung	Höhe x Breite/Einsatzbereich	VE
141.528		Akku-Schrauber ▪ für Eckschweißverbinder	1 Stück
146.003.000.000		Gehrungsschere ▪ für Dichtungen	1 Stück
146.003.100.000		Spezial-Gehrungsschere ▪ für Dichtung 112.253, 112.377, 112.359	1 Stück
146.003.200.000		Spezial-Gehrungsschere ▪ für Dichtung 112.397, 112.420, 112.424	1 Stück
146.003.300.000		Spezial-Gehrungsschere ▪ für Dichtung 112.460, 112.461 112.466	1 Stück
146.016.100.000		Bohrschablone EKOSOL 70 ▪ für T-Profil 105.236	1 Stück
146.016.200.000	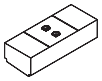	Bohrschablone EKOSOL 70 ▪ für Verbindung Rahmen/Rahmen 105.351 als Setzpfosten	1 Stück
146.016.300.000	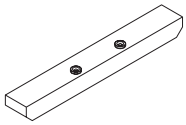	Bohrschablone EKOSOL 70 ▪ für (105.322, 105.327) EKOSOL 90 ▪ für (105.311, 105.312)	1 Stück
146.020.000.000		Bohrschablone ▪ für T-Verbindung AD 70 mm (z.B. 106.201)	1 Stück
146.020.300.000		Bohrschablone ▪ für Variable T-Verbindung AD 70 mm (z.B. 141.314)	1 Stück
146.020.500.000		Bohrschablone ▪ für T-Verbindung in Schraubkanal AD 70 mm (z.B. 102.241)	1 Stück
146.022.800.000		Bohrschablone VEKASUN 52 ▪ für (z.B. 118.102)	1 Stück
146.028.200.000	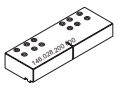	Bohrschablone ▪ für 106.370, 106.375, 106.379, 106.383, 106.388, 106.396, 106.408	1 Stück
146.028.400.000	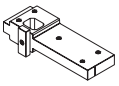	Bohrschablone VEKAMOTION 82	1 Stück
146.029.000.000		Bohrschablone DANLINE 70 ▪ für T-Verbindung (z.B. 106.239)	1 Stück
146.029.100.000	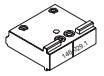	Bohrschablone DANLINE 70 ▪ für T-Verbindung (z.B. 106.258)	1 Stück
146.031.000.000	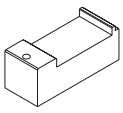	Bohrschablone SOFTLINE 82 NL ▪ für T-Verbindung (102.330, 102.333)	1 Stück
146.031.100.000		Bohrschablone ▪ für HVL-Verbinder 106.414 SOFTLINE 82 NL (101.331, 101.332)	1 Stück

Spezialwerkzeuge

Art.-Nr.	Abbildung	Höhe x Breite/Einsatzbereich	VE
146.032.000.000	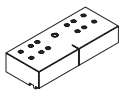	Bohrschablone SOFTLINE 76 AD ▪ für T-Verbindung (102.352, 102.355, 102.357)	1 Stück
146.032.100.000	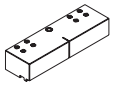	Bohrschablone SOFTLINE 76 MD ▪ für T-Verbindung (102.350, 102.351)	1 Stück
146.037.100.000		Bohrschablone Entwässerungskappe ▪ für (109.225)	1 Stück
146.053.000.000		Ein-/Ausdrehwerkzeug ▪ für 119.240	1 Stück
198.100.100.012		Dichtungsstanze (Version 4) SOFTLINE 70 AD SOFTLINE 76 AD/MD SOFTLINE 82 AD/MD	1 Stück
198.100.100.014		Wechselmesser 100 mm Schnittbreite (Version 4) ▪ incl. Gegenmesser ▪ für Dichtungsstanze	1 Stück
198.100.100.016		Werkzeugbox ▪ für Dichtungsstanze	1 Stück
198.100.100.034		Wechselmesser 100 mm Schnittbreite (Version 1 und 2) ▪ incl. Gegenmesser ▪ für Dichtungsstanze	1 Stück

Ersatzwerkzeug für Fenster-Stift

Art.-Nr.	Abbildung	Höhe x Breite/Einsatzbereich	VE
143.007.000.005		Ersatzspitze für Fenster-Stift ▪ VEKA Farben ▪ SPECTRAL Oberflächen	1 Stück

© VEKA AG

VEKA Farben Feinstruktur

Folien Feinstruktur	ähnlich	Fenster-Stift 143.007.xxx xxx		Decklack 143.006.xxx xxx		Hartwachs 143.005.xxx xxx	
anthrazitgrau	RAL 7016	.701 600	anthrazitgrau	.701 600	anthrazitgrau	--	--
basaltgrau	RAL 7012	.701 200	basaltgrau	.701 200	basaltgrau	--	--
quarzgrau	RAL 7039	.703 905	quarz platin	.703 905	quarz platin	--	--
silbergrau	RAL 7001	.715 500	silbergrau	.715 500	silbergrau	--	--
umbra	EURAS C34	.800 400	umbra	.800 400	umbra	--	--

VEKA Farben

Folien	ähnlich RAL	Fenster-Stift 143.007.xxx xxx		Decklack 143.006.xxx xxx		Hartwachs 143.005.xxx xxx	
achatgrau	7038	.703 805	achatgrau	.703 805	achatgrau	.703 805	achatgrau
aluminium gebürstet	--	.100 100	aluminium gebürstet	.100.100	aluminium gebürstet	.100 100	aluminium gebürstet
aluminium silber gebürstet	--	.100 200	aluminium silber gebürstet	--	--	--	--
alux DB 703	DB 703	.101 400	alux DB 703	.101 400	alux DB 703	.101 400	alux DB 703
alux graualuminium	9007	.101 600	alux graualumi-nium	--	--	--	--
anthrazitgrau genarbt/ seidenglatt	7016	.701 605	anthrazitgrau	.701 605	anthrazitgrau	.701 605	anthrazitgrau
basaltgrau genarbt/un-genarbt (glatt)	7012	.701 205	basaltgrau	.701 205	basaltgrau	.701 205	basaltgrau
bergeiche	--	.205 209	bergeiche	--	--	--	--
bergkiefer	--	.306 904	bergkiefer	--	--	.306 904	bergkiefer
betongrau	7023	.702.300	betongrau	--	--	--	--
braun	--	.000 200	braun	.000 200	braun	.000 200	braun
braunrot	3011	.308 105	braunrot	.308 105	braunrot	.308 105	braunrot
brillantblau	5007	.500 705	brillantblau	.500 705	brillantblau	.500 705	brillantblau
coriander oak	--	.780 110	coriander oak	.780 110	coriander oak		
cremeweiß	9001	.137 905	cremeweiß	.137 905	cremeweiß	.137 905	cremeweiß
douglasie	--	.000 700	douglasie/golden oak/winchester	.000 700	ockerbraun	.000 700	ockerbraun
eiche hell	--	.000 600	eiche hell	--	--	.000 600	eiche hell
eiche rustikal	--	.000 400	eiche rustikal	--	--	.000 400	eiche rustikal
golden oak	--	.000 700	douglasie/golden oak/winchester	.217 800	golden oak	.217 800	golden oak
hellelfenbein	1015	.101 500	hellelfenbein	--	--	--	--
honey oak	--	.780 070	honey oak	.780 070	honey oak		
jet black	--	.706 200	jet black	.007.062	jet black	--	--
karminrot	3002	.305 405	karminrot	--	--	.305 405	karminrot
kobaltblau	5013	.501 300	kobaltblau	--	--	.501 300	kobaltblau
lichtgrau	7035	.703 505	lichtgrau	.703 505	lichtgrau	.703 505	lichtgrau
macore	--	.316 200	macore	--	--	--	--
mahagoni	--	.000 300	mahagoni/rose-wood	.000 300	mahagoni	.000 300	mahagoni

VEKA Farben

Folien	ähnlich RAL	Fenster-Stift 143.007.xxx xxx		Decklack 143.006.xxx xxx		Hartwachs 143.005.xxx xxx	
metbrush messing	1036	.100 700	metbrush messing	--	--	--	--
monumentenblau	5004	.500 405	monumentenblau	--	--	--	--
monumentengrün	--	.992 505	monumentengrün	--	--	--	--
mooreiche	--	.000 500	mooreiche	.000 500	mooreiche	.000 500	mooreiche
moosgrün	6005	.600 505	moosgrün	.600 505	moosgrün	.600 505	moosgrün
nussbaum	--	.217 807	nussbaum	.217 807	nussbaum	.217 807	nussbaum
oregon III	--	.211 508	oregon	--	--	.211 508	oregon
papyrusweiß	9018	.901 800	papyrusweiß	.901 800	papyrusweiß	.901 800	papyrusweiß
pepper oak	--	.780 010	pepper oak	.780 010	pepper oak		
pyrite	--	.000 360	pyrite	--	--	--	--
quarzgrau	7039	.703 900	quarzgrau	.703 900	quarzgrau	--	--
rosewood	--	.000 300	mahagoni/rose-wood	--	--	--	--
rubinrot	3003	.300 305	rubinrot	--	--	.300 305	rubinrot
schiefergrau genarbt/un-genarbt (glatt)	7015	.701 505	schiefergrau	.701 505	schiefergrau	.701 505	schiefergrau
schwarzbraun	--	.851 805	schwarzbraun	.851 805	schwarzbraun	.851 805	schwarzbraun
schwarzgrau	7021	.702 105	schwarzgrau	--	--	--	--
sheffield oak light	--	.308 100	sheffield oak light	--	--	--	--
sheffield oak grey	--	.363 086	sheffield oak grey	--	--	--	--
shogun AC	--	.491 970	shogun AC	--	--	.491 970	shogun AC
shogun AD	--	.491 950	shogun AD	--	--	.491 950	shogun AD
shogun AF	--	.491 980	shogun AF	--	--	.491 980	shogun AF
sienna noce	--	.492 370	sienna noce	--	--	.492 370	sienna noce
sienna rosso	--	.492 330	sienna rosso	--	--	.492 330	sienna rosso
signalgrau	--	.700 405	signalgrau	--	--	--	--
silbergrau genarbt/un-genarbt (glatt)	7001	.715 505	silbergrau	.715 505	silbergrau	.715 505	silbergrau
smaragdgrün	6001	.611 005	smaragdgrün	--	--	.611 005	smaragdgrün
stahlblau	5011	.515 005	stahlblau	.515 005	stahlblau	.515 005	stahlblau
streifendouglasie	--	.315 200	streifendouglasie	--	--	.315 200	streifendouglasie
tannengrün	6009	.612 505	tannengrün	.612 505	tannengrün	.612 505	tannengrün
weinrot	3005	.300 505	weinrot	.300 505	weinrot	.300 505	weinrot
weiß	9010	.915 205	weiß	143.003. 100 000	verkehrsweiß RAL 9016	.901 600	weiß RAL 9016
winchester	--	.000 700	douglasie/golden oak/winchester	--	--	.492 400	winchester
zinkgelb	1018	.108 705	zinkgelb	--	--	.108 705	zinkgelb
crown platin metallic	--	.000 363	crown platin	--	--	--	--
earl platin metallic	--	.000 361	earl platin	--	--	--	--

© VEKA AG

VEKA Farben

Folien	ähnlich RAL	Fenster-Stift 143.007.xxx xxx		Decklack 143.006.xxx xxx		Hartwachs 143.005.xxx xxx	
quarz platin metallic	--	.000 364	quarz platin	--	--	--	--

SPECTRAL Oberfläche

Folien	ähnlich RAL	Fenster-Stift 143.007.xxx xxx		Decklack 143.006.xxx xxx		Hartwachs 143.005.xxx xxx	
anthrazitgrau	--	.701.601	anthrazitgrau	.701.601	anthrazitgrau	.701 605	anthrazitgrau
fenstergrau	--	.704.001	fenstergrau	.704.001	fenstergrau	.715 505	fenstergrau
graphitschwarz	--	.901.101	graphitschwarz	.901.101	graphitschwarz	--	--
monumentengrün	--	.601.201	monumentengrün	.601.201	monumentengrün	--	--
reinweiß	--	.901.001	reinweiß	.901.001	reinweiß	--	--
sepiabraun	--	.801.401	sepiabraun	.801.401	sepiabraun	--	--
stahlblau	--	.501.101	stahlblau	.501.101	stahlblau	--	--
tannengrün	--	.600.901	tannengrün	.600.901	tannengrün	--	--
tender oak antik	--	.230.000	tender oak antik	.230.000	tender oak antik	--	--
tender oak grau	--	.240.000	tender oak grau	.240.000	tender oak grau	--	--
tender oak weiß	--	.220.000	tender oak weiß	.220.000	tender oak weiß	--	--
umbra	--	.800.401	umbra	.800.401	umbra	--	--
weinrot	--	.300.501	weinrot	.300.501	weinrot	--	--
weiß	--	.910.601	weiß	.910.601	weiß	--	--

Trägermaterial für Profile mit Folie:

VEKA weiß	=	RAL Sonderton 9106	=	RAL ähnlich 9016
VEKA braun	=	RAL Sonderton 8077	=	--
VEKA caramel	=	--	=	RAL ähnlich 8023
VEKA grau	=	--	=	RAL ähnlich 7015

© VEKA AG

Werkzeug für SPECTRAL Oberfläche

Art.-Nr.	Abbildung	Höhe x Breite/Einsatzbereich	VE
143.001.000.000		Set-King Airbrushpistole	1 Stück
143.015.501.101		King Farbkartusche, stahlblau	1 Stück
143.015.600.901		King Farbkartusche, tannengrün	1 Stück
143.015.601.201		King Farbkartusche, monumentengrün	1 Stück
143.015.701.601		King Farbkartusche, anthrazitgrau	1 Stück
143.015.704.001		King Farbkartusche, fenstergrau	1 Stück
143.015.800.401		King Farbkartusche, umbra	1 Stück
143.015.901.001		King Farbkartusche, reinweiß	1 Stück
143.015.901.101		King Farbkartusche, graphitschwarz	1 Stück
143.015.910.601		King Farbkartusche, VEKA weiß	1 Stück
143.016.000.000		King Reinigungskartusche	1 Stück

© VEKA AG

Eckenfestigkeiten Druckbiegeprüfung und Zugbiegeprüfung

Prinzipskizze zum Druckbiegeverfahren und Zugbiegeverfahren nach EN 514

Druckbiegeverfahren

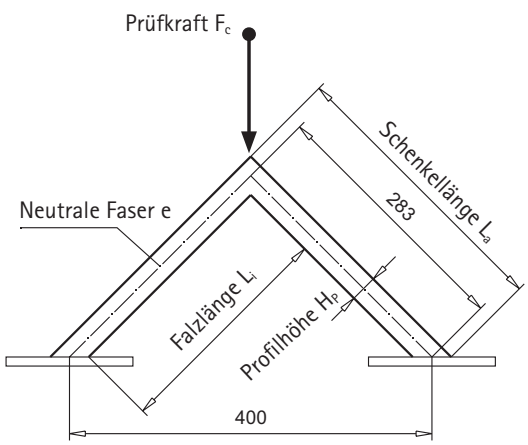

Zugbiegeverfahren

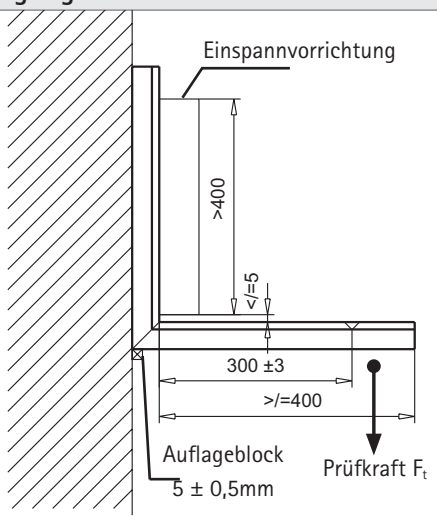

Bitte beachten!

Das Erreichen eines F_{soll}-Wertes von 100 % bestätigt eine fachgerechte Verarbeitung der ausgeführten Eckschweißung. Die maximale Lastaufnahme wird durch die Bruchspannung in Kombination mit den konstruktiven Eigenschaften (Wandstärken und Geometrie) bestimmt.

Rückschlüsse auf die möglichen Lastaufnahmen der Ecke über die geplante dauerhafte Nutzung lassen sich nur in Kombination mit den für das jeweilige System definierten Flügelgrößen bzw. maximalen Elementgrößen bestimmen.

Info

Die F_{Soll}-Werte unterscheiden sich zwischen Druckbiegeverfahren und Zugbiegeverfahren.

Der F_{Soll}-Wert des Druckbiegeverfahrens nennt sich F_c und die eingesetzte Bruchspannung σ_c.

Der F_{Soll}-Wert des Zugbiegeverfahrens nennt sich F_t und die eingesetzte Bruchspannung σ_t.

Art.-Nr.	Abbildung	Druckbiege-prüfung		Zugbiege-prüfung	Widerstands-moment		Flächenträgheits-moment		Abstand der kritischen Faser	
	X Y	F_c [N]	L_a [mm]	F_t [N]	W_x [mm³]	W_y [mm³]	I_x [cm⁴]	I_y [cm⁴]	e_x [mm]	e_y [mm]
101.290		**4216**	**343**	**1192**	*10217*	*21567*	*43,86*	*97,31*	*42,93*	*45,12*
101.291		**5845**	**354**	**1620**	*13890*	*24311*	*66,13*	*109,13*	*47,61*	*44,89*
101.292	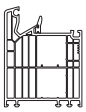	**10681**(1)	**377**	**2821**	*24176*	*31657*	*142,06*	*140,24*	*58,76*	*44,30*
101.293		**4023**	**342**	**1134**	*9722*	*21625*	*42,38*	*97,03*	*43,59*	*44,87*

(1) Berechnete Mindestbruchkräfte ≥ 8000 haben informativen Charakter. Eine Prüfung gilt als bestanden, wenn eine gemessene Kraft F = 8000 erreicht wird. (aus Techn. Anhang zur RAL GZ 716)

(2) Die Berechnungsgrundlage erfolgt ohne Überschlag. Somit ist dieser vor Prüfung abzuschneiden.

© VEKA AG

Art.-Nr.	Abbildung	Druckbiege-prüfung		Zugbiege-prüfung	Widerstands-moment		Flächenträgheits-moment		Abstand der kritischen Faser	
	X Y	F_c [N]	L_a [mm]	F_t [N]	W_x [mm³]	W_y [mm³]	I_x [cm⁴]	I_y [cm⁴]	e_x [mm]	e_y [mm]
101.294		5574	352	1540	13203	24376	63,85	108,84	48,36	44,65
101.295		4198	344	1188	10185	21363	43,45	97,67	42,66	45,72
101.296	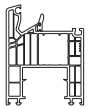	9588(1)	383	2564	21977	32816	122,92	145,18	55,93	44,24
101.297	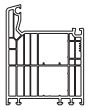	10204(1)	376	2684	23007	31726	137,19	139,91	59,63	44,10
101.300(2)		2198	321	642	5503	15093	19,24	71,69	34,96	47,50
101.301(2)	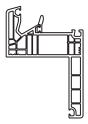	2198	321	642	5503	15093	19,24	71,69	34,96	47,50
101.344	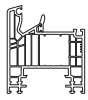	5348	357	1491	12783	24647	59,07	111,85	46,21	45,38
102.308		492	305	153	1308	1363	2,54	3,32	19,42	24,36
102.310		5736	377	1594	13666	21700	64,23	106,07	47,00	48,88
102.311	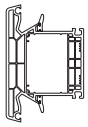	12360(1)	407	3217	27574	31503	170,96	148,57	62,00	47,16
102.312		5361	377	1490	12772	21753	60,03	105,83	47,00	48,65
102.313		680	314	209	1793	1616	3,91	3,74	21,81	23,15
102.314	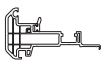	3874	347	978	8383	3896	57,54	12,08	68,64	31,01
102.315		2512	355	731	6264	13459	22,55	70,00	36,00	52,01
102.316		3484	351	997	8545	15375	34,23	72,23	40,06	46,98

(1) Berechnete Mindestbruchkräfte ≥ 8000 haben informativen Charakter. Eine Prüfung gilt als bestanden, wenn eine gemessene Kraft F = 8000 erreicht wird. (aus Techn. Anhang zur RAL GZ 716)

(2) Die Berechnungsgrundlage erfolgt ohne Überschlag. Somit ist dieser vor Prüfung abzuschneiden.

Art.-Nr.	Abbildung	Druckbiege-prüfung		Zugbiege-prüfung	Widerstands-moment		Flächenträgheits-moment		Abstand der kritischen Faser	
	X Y	F_c [N]	L_a [mm]	F_t [N]	W_x [mm³]	W_y [mm³]	I_x [cm⁴]	I_y [cm⁴]	e_x [mm]	e_y [mm]
102.317	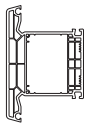	11539(1)	407	3003	25742	31590	159,60	148,19	62,00	46,91
102.318		6543	349	1820	15603	8528	72,99	34,40	46,78	40,34
103.340		3017	353	867	7434	20228	28,92	85,99	38,90	42,51
103.341		4275	363	1203	10311	23146	45,48	97,86	44,11	42,28
103.343		1690	325	498	4266	11755	14,04	56,07	32,91	47,70
103.344		4194	361	1186	10165	21598	43,62	90,04	42,91	41,69
103.347		4486	364	1265	10839	22098	47,30	109,52	43,64	49,56
103.349	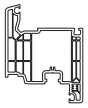	7894	383	2129	18246	30538	98,60	127,13	54,04	41,63
103.351		2616	349	768	6581	18214	22,25	79,34	33,81	43,56
103.352		1322	321	397	3405	10381	9,51	49,26	27,93	47,45
103.358		2652	335	766	6562	14597	24,87	68,84	37,90	47,16
103.402		3721	359	1060	9086	21755	37,38	92,24	41,14	42,40
103.445	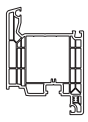	9855(1)	391	2588	22186	33962	133,07	141,69	59,98	41,72
103.446	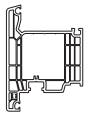	9831(1)	391	2583	22137	27619	132,69	133,29	59,94	48,26
105.380	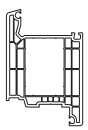	13503(1)	404	3476	29797	40335	191,86	166,22	64,39	41,21

(1) Berechnete Mindestbruchkräfte ≥ 8000 haben informativen Charakter. Eine Prüfung gilt als bestanden, wenn eine gemessene Kraft F = 8000 erreicht wird. (aus Techn. Anhang zur RAL GZ 716)

(2) Die Berechnungsgrundlage erfolgt ohne Überschlag. Somit ist dieser vor Prüfung abzuschneiden.

© VEKA AG

Art.-Nr.	Abbildung	Druckbiege-prüfung		Zugbiege-prüfung	Widerstands-moment		Flächenträgheits-moment		Abstand der kritischen Faser	
	X Y	F_c [N]	L_a [mm]	F_t [N]	W_x [mm³]	W_y [mm³]	I_x [cm⁴]	I_y [cm⁴]	e_x [mm]	e_y [mm]
105.381	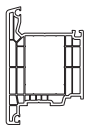	**13520**(1)	**404**	**3480**	*29825*	*32331*	*192,25*	*156,84*	*64,46*	*48,51*
105.382	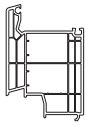	**11951**(1)	**403**	**3099**	*26564*	*33876*	*166,82*	*142,04*	*62,80*	*41,93*
105.383	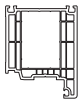	**10657**(1)	**374**	**2870**	*24601*	*29215*	*133,61*	*124,75*	*54,31*	*42,70*
111.052(2)	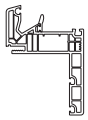	**1878**	**318**	**552**	*4731*	*14027*	*15,82*	*66,08*	*33,44*	*47,11*

(1) Berechnete Mindestbruchkräfte ≥ 8000 haben informativen Charakter. Eine Prüfung gilt als bestanden, wenn eine gemessene Kraft F = 8000 erreicht wird. (aus Techn. Anhang zur RAL GZ 716)

(2) Die Berechnungsgrundlage erfolgt ohne Überschlag. Somit ist dieser vor Prüfung abzuschneiden.

© VEKA AG

Abkürzungen

AD	-	Anschlagdichtung
AM	-	Achsmaß
APTK	-	Äthylen-Propylen-Terpolymer-Kautschuk
B2, ..., B5	-	Beanspruchungsklassen; Widerstandsfähigkeit bei Windlast
b	-	Breite
BSZ	-	Bodenschwelle-Zarge
C	-	Spektrumanpassungswert
C_d	-	Bemessungswert der Gebrauchstauglichkeit
C_{tr}	-	Spektrumanpassungswert Straßenverkehr
EB	-	Elementbreite
E_d	-	Bemessungswert einer Beanspruchung
EH	-	Elementhöhe
EPDM	-	Ethylen-Propylen-Dien Terpolymere
erf.	-	erforderlich
FAM	-	Flügelaußenmaß
FB	-	Flügelbreite
FF	-	Festflügel
FFB	-	Flügelfalzbreite
FFH	-	Flügelfalzhöhe
FH	-	Flügelhöhe
flg.	-	flügelig
flv.	-	flächenversetzt
f_{Rsi}	-	Temperaturfaktor
FST	-	Falt-Schiebetür
GefStoffV	-	Gefahrstoffverordnung
GLM	-	Glasleistenfalzmaß
GM	-	Glasmaß
Gr.	-	Größe
GZG	-	Grenzzustand der Gebrauchstauglichkeit
GZT	-	Grenzzustand der Tragfähigkeit
h	-	Höhe
hflv.	-	halbflächenversetzt
HST	-	Hebe-Schiebetür
IS	-	Insektenschutz
ITT	-	Erstprüfung (engl.: Initial Type Testing)
I	-	Trägheitsmoment
I_x	-	Flächenträgheitsmoment 2. Grades bezüglich der x-Achse
I_y	-	Flächenträgheitsmoment 2. Grades bezüglich der y-Achse
L	-	links
LE	-	Leistungserklärung
MD	-	Mitteldichtung
n.d.	-	nicht definiert
nflb.	-	nicht flächenbündig
o.G.	-	ohne Gewähr
PCE	-	Post-Co-Extrusion
PE	-	Polyethylen
PP	-	Polypropylen
PS	-	Polystyrol
PSK	-	Parallel-Schiebe-Kipptür
PUR	-	Polyurethan
PVC	-	Polyvinylchlorid
PVC-P	-	PVC-plasticized (PVC-weich)
PVC-U	-	PVC-unplasticized (PVC-hart)
PZ	-	Profilzylinder
R	-	rechts
RA	-	Revision außen
RAM	-	Rahmenaußenmaß
RC	-	Widerstandsklassen
R_d	-	Bemessungswert der Tragfähigkeit
REACH	-	Registration, Evaluation, Authorisation and Restriction of Chemicals
RI	-	Revision innen
RM 00, ..., RM 03	-	Verstärkungskategorien für T-Profile/ Stulpprofile (engl.: Reinforcement Mullion)
R_m	-	Wärmedurchgangswiderstand
RS	-	Raffstore
RS 01, ..., RS 03	-	Verstärkungskategorien für Flügelprofile (engl.: Reinforcement Sash)
R_w	-	Bau-Schalldämm-Maß
SF	-	Schiebeflügel
ST	-	Schiebetür
SVHC	-	Substances of Very High Concern
SW	-	Stahlwelle
tlg.	-	teilig
TPE	-	Thermoplastische Elastomere
TSR	-	Totale solare Rückstrahlung (engl.: Total Solar Reflectance)
U_{sb}	-	Wärmedurchgangskoeffizient Rollladenkasten
U_W	-	Wärmedurchgangskoeffizient
v	-	Holmlast
VbF	-	Verordnung über brennbare Flüssigkeiten
VOC (EU)	-	volatile organic compounds (flüchtige organische Substanzen)
vorh.	-	vorhanden
w	-	Windlast
WDVS	-	Wärmedämmverbundsystem
WPK	-	Werkseigene Produktionskontrolle
W	-	Widerstandsmoment
W_x	-	Widerstandsmoment bezüglich der x-Achse
W_y	-	Widerstandsmoment bezüglich der y-Achse

Änderungen von Version 100-061a zu 100-061b			
Artikel-Nr.	**Bezeichnung/Änderung/Anmerkung**	**Status**	**Kapitel/ Seite**
Kapitel 1			
	VEKA Profilfarben erweitert		
Kapitel 2			
103.340. 103.341, 103.347, 103.358	Flügelgeometrie aktualisiert. *> Steg in Verstärkungskammer entfernt*	aktualisiert	2.54, 2.56, 2.58, 2.57
104.449	Aufbauprofil für Festeil im Flügel aktualisiert. *> Breite von 55,8 auf 55,3 mm geändert*	aktualisiert	2.81
104.531	Wetterschenkel aktualisiert. *> zusätzliche Dichtungsaufnahmenut angebracht*	aktualisiert	2.82
107.290 bis 107.303	Glasleisten 90°: 107.290, 107.292, 107.294, 107.296, 107.298, 107.300, 107.302 *> mit einextrudierter Dichtung Spaltmaß 2,0-3,0 mm* 107.291, 107.293, 107.295, 107.297, 107.299, 107.301, 107.303 *> mit einextrudierter Dichtung Spaltmaß 4,0-5,0 mm*	neu	ab Seite 2.72
107.620 bis 107.638	Aluminium Glasleisten: 107.620, 107.622, 107.624, 107.626, 107.628, 107.630, 107.632, 107.634, 107.636, 107.638 *> ausschließlich mit Handeinzugsdichtungen,* *112.050 Spaltmaß 3,0-5,0 mm* *112.376 Spaltmaß 2,0-3,0 mm*	neu	ab Seite 2.76
109.127.2/109.127.3	Endkappen (L+R) für Wetterschenkel 104.531 werden ersetzt durch 109.282.2/109.282.3	raus/neu	2.82
109.128.2/109.128.3	Endkappen (L+R) für Wetterschenkel 104.531 mit Flügel inkl. Aluminium-Vorsatzblenden werden ersetzt durch 109.282.2/109.282.3	raus/neu	2.82
109.129.2/109.129.3	Endkappe für Zweitflügel aktualisiert	aktualsiert	2.82
109.198	Balkonanschlussprofil 46 x 49 mm	neu	2.88
109.204	Balkonanschlussprofil 30 x 61 mm	neu	2.87
109.245.2/109.245.3	Endkappen (L+R) für Wetterschenkel 104.531 mit Flügel für flügelüberdeckene Füllung werden ersetzt durch 109.282.2/109.282.3	raus/neu	2.82
1115.007, 115.008, 109.629	Zargenprofil, 2-teilig und Endkappe	raus	--
110.066, 110.067, 110.068	Fensterbankanschlussprofile, Klipsbereich aktualisiert	aktualisiert	2.96
110.111	Fensterbankanschluss 45 x 14 mm	raus	--
110.116, 110.126	Fensterbankanschluss 30 x 35 mm 110.116 wird ersetzt durch 110.126	raus/neu	2.94
116.212.2	Systemkopplung, Kopplungsprofil horizontal 49 x 76,1 mm *> passend für die Systeme SOFTLINE 82 und SOFTLINE 76*	neu	2.105

© VEKA AG

Änderungen von Version 100-061a zu 100-061b			
Artikel-Nr.	**Bezeichnung/Änderung/Anmerkung**	**Status**	**Kapitel/ Seite**
Kapitel 3			
	alle Profilkombinationen mit 103.340, 103.341, 103.347, 103.358 und 104.531 aktualisiert	aktualisiert	
Kapitel 4			
--	--	--	--
Kapitel 5			
--	--	--	--
Kapitel 6			
	Flügel im festen Seitenteil *> zusätzlich Verbindung über Winkel mit Konturfräsung*	aktualisiert/ neu	ab Seite 6.18
	Wetterschenkel 104.531 aktualisiert	aktualisiert	6.12, 6.26
	Endkappen 109.129.2/109.129.3 und 109.282.2/109.282.3 aktualisiert und neu	aktualisiert/ neu	6.12, 6.26
	Dreh-Kipptür Schlagregendichtigkeit Klasse 4A *> Anschlagdichtung statt 50 mm jetzt 30 mm entfernen*	aktualisiert	6.38
	Falt-Schiebetür	raus	--
	Schwingfenster *> Flügel 103.446 mit Verstärkung 113.368.2*	aktualisiert	ab Seite 6.50
	Aluminium-Vorsatzblenden für Türen mit festem Seitenteil *> Verbindung über Winkel mit Konturfräsung*	aktualisiert	ab Seite 6.114
Kapitel 7			
	Glasleisten 90° mit einextrudierter Dichtung in Verglasungstabelle aufgenommen	neu	7.3
	Aluminium-Glasleisten 90° für Außenverglasung in Verglasungstabelle aufgenommen	neu	7.3
112.425	Flügelüberschlagdichtung für Falt-Schiebetür	raus	--
	einextrudierte Dichtung *> Dichtung 112.571, Spaltmaß 4,0-5,0 mm* *> Dichtung 112.572, Spaltmaß 2,0-3,0 mm*	neu	7.9
Kapitel 8			
--	--	--	--
Kapitel 9			
115.007, 115.008	Zargenprofil 2-teilig 107 x44 mm	raus	--
	Eckenfestigkeiten Druckbiegeprüfung und Zugbiegeprüfung	aktualisiert/ neu	9.32
141.466	Set Montageplatte *> für systemübergreifende Kopplungen 116.231*		2.108
	Änderungshistorie	aktualisiert	

© VEKA AG

VEKA AG
Ein Unternehmen der Laumann Gruppe
Dieselstraße 8
48324 Sendenhorst
Telefon 0049 (0)2526 29-4880
Telefax 0049 (0)2526 29-4995
E-Mail technik@veka.com
www.veka.de

Das Qualitätsprofil